THIS DRAWING IS UNPUBLISHED.
VERTRAULICHE UNVEROEFFENTLICHTE ZEICHNUNG
© COPYRIGHT 2000 BY AMP INCORPORATED. ALL RIGHTS RESERVED.
ALL RECHTE VORBEHALTEN

RELEASED FOR PUBLICATION ,2000.
FREI FOR VEROEFFENTLICHUNG

MATED WITH:
PASSEND ZU:
–

LOC	DIST
AI	–

PROJEKT NR.: EGAUT00037

REVISIONS
ÄNDERUNGEN

P	LTR	DESCRIPTION BESCHREIBUNG	DATE	DWN	APVD
	A1	Zeichnung neu erstellt/ NEW DRAWING	07-JAN-00	GF	BK
	A2	TOOL REPLACEMENT DESCRIPTION 1.TOOL AND 2.TOOL	02-NOV-04	GF	BL

Pos. 1

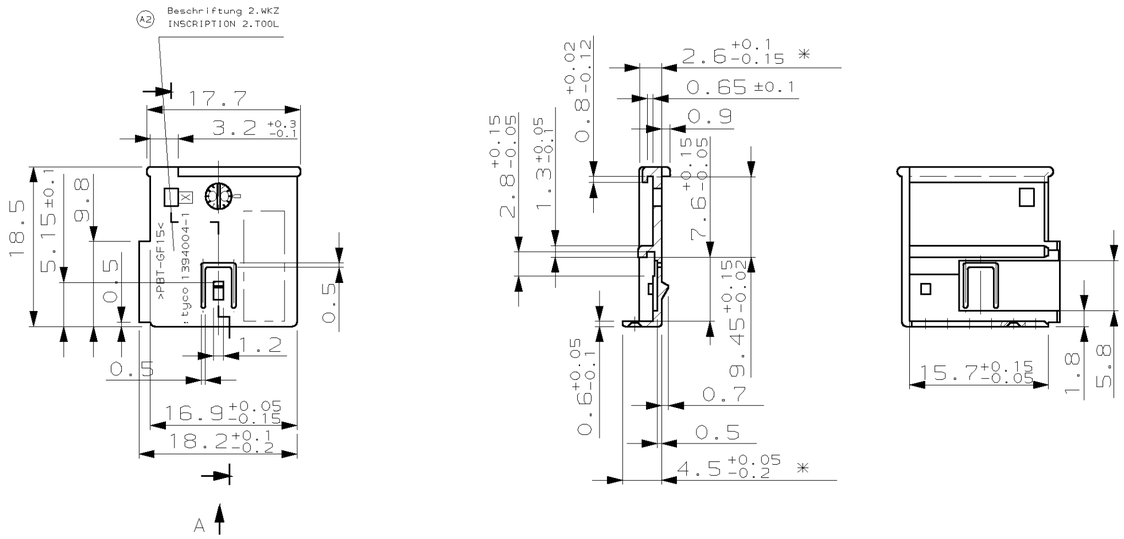

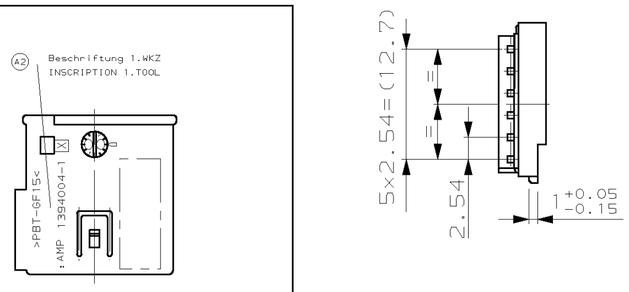

Kodierung
Ansicht "A"

Kodierung A

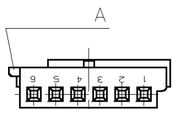

Pos. 2

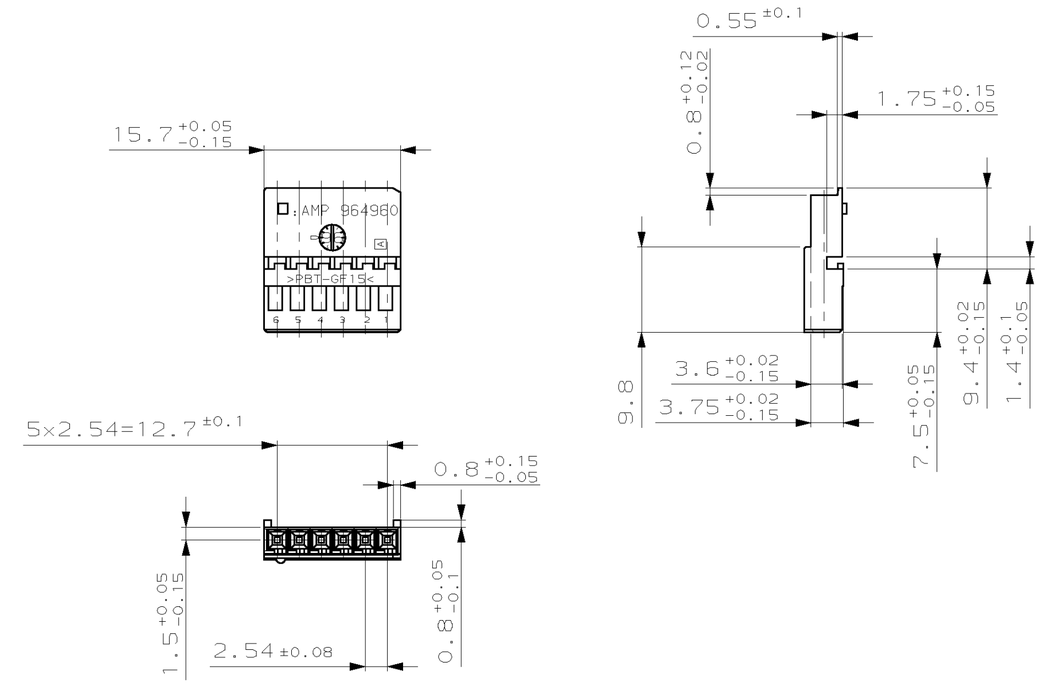

NOTES

Bemerkungen

* FALLING IN MAX. 0.3 MM PERMITTED
Verzug bis max. 0.3 mm zulaessig

1 MATING PART EXECUTION ACC. DRAWING 114-18063-085
Gegenstecker mit Anschlussmassen nach Zeichnung 114-18063-085

ORDER-NO. Bestell-Nr.	REV REV	COD KOD	PART-NO. Teil-Nr.	REV REV	QTY Stck	DESCRIPTION Benennung Einzelteil	MATERIAL Werkstoff	COLOUR Farbe	POS POS
–	–	–	–	–	–	–	–	–	–
			–	–	–	–	–	–	–
1394005-1	A	A	964960-1	A	1	MQS Buchsengehaeuse	PBT-GF	BLACK/schwarz	2
			1394004-1	A	1	Verriegelungsdeckel	PBT-GF	BLACK/schwarz	1

AMP 1471-9 REV 27JUN96

THIS DRAWING IS A CONTROLLED DOCUMENT FOR AMP INCORPORATED. IT IS SUBJECT TO CHANGE AND THE CONTROLLING ENGINEERING ORGANIZATION SHOULD BE CONTACTED FOR THE LATEST REVISION. DIESES ZEICHNUNGSDOKUMENT WIRD DURCH AMP INCORPORATED KONTROLLIERT. ÄNDERUNGEN, DIE DEM TECHNISCHEN FORTSCHRITT DIENEN, SIND VORBEHALTEN. DEN JEWEILS LETZTGUELTIGEN AENDERUNGSSTAND ERFAHREN SIE AUF ANFRAGE.

DIMENSIONS: DIMENSIONEN: mm

TOLERANCES UNLESS OTHERWISE SPECIFIED: ALLGEMEINTOLERANZEN
n. ISO 8015
n. ISO 2768 - mH -E
n. DIN 16901 - 140
0 PLC ±-
1 PLC ±-
2 PLC ±-
3 PLC ±-
ANGLES/WINKEL ±2°

MATERIAL –
FINISH/OBERFLAECHE/FARBE –

DWN	G.Fischer	07-JAN-00
CHK	B.Kirsch	07-JAN-00
APVD	–	
PRODUCT SPEC PRODUKTSPEZ.	–	
APPLICATION SPEC VERABEITUNGSSPEZ.	–	
WEIGHT GEWICHT	–	

AMP
AMP Deutschland GmbH
D - 63225 Langen

NAME
SOCKET HOUSING, 6 POSN., ASSY, MQS
Buchsengehaeuse, 6 pol., ZSB, MQS

SIZE	CAGE CODE	DRAWING NO ZEICHNUNGS-NR.	RESTRICTED TO NUR FUER
A2	00779	C-1394005	–

CUSTOMER DRAWING /KUNDENZEICHNUNG
MASSSTAB 2:1 BLATT 1 OF 1 VON 1 REV A2

Общество с ограниченной ответственностью «МосЧип» ИНН 7719860671 / КПП 771901001
Адрес: 105318, г.Москва, ул.Щербаковская д.3, офис 1107

Данный компонент на территории Российской Федерации

Вы можете приобрести в компании MosChip.

Для оперативного оформления запроса Вам необходимо перейти по данной ссылке:

http://moschip.ru/get-element

Вы можете разместить у нас заказ для любого Вашего проекта, будь то серийное производство или разработка единичного прибора.

В нашем ассортименте представлены ведущие мировые производители активных и пассивных электронных компонентов.

Нашей специализацией является поставка электронной компонентной базы двойного назначения, продукции таких производителей как XILINX, Intel (ex.ALTERA), Vicor, Microchip, Texas Instruments, Analog Devices, Mini-Circuits, Amphenol, Glenair.

Сотрудничество с глобальными дистрибьюторами электронных компонентов, предоставляет возможность заказывать и получать с международных складов практически любой перечень компонентов в оптимальные для Вас сроки.

На всех этапах разработки и производства наши партнеры могут получить квалифицированную поддержку опытных инженеров.

Система менеджмента качества компании отвечает требованиям в соответствии с ГОСТ Р ИСО 9001, ГОСТ РВ 0015-002 и ЭС РД 009

Офис по работе с юридическими лицами:

105318, г.Москва, ул.Щербаковская д.3, офис 1107, 1118, ДЦ «Щербаковский»

Телефон: +7 495 668-12-70 (многоканальный)

Факс: +7 495 668-12-70 (доб.304)

E-mail: info@moschip.ru

Skype отдела продаж:
moschip.ru
moschip.ru_4
moschip.ru_6
moschip.ru_9