VAC VACUUMSCHMELZE	**DATENBLATT** / **Specification**	**Sach Nr.:** Item no.:	**T60403-F4215-X178**
K-Nr.: K-no.: 25966	Ansteuerübertrager / Drive Transformer	Datum: Date:	24.01.2012
Kunde: Customer	Kd. Sach Nr.: Customers part no.:	Seite Page	1 von of 2

Maßbild (mm): Mechanical outline — Freimaßtoleranz DIN ISO 2768-c, General tolerances

Toleranz der Rastermaße ±0,2mm (Tolerances grid dimension)

DC=Date Code
F=Factory

Prüfmaß (test dimension)

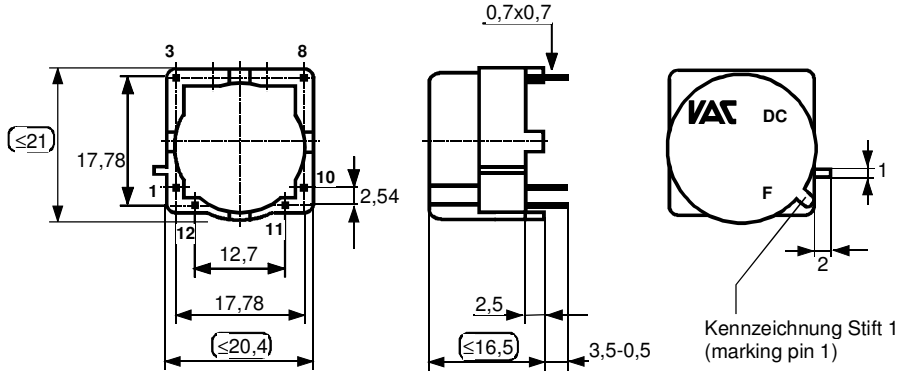

Anschlüsse:
Connections:

Beschriftung:
marking

VAC DC
4215X178
F

Anschlußschema:
Schematic diagram

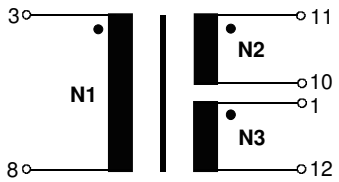

ü = 1 : 1 : 1

Betriebsdaten/Charakteristische Daten (Richtwerte):
Operational data/characteristic data (nominal values):

U_1 = 17 V U_2 = 17 V U_3 = 17 V f= 60 kHz
$\tau \leq 0{,}5$ $\int Udt \geq 170$ µVs Pü = 10 W

Working voltage U_{rms} = 600 V

Inductance L = 2,2 mH (f=10 kHz)
Leakage inductance L_{s1} = 0,47 µH (N_2 short circuited, f = 100 kHz, $U_{AC,eff}$ = 100 mV)

Coupling capacitance C_{k1-2} = 19 pF (f = 1 kHz, $U_{AC,eff}$ = 100 mV)
C_{k1-3} = 19 pF (f = 1 kHz, $U_{AC,eff}$ = 100 mV)

Umgebungstemperatur / ambient temperature -40 … +85°C
Lagertemperatur / storage temperature -40 … +85°C

Prüfung: (V: 100%-Test; AQL...: DIN ISO 2859-Teil1, SC = significant characteristic)
Inspection

1)	(V)	M3014	$U_{p,eff}$ = 5,25 kV,	2 s,	N1 gegen/vs N2+N3
			$U_{p,eff}$ = 4,5 kV,	2 s,	N2 gegen/vs N3
2)	(AQL 1/S4)	M3024	$U_{p,eff}$ = 900 V,	2 s,	N1 gegen/vs N2+N3
			$U_{TA,eff} \geq$ 750 V		
3)	(AQL 1/S4)	M3011/4	Einstellwerte / settings (N1):	U_E = 8,57V	t_d = 20 µs f_p = 1000 Hz
			Prüfwert / test value:	$I_p \leq$ 0.114 A	

Weitere Prüfungen auf Seite 2 / Further inspections see page 2

Weitere Vorschriften:
Applicable documents:

Datum	Name	Index	Änderung
24.01.12	Leh.	81	Operational data/characteristic data (nominal values): typo, Udt <= 170 mVs changed into >= 170µVs.
			Lapidary change.

Hrsg.: KB-E editor	Bearb: Sc designer		KB-PM: Yu check			freig.: HS released

Weitergabe sowie Vervielfältigung dieser Unterlage, Verwertung und Mitteilung ihres Inhalts nicht gestattet, soweit nicht ausdrücklich zugestanden. Zuwiderhandlungen verpflichten zu Schadenersatz. Alle Rechte für den Fall der Patenterteilung oder GM-Eintragung vorbehalten

Copying of this document, disclosing it to third parties or using the contents there for any purposes without express written authorization by use illegally forbidden. Any offenders are liable to pay all relevant damages.

Prüfung: (V: 100%-Test; AQL...: DIN ISO 2859-Teil1, SC = significant characteristic)
Inspection

4)	(V)	M3011/6	Polarität / Übersetzung / polarity turns ratio:	Toleranz / tolerance ± 2 % (SC)
5)	(AQL 1/S4)	M3011/5	R_{Cu1} = 235 mΩ±15%, R_{Cu2} = 235 mΩ ±15%, R_{Cu3} = 235 mΩ ±15%	
6)	(Fix 05)	M3290	Solderability test acc. chapter 1	
7)	(AQL 1/S4)	M3200	Mechanical test	

Typprüfung:
Type test:

Hochspannungsprüfung nach M3014
High voltage test according M3014

$U_{p,eff}$ = 5,25 kV, 1 min, N1 gegen/vs N2+N3

Messungen nach Temperaturangleich der Prüflinge an Raumtemperatur
Measurements after temperature balance of the samples at room temperature

Weitergabe sowie Vervielfältigung dieser Unterlage, Verwertung und Mitteilung ihres Inhalts nicht gestattet, soweit nicht ausdrücklich zugestanden. Zuwiderhandlungen verpflichten zu Schadenersatz. Alle Rechte für den Fall der Patenterteilung oder GM-Eintragung vorbehalten

Copying of this document, disclosing it to third parties or using the contents there for any purposes without express written authorization by use illegally forbidden.
Any offenders are liable to pay all relevant damages.

Общество с ограниченной ответственностью «МосЧип» ИНН 7719860671 / КПП 771901001
Адрес: 105318, г.Москва, ул.Щербаковская д.3, офис 1107

Данный компонент на территории Российской Федерации

Вы можете приобрести в компании MosChip.

Для оперативного оформления запроса Вам необходимо перейти по данной ссылке:

http://moschip.ru/get-element

Вы можете разместить у нас заказ для любого Вашего проекта, будь то серийное производство или разработка единичного прибора.

В нашем ассортименте представлены ведущие мировые производители активных и пассивных электронных компонентов.

Нашей специализацией является поставка электронной компонентной базы двойного назначения, продукции таких производителей как XILINX, Intel (ex.ALTERA), Vicor, Microchip, Texas Instruments, Analog Devices, Mini-Circuits, Amphenol, Glenair.

Сотрудничество с глобальными дистрибьюторами электронных компонентов, предоставляет возможность заказывать и получать с международных складов практически любой перечень компонентов в оптимальные для Вас сроки.

На всех этапах разработки и производства наши партнеры могут получить квалифицированную поддержку опытных инженеров.

Система менеджмента качества компании отвечает требованиям в соответствии с ГОСТ Р ИСО 9001, ГОСТ РВ 0015-002 и ЭС РД 009

Офис по работе с юридическими лицами:

105318, г.Москва, ул.Щербаковская д.3, офис 1107, 1118, ДЦ «Щербаковский»

Телефон: +7 495 668-12-70 (многоканальный)

Факс: +7 495 668-12-70 (доб.304)

E-mail: info@moschip.ru

Skype отдела продаж:
moschip.ru
moschip.ru_4
moschip.ru_6
moschip.ru_9