| REV. | DESCRIPTION | DATE | APPROVED |
|---|---|---|---|
| F | Engineering Update w/o Changes | 02/27/04 | M. C. |
| | | | |
| | | | |
| | | | |
| | | | |

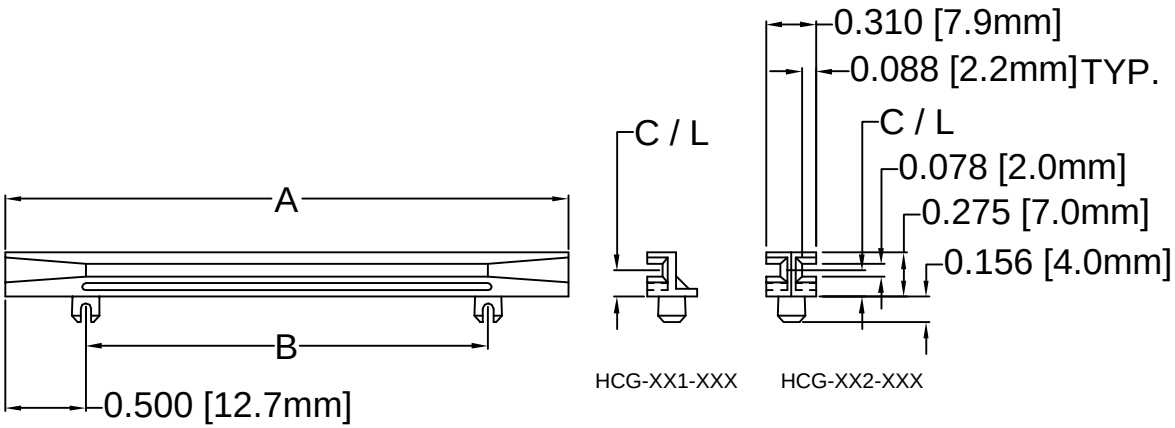


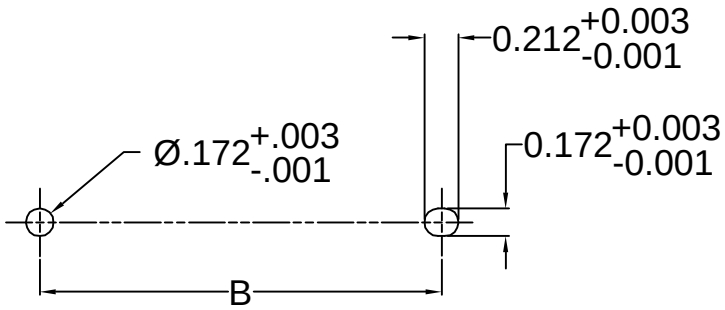


Recommended Mounting Holes

| PART NO. | | A ±.032 (.8) | B ±.016 (.4) | C/L ±.005 (.1) |
|---|---|---|---|---|
| HCG-201-165 | HCG-202-165 | 2.0 (50.8) | 1.0 (25.4) | .165 (4.2) |
| HCG-251-165 | HCG-252-165 | 2.5 (63.5) | 1.5 (38.1) | .165 (4.2) |
| HCG-301-165 | HCG-302-165 | 3.0 (76.2) | 2.0 (50.8) | .165 (4.2) |
| HCG-351-165 | HCG-352-165 | 3.5 (88.9) | 2.5 (63.5) | .165 (4.2) |
| HCG-401-165 | HCG-402-165 | 4.0 (101.6) | 3.0 (76.2) | .165 (4.2) |
| HCG-451-165 | HCG-452-165 | 4.5 (114.3) | 3.5 (88.9) | .165 (4.2) |
| HCG-501-165 | HCG-502-165 | 5.0 (127.0) | 4.0 (101.6) | .165 (4.2) |
| HCG-551-165 | HCG-552-165 | 5.5 (139.7) | 4.5 (114.3) | .165 (4.2) |
| HCG-601-165 | HCG-602-165 | 6.0 (152.4) | 5.0 (127.0) | .165 (4.2) |

2. MATERIAL: NYLON 6/6, 94V-0, BLACK. BIVAR MATERIAL CODE 22-BK.
   RTP POLYAMIDE NYLON 6/6, 0200 FR, BLACK OR MODIFIED PLASTICS MN6/6-SE BK.
1. GENERAL SPECIFICATIONS: BIVAR MOLDED COMPONENT SPECIFICATION BV00-E101.

STANDARD TOLERANCE
( UNLESS OTHERWISE SPECIFIED )

| DECIMALS | | ANGULAR |
|---|---|---|
| .X | ± .1 | X° ± 1° |
| .XX | ± .01 | |
| .XXX | ± .005 | |


BIVAR®
4 THOMAS, IRVINE, CA. 92618
TEL: (949) 951-8808 FAX: (949) 951-3974


TITLE: DOUBLE SIDED HORIZONTAL CARD GUIDE FOR P.C.B.

| DESIGNED: | DATE: | PART NO: | REVISION: |
|---|---|---|---|
| Shane Irving | 10/21/99 | HCG-XXX-XXX | F |
| CHECKED: D. Green | DATE: 11/26/02 | CAGE CODE : 32559 | SHEET # 1 OF 1 |

CAD GENERATED DOCUMENT, DO NOT MEASURE DRAWING.

Общество с ограниченной ответственностью «МосЧип» ИНН 7719860671 / КПП 771901001
Адрес: 105318, г.Москва, ул.Щербаковская д.3, офис 1107

**Данный компонент на территории Российской Федерации**

**Вы можете приобрести в компании MosChip.**

Для оперативного оформления запроса Вам необходимо перейти по данной ссылке:

http://moschip.ru/get-element

Вы можете разместить у нас заказ для любого Вашего проекта, будь то серийное производство или разработка единичного прибора.

В нашем ассортименте представлены ведущие мировые производители активных и пассивных электронных компонентов.

Нашей специализацией является поставка электронной компонентной базы двойного назначения, продукции таких производителей как XILINX, Intel (ex.ALTERA), Vicor, Microchip, Texas Instruments, Analog Devices, Mini-Circuits, Amphenol, Glenair.

Сотрудничество с глобальными дистрибьюторами электронных компонентов, предоставляет возможность заказывать и получать с международных складов практически любой перечень компонентов в оптимальные для Вас сроки.

На всех этапах разработки и производства наши партнеры могут получить квалифицированную поддержку опытных инженеров.

Система менеджмента качества компании отвечает требованиям в соответствии с ГОСТ Р ИСО 9001, ГОСТ РВ 0015-002 и ЭС РД 009

**Офис по работе с юридическими лицами:**

105318, г.Москва, ул.Щербаковская д.3, офис 1107, 1118, ДЦ «Щербаковский»

Телефон: +7 495 668-12-70 (многоканальный)

Факс: +7 495 668-12-70 (доб.304)

E-mail: info@moschip.ru

Skype отдела продаж:
moschip.ru
moschip.ru_4
moschip.ru_6
moschip.ru_9