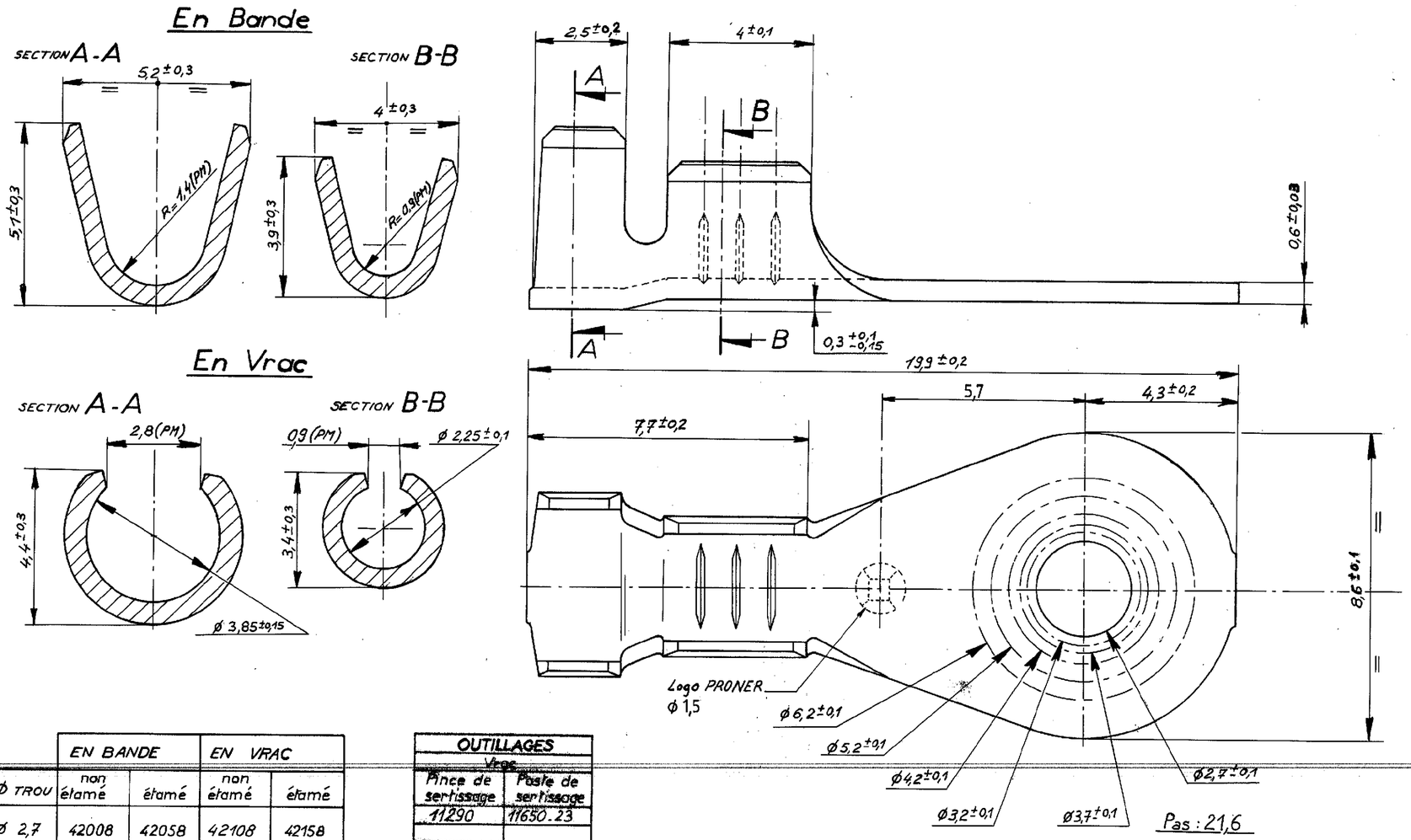

	EN BANDE		EN VRAC	
Ø TROU	non étamé	étamé	non étamé	étamé
Ø 2,7	42008	42058	42108	42158
Ø 3,2	42009	42059	42109	42159
Ø 3,7	42010	42060	42110	42160
Ø 4,2	42011	42061	42111	42161
Ø 5,2	42012	42062	42112	42162
Ø 6,2	42013	42063	42113	42163

OUTILLAGES	
Vrac	
Pince de sertissage	Poste de sertissage
11290	11650.23
Bande	
Référence presse	Référence applicateur
AP68.13000	14130
12550	12365
12600	

PISTE 1

PISTE 2

Etamage:
Ni: 112-25-3 1 µ mini
Sn: 112-16-3 2,5 à 6 µ

PRONER COMATEL P/N	Tyco Electronics P/N
P4210042009	0-1544519-1
P4210042011	0-1544519-2
P4210042012	0-1544519-3
P4210042013	0-1544519-4
P4210042061	0-1544519-5
P4210042062	0-1544519-6
P4210042063	0-1544519-7

Modification	Vérifié	Dessiné	Date	Indice
ER00-0359-04	/	SRd	15/07/2004	E

Observation : Capacité 0,5 - 1,5²

Norme :

Pièce — Désignation : COSSE à PLAGE RONDE — Référence : — Affectation :

Code Matière : CuZn33-H19

Code Traitement : HV1=108-140

Ensemble — Désignation : — Référence :

Tolérance générale	Dessiné	Vérifié
	Faubert	

PRONER B.P. 31 - 93161 Noisy-le-Grand cedex (1) 43.03.56.89

Ech. : 10 A2

Reproduction et diffusion interdites sans autorisation.

Date : 16 07 87

N° C3354

Property of Tyco Electronics Corporation, Sep 16 2004
CUSTOMER DRWG: 1544519 REV: A PG 1 OF 1

Общество с ограниченной ответственностью «МосЧип» ИНН 7719860671 / КПП 771901001
Адрес: 105318, г.Москва, ул.Щербаковская д.3, офис 1107

Данный компонент на территории Российской Федерации

Вы можете приобрести в компании MosChip.

Для оперативного оформления запроса Вам необходимо перейти по данной ссылке:

http://moschip.ru/get-element

Вы можете разместить у нас заказ для любого Вашего проекта, будь то серийное производство или разработка единичного прибора.

В нашем ассортименте представлены ведущие мировые производители активных и пассивных электронных компонентов.

Нашей специализацией является поставка электронной компонентной базы двойного назначения, продукции таких производителей как XILINX, Intel (ex.ALTERA), Vicor, Microchip, Texas Instruments, Analog Devices, Mini-Circuits, Amphenol, Glenair.

Сотрудничество с глобальными дистрибьюторами электронных компонентов, предоставляет возможность заказывать и получать с международных складов практически любой перечень компонентов в оптимальные для Вас сроки.

На всех этапах разработки и производства наши партнеры могут получить квалифицированную поддержку опытных инженеров.

Система менеджмента качества компании отвечает требованиям в соответствии с ГОСТ Р ИСО 9001, ГОСТ РВ 0015-002 и ЭС РД 009

Офис по работе с юридическими лицами:

105318, г.Москва, ул.Щербаковская д.3, офис 1107, 1118, ДЦ «Щербаковский»

Телефон: +7 495 668-12-70 (многоканальный)

Факс: +7 495 668-12-70 (доб.304)

E-mail: info@moschip.ru

Skype отдела продаж:
moschip.ru
moschip.ru_4
moschip.ru_6
moschip.ru_9