THIS DRAWING IS UNPUBLISHED. RELEASED FOR PUBLICATION 20
© COPYRIGHT 20 BY TYCO ELECTRONICS CORPORATION. ALL RIGHTS RESERVED.

PART NUMBER	REV	TERMINATOR	FEED TYPE	DESCRIPTION
1529214-1	B	BENCH & LEADMAKER	MECH POST FEED	HDI APPLICATOR
7-1529214-1	B	BENCH & LEADMAKER	MECH POST FEED	-1 AND SPARE PARTS
7-1529214-7	A	-	-	SPARE PARTS KIT

SET UP GAGE 458638-3

LOC	DIST
A	66

REVISIONS

P	LTR	DESCRIPTION	DATE	DWN	APVD
	A	SEE ECO-07-004548	27FEB2007	LJL	MC
	B	ECR-08-006107	11FEB2008	MY	GB

CRIMP DATA	TE TERMINAL		TE CRIMP SPECS
TERMINAL NAME: .250 SERIES FASTIN FASTON RECEPTACLE			
CRIMP	SIZE	TYPE	RANGE
WIRE	2.79 [.110 IN]	F	18 - 14 AWG
INSUL	4.57 [.180 IN]	F	3.05-4.32 [.120-.170 IN] △6 △7
WIRE STRIP LENGTH SEE RELEVANT APPL. SPEC.			APPL INSTRUCTIONS 408-8323 & 408-8490
TERMINAL APPL SPEC	114-2025 △7 -		FEED 21.46 [.845 IN]

TERMINALS APPLIED

42281	-	-	-
60634	-	-	-
154935 △6	-	-	-
63563 △6	-	-	-
152373 △6	-	-	-

WIRE SIZE	CRIMP HEIGHT *	REF SETTING *
14 AWG	1.80 ±0.05 [.071 ±.002 IN]	B 3
2 X 18 AWG △7	1.65 ±0.05 [.065 ±.002 IN]	C 5
16 AWG	1.57 ±0.05 [.062 ±.002 IN]	D 0
18 AWG	1.42 ±0.05 [.056 ±.002 IN]	E 1
-	-	-
-	-	-
-	-	-
-	-	-
-	-	-
-	-	-
-	-	-
-	-	-
-	-	-

△1 RECOMMENDED SPARE PARTS

2. GREASE RAM, CAM, CAM FOLLOWER AND FEED ROD LIGHTLY.

△3 CERTAIN TERMINALS REQUIRE LUBRICATION. REFER TO THE APPLICATOR INSTRUCTION SHEET FOR MORE INFORMATION.

4. LUBRICATE DAILY PER THE APPLICATOR INSTRUCTION SHEET SUPPLIED WITH THE APPLICATOR.

△5 ITEM 56, CUT TO LENGTH AT ASSEMBLY.

△6 TERMINAL INSULATION RANGE IS 3.05-4.06 [.120-.160 IN]; INSULATION RANGE FOR DOUBLE WIRE COMBINATION IS 2 X 2.7mm MAX.

△7 DOUBLE WIRE COMBINATION MAY NOT BE SHOWN ON APPLICATION SPECIFICATION.

* WARNING

ON INSTALLATION, SET WIRE DISC TO LARGEST WIRE SIZE SETTING. USE OF SETTINGS BELOW MIN. REQUIRED CRIMP HEIGHT SETTING WILL CAUSE DAMAGE TO CRIMP TOOLING.

VIEW B ROTATED 180°

POST-FEED 40mm STROKE

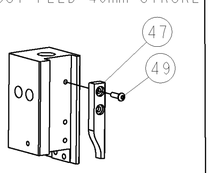

POST-FEED 30mm STROKE

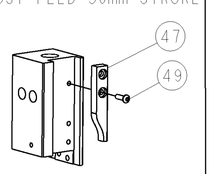

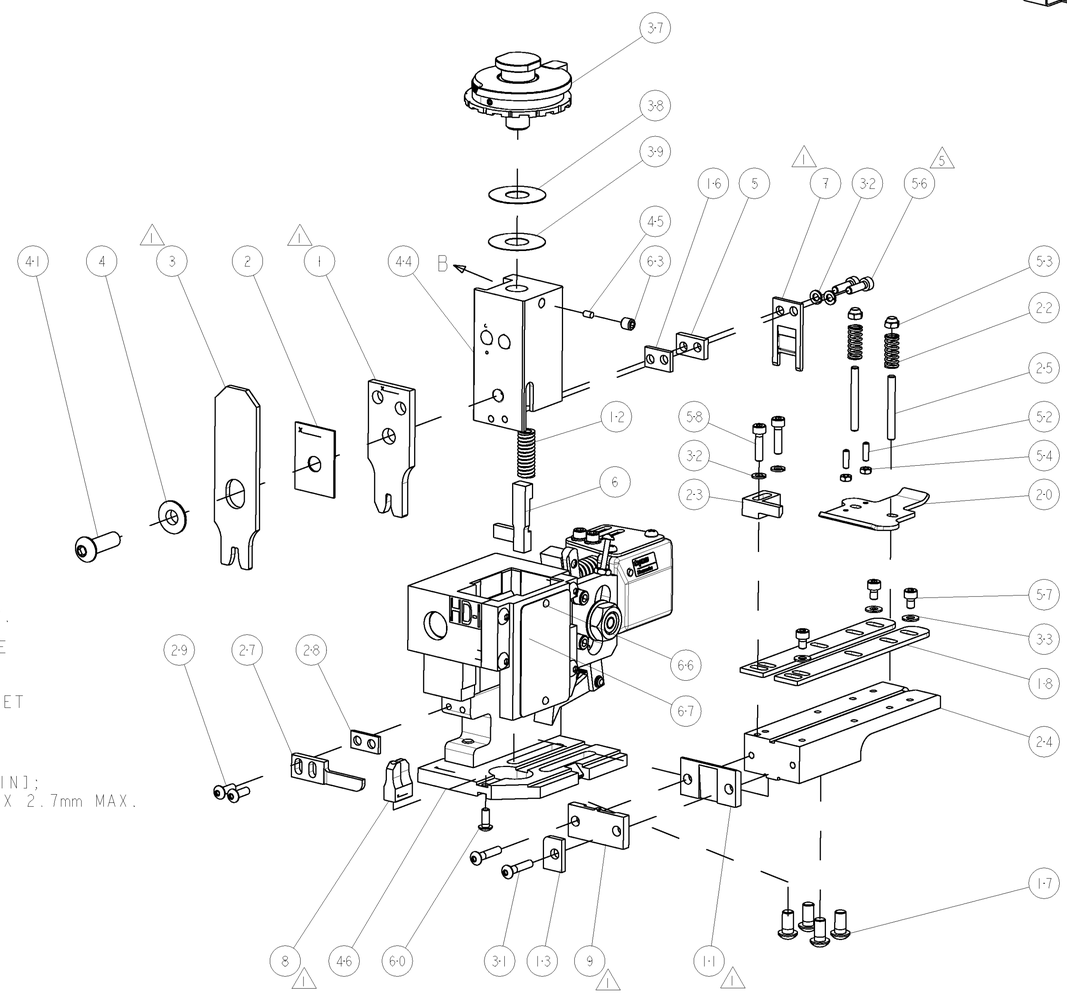

						ITEM NO
	-	1	1	1338705-4	DOCUMENTATION PACKAGE	71
	-	1	1	461264-5	PLATE, IDENTIFICATION	67
	-	2	2	21017-2	SCREW, DRIVE	66
	-	1	1	3-18031-0	SCR, SET, CUP POINT M6 X 6.0	63
	-	1	1	18024-7	SCR, BTN SKT HD CAP (M4 X 10.0)	60
	-	2	2	1-18023-3	SCR, SKT HD CAP M4 X 16.0	58
	-	3	3	18023-9	SCR, SKT HD CAP M4 X 6.0	57
△5	-	2	2	9-18023-6	SCR, SKT HD CAP M4 X 14.0	56
	-	2	2	18029-1	NUT, HEX, REG M3	54
	-	2	2	986965-1	NUT, LOCK, HEX, TORQUE (M4)	53
	-	2	2	2-18032-2	SCR, SET, FLT POINT M3 X 10.0	52
	-	1	1	18024-3	SCR, BTN SKT HD CAP (M3 X 10.0)	49
	-	1	1	1338676-1	CAM, UNIVERSAL POST-FEED	47
	-	1	1	1338662-2	SUB ASSY, APPLICATOR FRAME	46
	-	1	1	690191-1	PLUG,NYLON	45
	-	1	1	1320998-1	RAM	44
	-	1	1	2-18024-6	SCR, BTN SKT HD CAP (M8 X 25.0)	41
	-	1	1	690125-1	SHIM SUB-ASSY	39
	-	1	1	1-469367-0	SHIM	38
	-	1	1	879103-2	FINE ADJUST HEAD ASSEMBLY	37
	-	3	3	18027-2	WASHER, FLAT, REG M4	33
	-	4	4	18025-2	WASHER, SPRG LOCK, REG M4	32
	-	2	2	1-18024-0	SCR, BTN SKT HD CAP (M4 X 20.0)	31
	-	2	2	18024-8	SCR, BTN SKT HD CAP (M4 X 12.0)	29
	-	1	1	3-690451-2	SPACER, STRIPPER	28
	-	1	1	240639-1	STRIPPER (MACHINING)	27
	-	2	2	1320906-1	STUD, THREADED	25
	-	1	1	1320995-3	PLATE, STRIP GUIDE	24
	-	1	1	240825-2	PLATE, STRIP HOLD DOWN	23
	-	2	2	4-22281-1	SPRING, DRAG	22
	-	1	1	1338665-1	DRAG	20
	-	2	2	1338663-5	GUIDE, LOWER STRIP	18
	-	4	4	1-18024-8	SCR, BTN SKT HD CAP (M6 X 12.0)	17
	-	1	1	1338708-1	SPACER, SLUG BLADE	16
	-	1	1	1-690481-1	SPACER, HOLD DOWN	13
	-	1	1	23846-1	SPRING, DIE	12
△1	-	1	1	240833-2	PLATE, REAR SHEAR	11
△1	-	1	1	690495-5	PLATE, FRONT SHEAR	9
△1	1	2	1	1333219-3	ANVIL, COMBINATION	8
△1	-	1	1	690474-3	BLADE, SLUG	7
	-	1	1	2-455892-4	HOLD DOWN, TERMINAL	6
	-	1	1	240641-1	SPACER	5
	-	1	1	238009-1	BLOCK, FL CRIMPER SPACER	4
△1	1	2	1	4-456134-6	CRIMPER, INSULATION F PREMIUM	3
	-	1	1	455888-8	SPACER, CRIMPER	2
△1	1	2	1	456408-5	CRIMPER, WIRE PREMIUM	1
	-77	-71	-1	PART NO	DESCRIPTION	ITEM NO

THIS DRAWING IS A CONTROLLED DOCUMENT FOR TYCO ELECTRONICS CORPORATION. IT IS SUBJECT TO CHANGE WITHOUT NOTICE. ANY QUESTIONS REGARDING THIS DRAWING SHOULD BE CONTACTED FOR THE LATEST REVISION.

DIMENSIONS: INCHES

TOLERANCES UNLESS OTHERWISE SPECIFIED:
0 PLC ±-
1 PLC ±0.1
2 PLC ±0.01
3 PLC ±0.001
4 PLC ±0.0001
ANGLES ±-

MATERIAL - -
FINISH - -

DWN D PROUSE 30JAN2007
CHK -
APVD M CLIFFORD 30JAN2007
PRODUCT SPEC -
APPLICATION SPEC -
WEIGHT -

tyco Electronics
Tyco Electronics
Harrisburg, PA 17105-3608

NAME FINE ADJUST END FEED HDI APPLICATOR -

SIZE	CAGE CODE	DRAWING NO	RESTRICTED TO
A1	00779	C-1529214	-

CUSTOMER DRAWING | SCALE 3:5 | SHEET 1 OF 1 | REV B

CUSTOMER VIEWABLE ASSEMBLY

AMP 4805 REV 31MAR2000

Pro/ENGINEER DRAWING

Общество с ограниченной ответственностью «МосЧип» ИНН 7719860671 / КПП 771901001
Адрес: 105318, г.Москва, ул.Щербаковская д.3, офис 1107

Данный компонент на территории Российской Федерации

Вы можете приобрести в компании MosChip.

Для оперативного оформления запроса Вам необходимо перейти по данной ссылке:

http://moschip.ru/get-element

Вы можете разместить у нас заказ для любого Вашего проекта, будь то серийное производство или разработка единичного прибора.

В нашем ассортименте представлены ведущие мировые производители активных и пассивных электронных компонентов.

Нашей специализацией является поставка электронной компонентной базы двойного назначения, продукции таких производителей как XILINX, Intel (ex.ALTERA), Vicor, Microchip, Texas Instruments, Analog Devices, Mini-Circuits, Amphenol, Glenair.

Сотрудничество с глобальными дистрибьюторами электронных компонентов, предоставляет возможность заказывать и получать с международных складов практически любой перечень компонентов в оптимальные для Вас сроки.

На всех этапах разработки и производства наши партнеры могут получить квалифицированную поддержку опытных инженеров.

Система менеджмента качества компании отвечает требованиям в соответствии с ГОСТ Р ИСО 9001, ГОСТ РВ 0015-002 и ЭС РД 009

Офис по работе с юридическими лицами:

105318, г.Москва, ул.Щербаковская д.3, офис 1107, 1118, ДЦ «Щербаковский»

Телефон: +7 495 668-12-70 (многоканальный)

Факс: +7 495 668-12-70 (доб.304)

E-mail: info@moschip.ru

Skype отдела продаж:
moschip.ru
moschip.ru_4
moschip.ru_6
moschip.ru_9