PRODUCT NUMBER	TYPE	TOP CAGE HOLE	PACKAGE
10122382-101LF	3 EMI SUPPRESSION PINS IN TOP CAGE & COMPLIANT PINS IN BOTTOM CAGE	WITHOUT HOLE	TRAY
10122382-102LF	3 EMI SUPPRESSION PINS IN TOP CAGE & COMPLIANT PINS IN BOTTOM CAGE	WITH HOLE	TRAY
10122382-202LF	3 EMI SUPPRESSION PINS IN TOP CAGE & NO COMPLIANT PINS IN BOTTOM CAGE	WITH HOLE	TRAY
10122382-112LF	3 EMI SUPPRESSION PINS IN TOP CAGE & COMPLIANT PINS IN BOTTOM CAGE	WITH HOLE	Tape&Reel

D

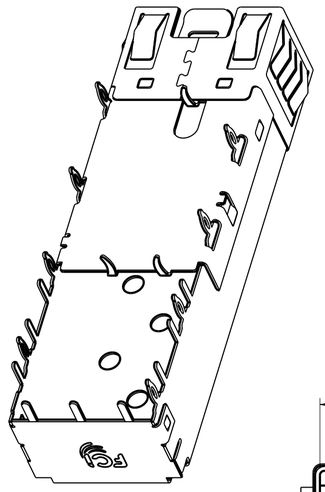

10122382-102LF
SFP+ 1X1 CAGE BASIC TYPE

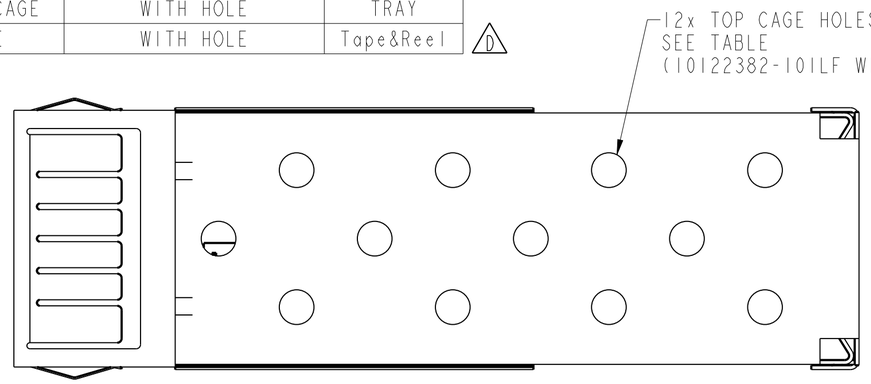

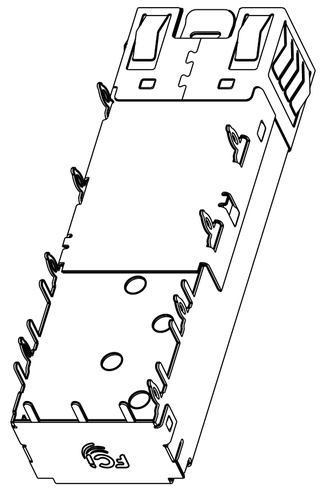

10122382-202LF
(NO COMPLIANT PINS IN BOTTOM CAGE)

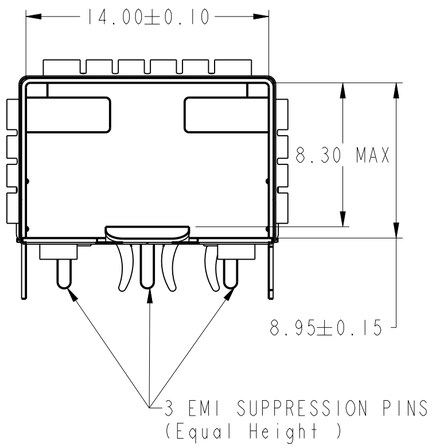

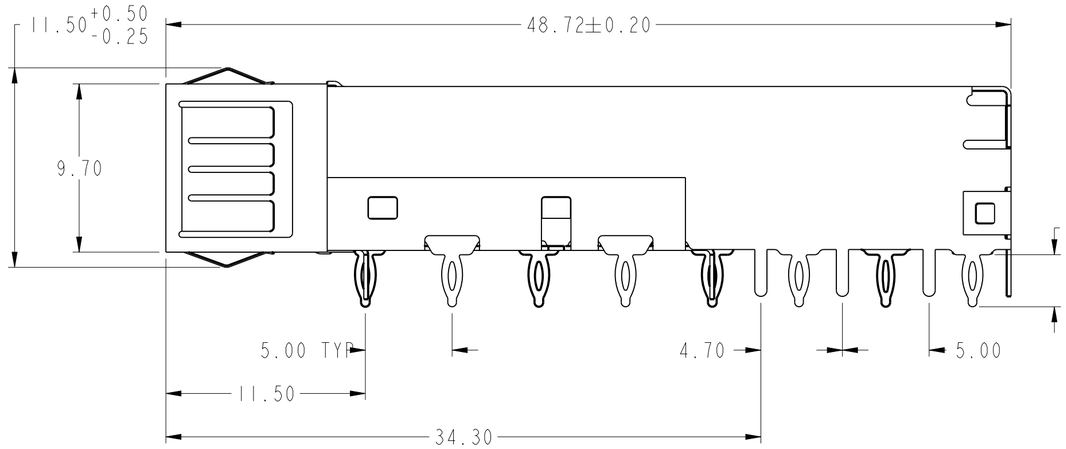

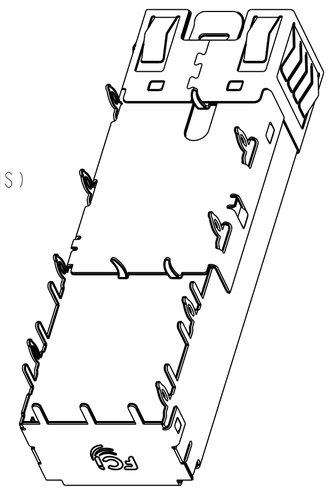

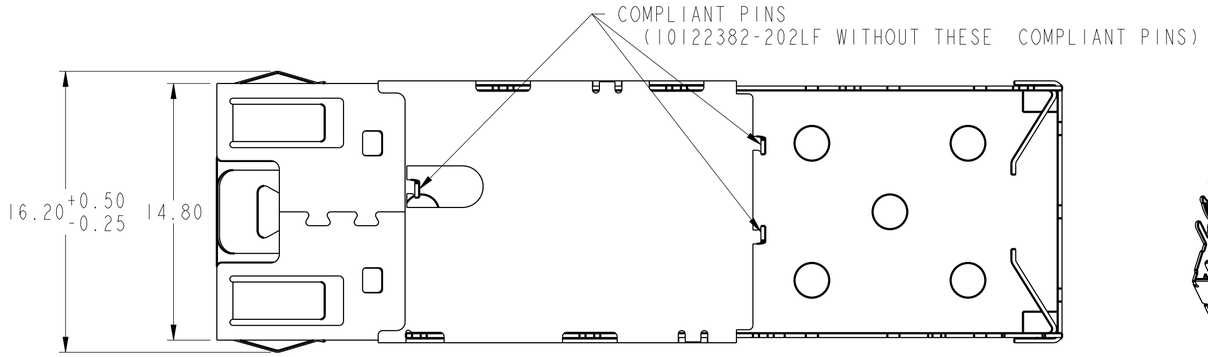

10122382-102LF
3 EMI SUPPRESSION PINS IN TOP CAGE & COMPLIANT PINS IN BOTTOM CAGE

10122382-101LF
(NO TOP CAGE HOLES FOR BETTER EMI PERFORMANCE)

NOTES:

1. MATERIAL:
   CAGE BODY: NICKEL SILVER ALLOY
   EMI SPRING: STAINLESS STEEL
   INSULATION TAPE:SILICON POLYIMIDE
2. DATUM AND BASIC DIMENSIONS ARE ESTABLISHED BY CUSTOMER.
3. PADS AND VIAS ARE CHASSIS GROUND, 11 PLACES.
4. THROUGH HOLES, PLATING OPTIONAL.
5. CROSS-HATCHED AREA DENOTES COMPONENT AND TRACE KEEP-OUT (EXCEPT CHASSIS GROUND).
6. THIS AREA DENOTES COMPONENT KEEP-OUT (TRACES ALLOWED).
7. PRODUCT SPECIFICATION: GS-12-1165
8. APPLICATION SPECIFICATION: GS-20-0384
9. PACKAGE PER GS-14-2344 AND GS-14-920
10. PRODUCT MEETS EUROPEAN UNION DIRECTIVES AND OTHER COUNTRY REGULATIONS AS DESCRIBED IN GS-22-008.

spec ref	RELEASE	dr	LinA	2016-02-18	projection	MM	size A2 / scale 4:1
tolerance std ASME Y14.5	TOLERANCES UNLESS OTHERWISE SPECIFIED	eng	LinA	2016-02-18			ecn no NID-0870
		chr					rel level Released
		appr	Pei-Ming Zheng	2016-02-18	product family	SFP +	
surface -	linear 0.X ±0.25 / 0.XX ±0.15 / 0.XXX ±-	Amphenol FCi	title: SFP+ 1X1 Cage EMI SPRING TYPE		dwg no	10122382	rev D
ISO 1302	angular 0° ±2°		cat. no. -		Product - Customer Drw		sheet 1 of 6

© 2016 AFCi

Creo File - REV E - 2016-02-12

PRODUCT NUMBER	TYPE	TOP CAGE HOLE	PACKAGE
10122382-302LF	2 EMI SUPPRESSION PINS IN TOP CAGE & COMPLIANT PINS IN BOTTOM CAGE	WITH HOLE	TRAY
10122382-402LF	2 EMI SUPPRESSION PINS IN TOP CAGE & NO COMPLIANT PINS IN BOTTOM CAGE	WITH HOLE	TRAY

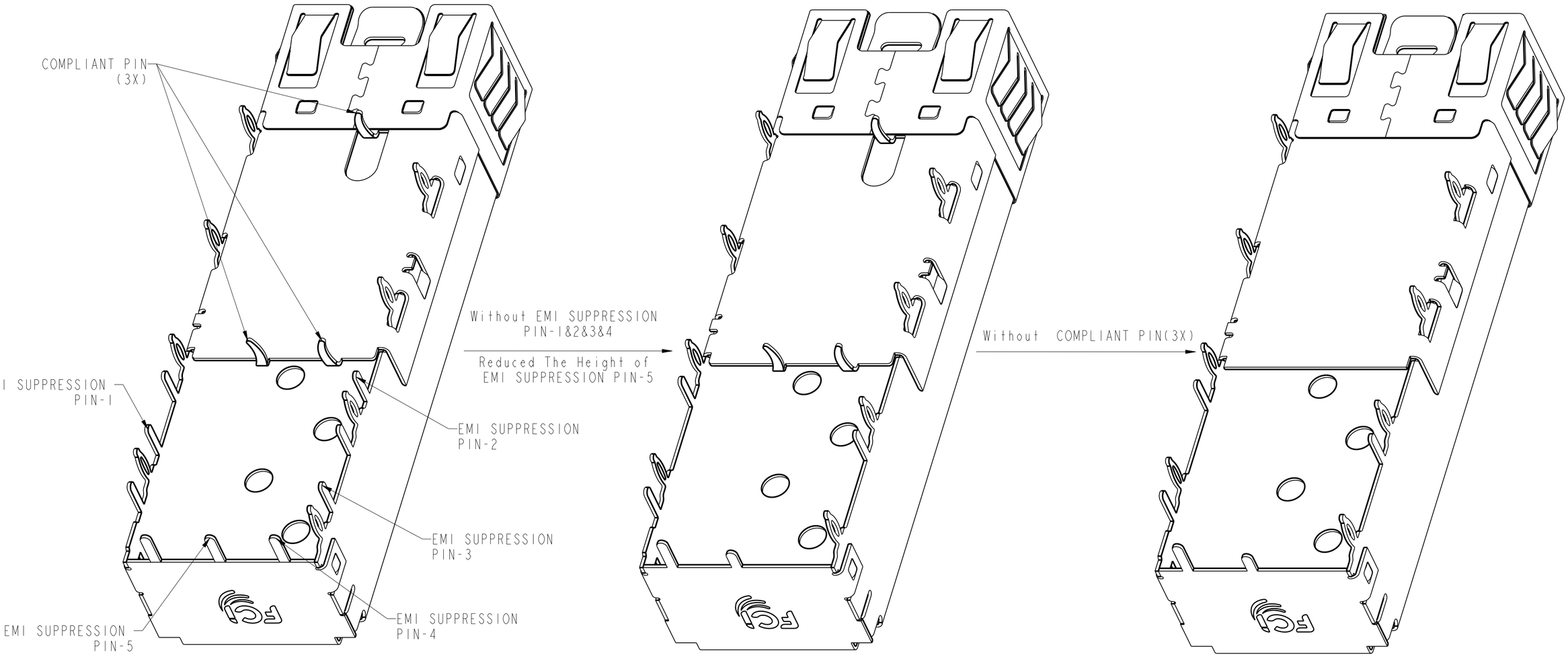

10122382-102LF

10122382-302LF

10122382-402LF

10122382-302LF/402LF WILL ALLOW FOR BELLY TO BELLY MOUNTING.

spec ref	RELEASE	dr	LinA	2016-02-18	projection	MM	size A2 / scale 5:1
tolerance std ASME Y14.5 -	TOLERANCES UNLESS OTHERWISE SPECIFIED	eng	LinA	2016-02-18			ecn no NID-0879
		chr					
		appr	Pei-Ming Zheng	2016-02-18	product family	SFP +	rel level Released
surface - ✓ ISO 1302	linear 0.X ±0.25; 0.XX ±0.15; 0.XXX ±-	title	SFP+ IXI Cage EMI SPRING TYPE		dwg no	10122382	rev D
	angular 0° ±2°	cat. no.	-		Product - Customer Drw		sheet 2 of 6

© 2016 AFCI

PRODUCT NUMBER	TYPE	TOP CAGE HOLE	PACKAGE
10122382-502LF	CAGE WITH INSULATION TAPE	WITH HOLE	TRAY

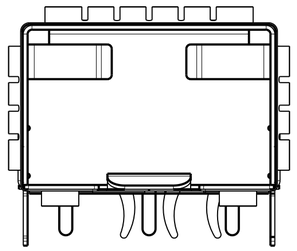

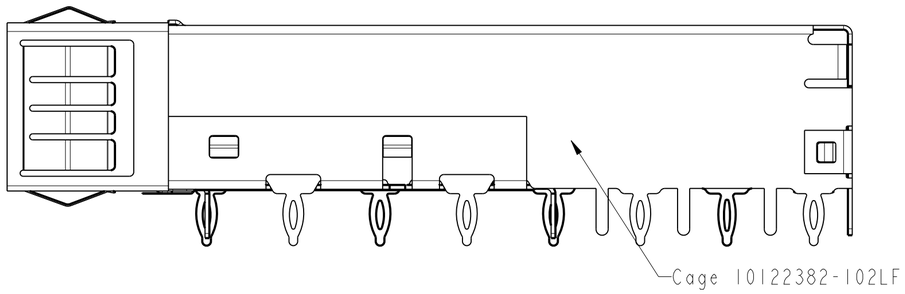

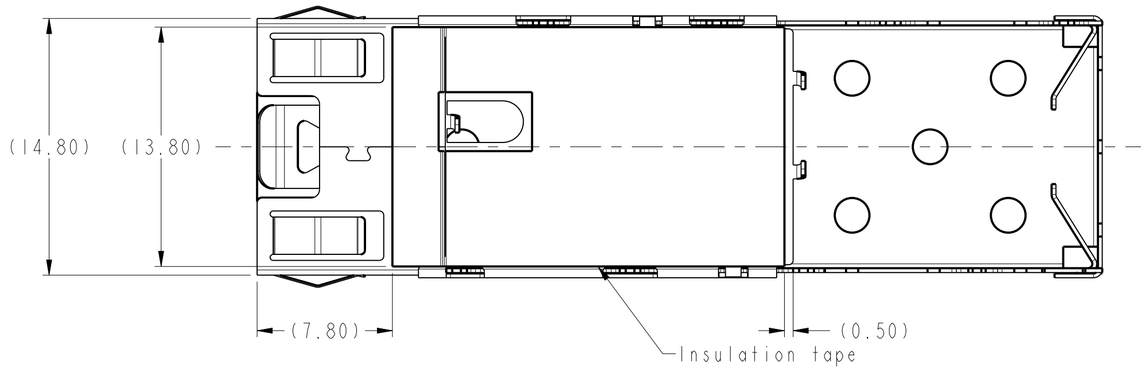

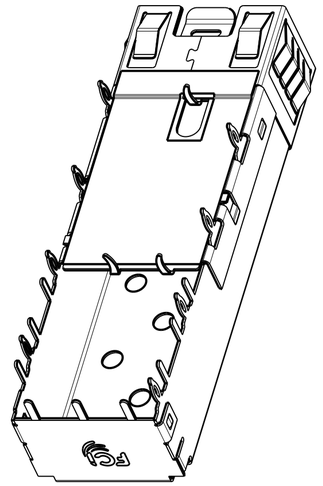

SCALE 5:2

10122382-502LF
(A MYLAR ON THE BOTTOM FOR INSULATION PROTECTION)

spec ref	RELEASE			dr	LinA	2019-02-19	projection	MM	size A2 / scale 4:1
tolerance std ASME Y14.5	TOLERANCES UNLESS OTHERWISE SPECIFIED			eng	LinA	2019-02-19			ecn no NI0-0370
				chr					rel level Released
				appr	Pei-Ming.Zheng	2019-02-19	product family	SFP +	
surface -	linear	0.X	±0.25	Amphenol FCi	title	SFP+ 1X1 Cage EMI SPRING TYPE	dwg no	10122382	rev D
		0.XX	±0.15						
		0.XXX	±-						
ISO 1302	angular	0°	±2°		cat. no.	-	Product - Customer Drw		sheet 3 of 6

© 2016 AFCi

Creo File - REV E - 2016-02-12

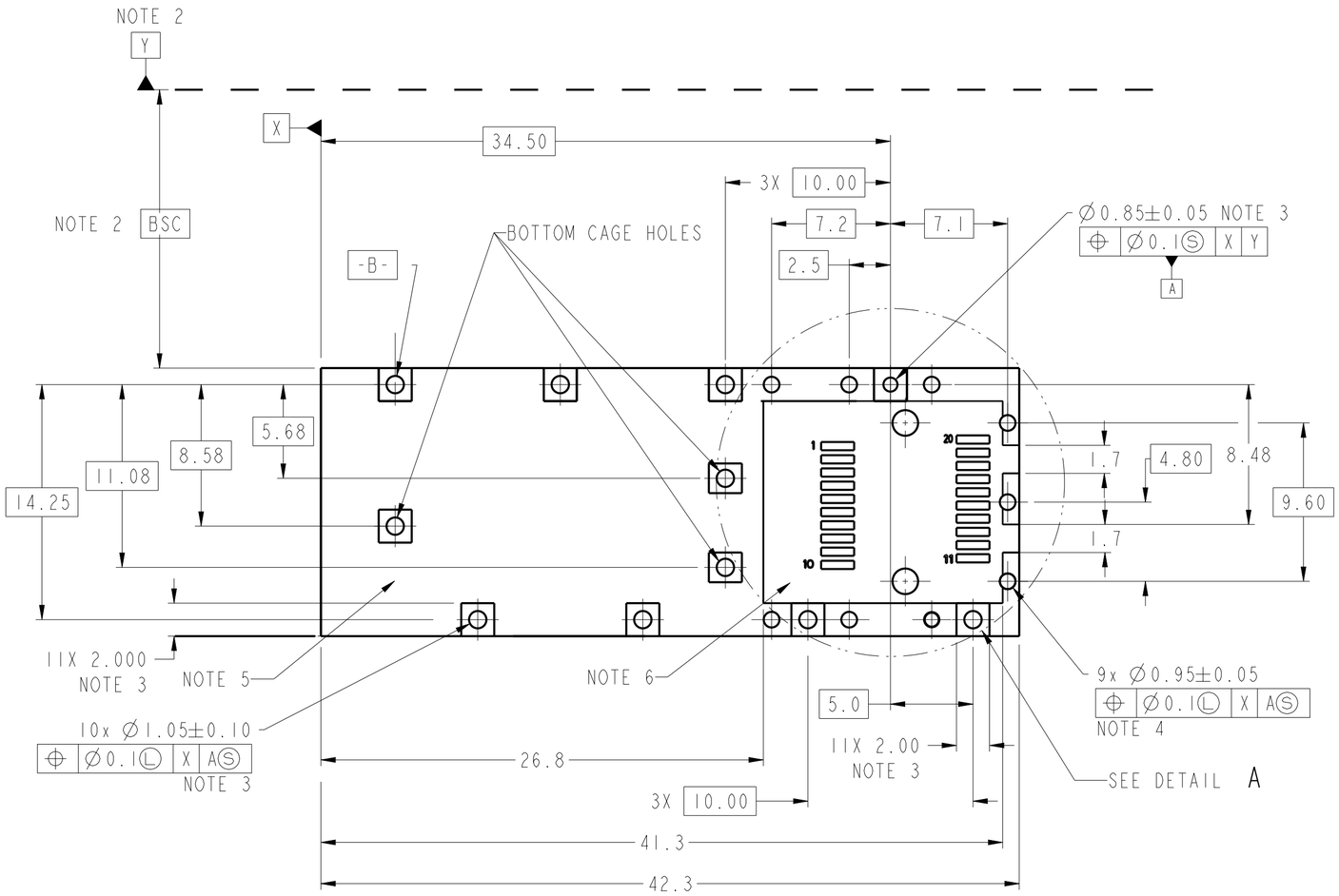

10122382-101LF/102LF/302LF/502LF
HOST BOARD MECHANICAL LAYOUT
SINGLE SIDED APPLICATIONS

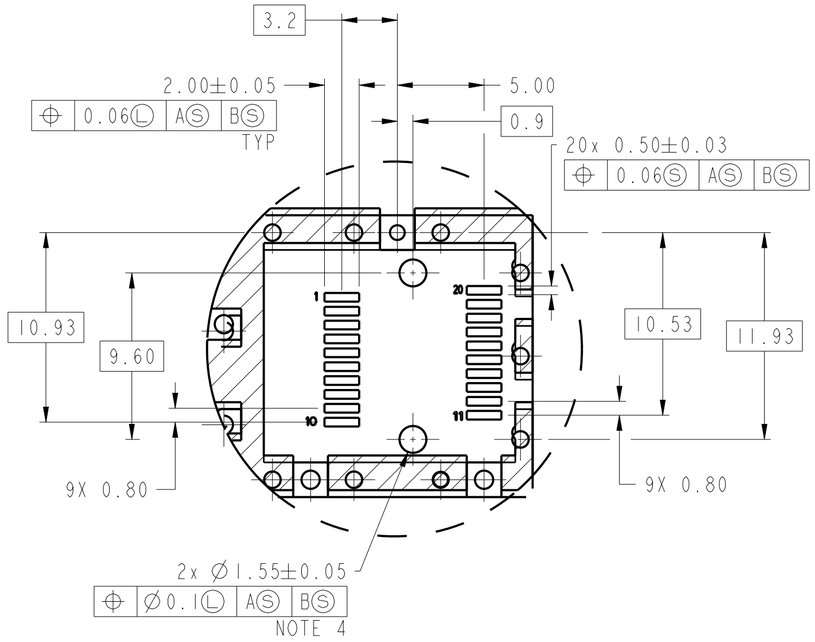

DETAIL A: HOST CONNECTOR LAYOUT
SCALE 4:1

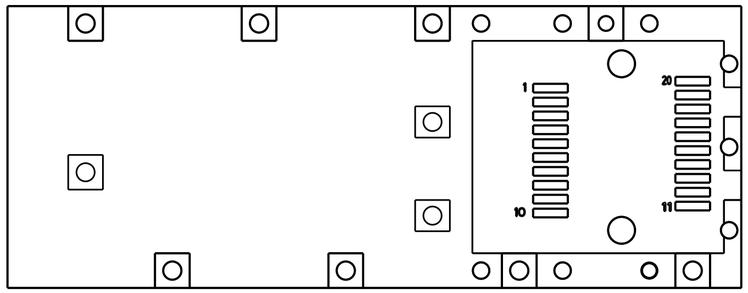

10122382-202LF
HOST BOARD MECHANICAL LAYOUT
SINGLE SIDED APPLICATIONS
(ONLY WITHOUT BOTTOM CAGE HOLES)

NOTE:
SEE SHEET 4 FOR
HOST CONNECTOR LAYOUT

spec ref	RELEASE			dr	LinA	2016-02-18	projection	MM
tolerance std ASME Y14.5 -	TOLERANCES UNLESS OTHERWISE SPECIFIED			eng	LinA	2016-02-18		
				chr				
				appr	Pei-Ming.Zheng	2016-02-18	product family -	
surface - ISO 1302	linear	0.X	±0.25	title	SFP+ 1X1 Cage EMI SPRING TYPE		dwg no 10122382	rev D
		0.XX	±0.15					
		0.XXX	±-					
	angular	0°	±2°	cat. no. -		Product - Customer Drw		sheet 4 of 6

size A2 | scale 4:1 | ecn no NX-0370 | rel level Released

Amphenol FCi

© 2016 AFCi

Creo File - REV E - 2016-02-12

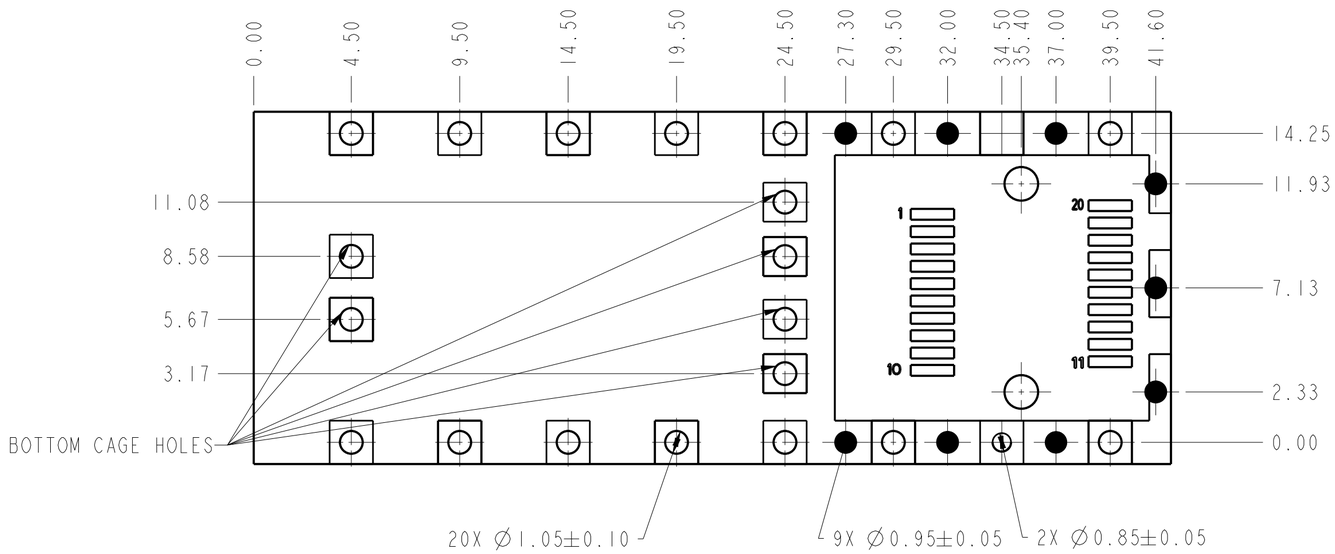

NOTE:
SEE SHEET 4 FOR
HOST CONNECTOR LAYOUT

10122382-302LF
HOST BOARD MECHANICAL LAYOUT
BELLY TO BELLY APPLICATIONS

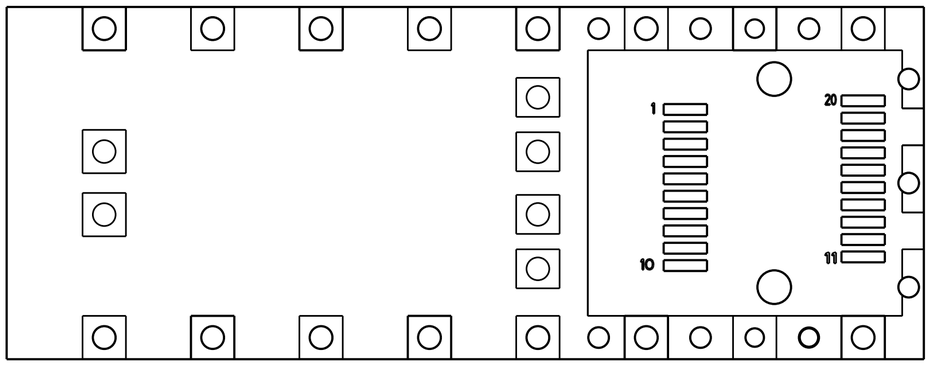

NOTE:
SEE SHEET 4 FOR
HOST CONNECTOR LAYOUT

10122382-402LF
HOST BOARD MECHANICAL LAYOUT
BELLY TO BELLY APPLICATIONS
(ONLY WITHOUT BOTTOM CAGE HOLES)

spec ref	RELEASE			dr	LinA	2016-02-18	projection	MM
tolerance std ASME Y14.5 -	TOLERANCES UNLESS OTHERWISE SPECIFIED			eng	LinA	2016-02-18		
				chr				
				appr	Pei-Ming.Zheng	2016-02-18	product family -	
surface -	linear	0.X	±0.25	Amphenol FCi	title	SFP+ IXI Cage	dwg no	10122382
		0.XX	±0.15			EMI SPRING TYPE		
		0.XXX	±-					
ISO 1302	angular	0°	±2°		cat. no. -	Product - Customer Drw		

size A2	scale 1:1	rev D	
ecn no NX-0879			
rel level Released			
sheet 5 of 6			

© 2016 AFCi

Creo File - REV E - 2016-02-12

BEZEL AND BOARD POSITION DIMENSIONS FOR SINGLE SIDE MOUNTING
(EMI SPRING FINGER)

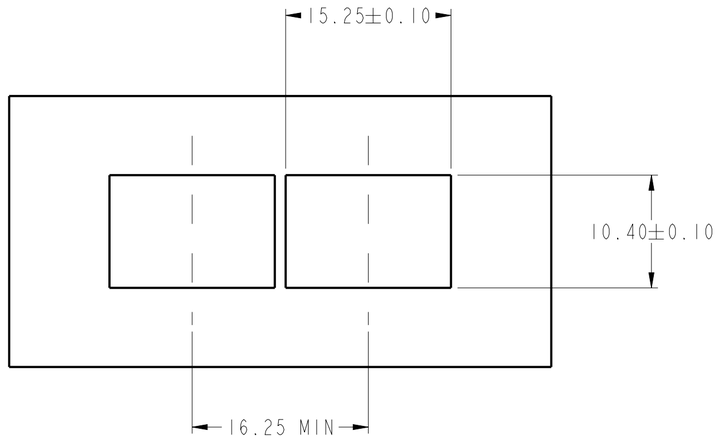

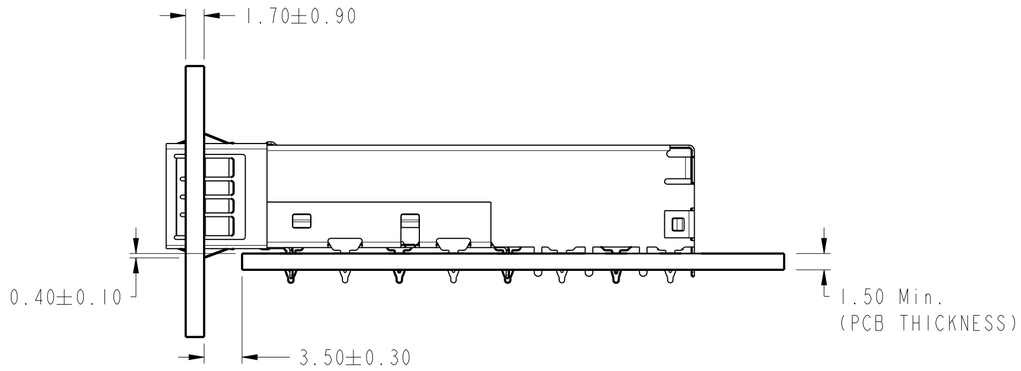

10122382-302LF/402LF
BEZEL AND BOARD POSITION DIMENSIONS FOR BELLY TO BELLY MOUNTING
(EMI SPRING FINGER)

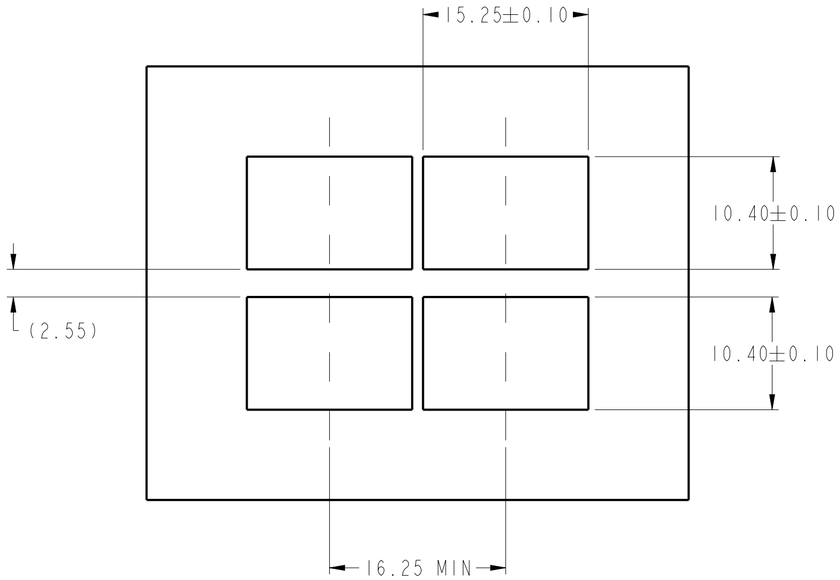

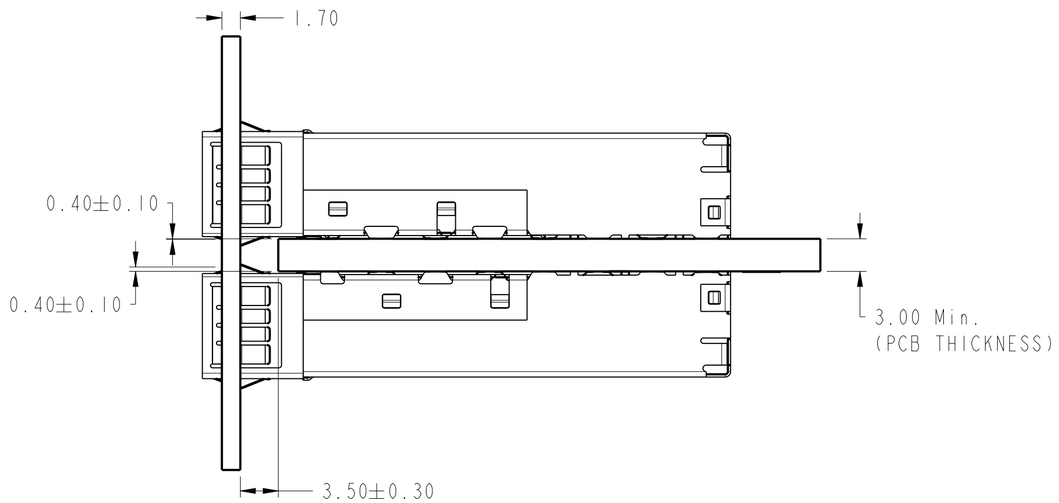

spec ref	RELEASE			dr	LinA	2019-02-19	projection	MM	size A2 / scale 1:1
tolerance std ASME Y14.5 -	TOLERANCES UNLESS OTHERWISE SPECIFIED			eng	LinA	2019-02-19			ecn no NID-0879
				chr					
				appr	Pei-Ming Zheng	2019-02-19	product family	SFP +	rel level Released
surface - ✓	linear	0.X	±0.25	Amphenol FCi	title SFP+ 1X1 Cage EMI SPRING TYPE		dwg no 10122382		rev D
		0.XX	±0.15						
		0.XXX	±-						
ISO 1302	angular	0°	±2°		cat. no. -		Product - Customer Drw		sheet 6 of 6

© 2016 AFCI

Общество с ограниченной ответственностью «МосЧип» ИНН 7719860671 / КПП 771901001
Адрес: 105318, г.Москва, ул.Щербаковская д.3, офис 1107

Данный компонент на территории Российской Федерации

Вы можете приобрести в компании MosChip.

Для оперативного оформления запроса Вам необходимо перейти по данной ссылке:

http://moschip.ru/get-element

Вы можете разместить у нас заказ для любого Вашего проекта, будь то серийное производство или разработка единичного прибора.

В нашем ассортименте представлены ведущие мировые производители активных и пассивных электронных компонентов.

Нашей специализацией является поставка электронной компонентной базы двойного назначения, продукции таких производителей как XILINX, Intel (ex.ALTERA), Vicor, Microchip, Texas Instruments, Analog Devices, Mini-Circuits, Amphenol, Glenair.

Сотрудничество с глобальными дистрибьюторами электронных компонентов, предоставляет возможность заказывать и получать с международных складов практически любой перечень компонентов в оптимальные для Вас сроки.

На всех этапах разработки и производства наши партнеры могут получить квалифицированную поддержку опытных инженеров.

Система менеджмента качества компании отвечает требованиям в соответствии с ГОСТ Р ИСО 9001, ГОСТ РВ 0015-002 и ЭС РД 009

Офис по работе с юридическими лицами:

105318, г.Москва, ул.Щербаковская д.3, офис 1107, 1118, ДЦ «Щербаковский»

Телефон: +7 495 668-12-70 (многоканальный)

Факс: +7 495 668-12-70 (доб.304)

E-mail: info@moschip.ru

Skype отдела продаж:
moschip.ru
moschip.ru_4
moschip.ru_6
moschip.ru_9