130048

MATERIAL NO.	ENGINEERING NO.	LENGTH "L"
1300480237	E16A06015M050	16'-5"+6.50-0" [5.0M +165.0-0]
1300480280	E16A06015M010	3'-3"+2.19-0" [1.0M +56.0-0]

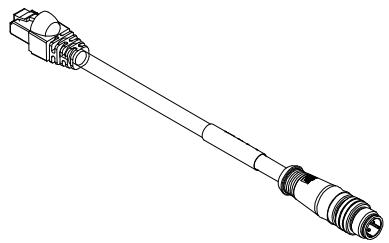

MALE INSERT D-CODE
ENLARGED FRONT VIEW

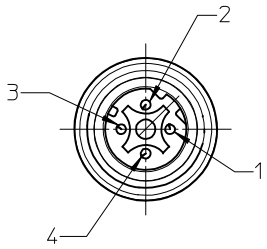

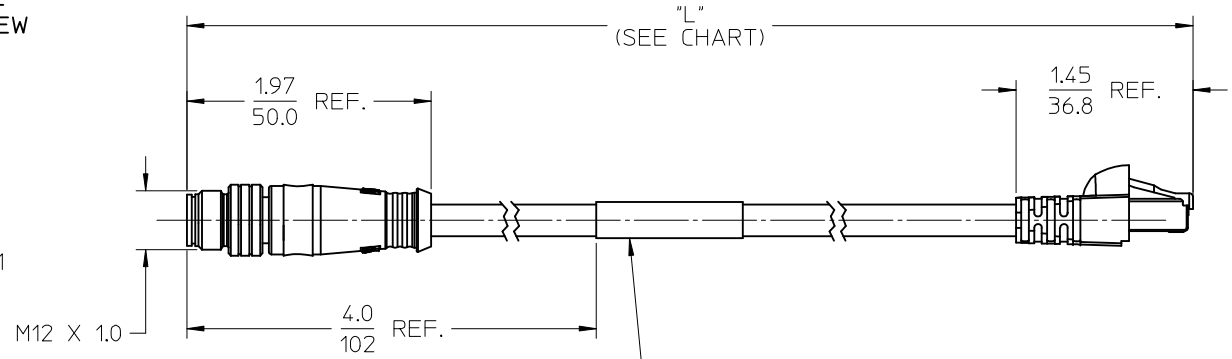

WRAP LABEL
PRINTED W/MOLEX/WOODHEAD BRANDING &
CONNECTOR INFORMATION

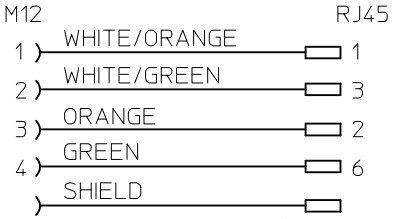

WIRE DIAGRAM (C)

ELECTRICAL DATA:
M12 D-CODE MALE TO RJ45 MALE STRAIGHT CORDSET

POLES:	4
MAX. VOLTAGE:	125V
MAX. CURRENT	1.5A
RESISTANCE:	<5M OHM
INSULATION WITHSTAND:	>100M OHM
PROTECTION:	IP67
TEMPERATURE RANGE:	-25°C TO 75°C

RoHS COMPLIANT

SPR A201006233

REVISE COLOR CODE PER IEC
EC NO: IPG2013-1483
DRWN:BRUPERT 2013/03/25
CHKD:
APPR: JFMURPHY 2013/06/21
DESCRIPTION
REV
C

QUALITY SYMBOLS
▼=0
(C)=0

GENERAL TOLERANCES (UNLESS SPECIFIED)

	mm	INCH
4 PLACES	± ---	± ---
3 PLACES	± ---	± ---
2 PLACES	± ---	± ---
1 PLACE	± ---	± ---
ANGULAR ±1/2°		

DRAFT WHERE APPLICABLE MUST REMAIN WITHIN DIMENSIONS

DIMENSION STYLE: IN/MM
SCALE: 1:1
DESIGN UNITS: INCH
THIRD ANGLE PROJECTION

		DATE
DRAWN BY	B.RUPERT	12/30/09
CHECKED BY	B.WOODMAN	12/30/09
APPROVED BY	JFMURPHY	2010/01/07

TITLE: M12-4P-M-STR-RJ45 SHIELDED

molex MOLEX INCORPORATED

MATERIAL NO. 1300480237
DOCUMENT NO. SD-130048-0237
SHEET NO. 1 OF 1
SIZE B

THIS DRAWING CONTAINS INFORMATION THAT IS PROPRIETARY TO MOLEX INCORPORATED AND SHOULD NOT BE USED WITHOUT WRITTEN PERMISSION

Общество с ограниченной ответственностью «МосЧип» ИНН 7719860671 / КПП 771901001
Адрес: 105318, г.Москва, ул.Щербаковская д.3, офис 1107

Данный компонент на территории Российской Федерации

Вы можете приобрести в компании MosChip.

Для оперативного оформления запроса Вам необходимо перейти по данной ссылке:

http://moschip.ru/get-element

Вы можете разместить у нас заказ для любого Вашего проекта, будь то серийное производство или разработка единичного прибора.

В нашем ассортименте представлены ведущие мировые производители активных и пассивных электронных компонентов.

Нашей специализацией является поставка электронной компонентной базы двойного назначения, продукции таких производителей как XILINX, Intel (ex.ALTERA), Vicor, Microchip, Texas Instruments, Analog Devices, Mini-Circuits, Amphenol, Glenair.

Сотрудничество с глобальными дистрибьюторами электронных компонентов, предоставляет возможность заказывать и получать с международных складов практически любой перечень компонентов в оптимальные для Вас сроки.

На всех этапах разработки и производства наши партнеры могут получить квалифицированную поддержку опытных инженеров.

Система менеджмента качества компании отвечает требованиям в соответствии с ГОСТ Р ИСО 9001, ГОСТ РВ 0015-002 и ЭС РД 009

Офис по работе с юридическими лицами:

105318, г.Москва, ул.Щербаковская д.3, офис 1107, 1118, ДЦ «Щербаковский»

Телефон: +7 495 668-12-70 (многоканальный)

Факс: +7 495 668-12-70 (доб.304)

E-mail: info@moschip.ru

Skype отдела продаж:
moschip.ru
moschip.ru_4
moschip.ru_6
moschip.ru_9