THIS COPY IS PROVIDED ON A RESTRICTED BASIS AND IS NOT TO BE USED IN ANY WAY DETRIMENTAL TO THE INTERESTS OF PANDUIT CORP.

PART NUMBER	MATERIAL	B HEIGHT	IMPRINT AREA C	VERTICAL REPEAT D	LABELS PER ROW	STANDARD PKG. QTY.
S050X075VA1Y	GMV3	0.750 [19.0]	0.25 +/-.050 [6.35]	1.000 [25.4]	8	5000
S050X125VA1Y	GMV3	1.250 [31.8]	0.38 +/-.050 [9.53]	1.500 [38.1]	8	5000
S050X150VA1Y	GMV3	1.500 [38.1]	0.50 +/-.050 [12.7]	1.800 [45.7]	8	5000

3 3 3

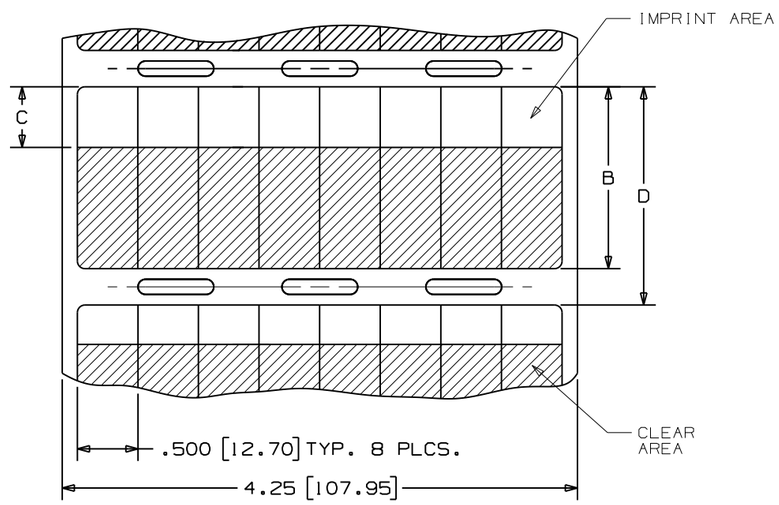

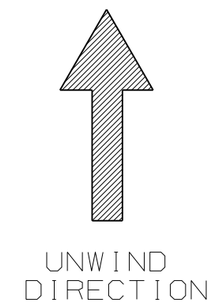

NOTES:
1. MILLIMETER ARE IN [ ].
2. SEE MFG. DRAWING NO. A61153.

REV	DATE	BY	CHK	DESCRIPTION	ECN	-	R	CUST	SUP
4	4/8/08	RVU		OBSOLETE P/N: S050X075VA1, S050X125VA1, and S050X150VA1. GMV3 WAS GMV. Tol. INCREASED.	5390		R		
3	5/4/07	RVU		[38.1] WAS [12.7].	4973		R		
2	8-30-06	RVU		ADDED PART NO. S050X075VA1Y, S050X125VA1Y AND S050X150VA1Y.	4678		R		
1	3-30-06	RVU		38.1 mm WAS 12.7 mm.	4431		R		
0	9-22-04	RVU		DRAWING RELEASED.			R		

CAD FILENAME/LAYERS
100472DG_C10195_S050Xxxx VA1x_04.PRT

PANDUIT CORP TINLEY PARK, ILLINOIS

CUSTOMER DRAWING OPTIMUM SELF-LAM.
S050X***VA1Y
THERMAL TRANSFER PRINTABLE LABELS

UNLESS OTHERWISE SPECIFIED, DIMENSIONAL TOLERANCES ARE:
(.X) ± (.XXX) ± .050
(.XX) ± .032 ANGLES ±

UNLESS OTHERWISE SPECIFIED, ALL DIMENSIONS ARE GIVEN IN INCHES, THIRD ANGLE PROJECTION

DRAWN BY RVU
DATE 9-22-04
CHK'D
MAT'L: SEE TABLE
SCALE NTS
DRAWING NO. C10195
DWG
SIZE

Общество с ограниченной ответственностью «МосЧип» ИНН 7719860671 / КПП 771901001
Адрес: 105318, г.Москва, ул.Щербаковская д.3, офис 1107

Данный компонент на территории Российской Федерации

Вы можете приобрести в компании MosChip.

Для оперативного оформления запроса Вам необходимо перейти по данной ссылке:

http://moschip.ru/get-element

Вы можете разместить у нас заказ для любого Вашего проекта, будь то серийное производство или разработка единичного прибора.

В нашем ассортименте представлены ведущие мировые производители активных и пассивных электронных компонентов.

Нашей специализацией является поставка электронной компонентной базы двойного назначения, продукции таких производителей как XILINX, Intel (ex.ALTERA), Vicor, Microchip, Texas Instruments, Analog Devices, Mini-Circuits, Amphenol, Glenair.

Сотрудничество с глобальными дистрибьюторами электронных компонентов, предоставляет возможность заказывать и получать с международных складов практически любой перечень компонентов в оптимальные для Вас сроки.

На всех этапах разработки и производства наши партнеры могут получить квалифицированную поддержку опытных инженеров.

Система менеджмента качества компании отвечает требованиям в соответствии с ГОСТ Р ИСО 9001, ГОСТ РВ 0015-002 и ЭС РД 009

Офис по работе с юридическими лицами:

105318, г.Москва, ул.Щербаковская д.3, офис 1107, 1118, ДЦ «Щербаковский»

Телефон: +7 495 668-12-70 (многоканальный)

Факс: +7 495 668-12-70 (доб.304)

E-mail: info@moschip.ru

Skype отдела продаж:
moschip.ru
moschip.ru_4
moschip.ru_6
moschip.ru_9