| PART NUMBER | ENGINEERING NO. | LENGTH |
|---|---|---|
| 1300061435 | 105002A01F030 | 3' +1.75 - 0 [ 0.9M +44.5 - 0 ] |
| 1300061438 | 105002A01F060 | 6' +2.19 - 0 [ 1.8M +55.6 - 0 ] |
| 1300061447 | 105002A01F120 | 12' +3.50 - 0 [ 3.7M +88.9 - 0 ] |
| 1300061453 | 105002A01F200 | 20' +6.50 - 0 [ 6.1M +165.1 - 0 ] |

NOTES:
1. MATERIAL: SEE TABLE
2. FINISHES: SEE TABLE
3. CABLE ASSEMBLIES ARE BAGGED SEPERATELY IN POLY BAGS WITH BARCODE LABEL ATTACHED TO OUTSIDE OF BAG
4. WRAP LABEL IS MARKED WITH P/N, DATE CODE VOLTAGE & AMPERAGE
5. MATES WITH: MINI CHANGE, A-SIZE 5 POLE RECEPTACLE
6. ELECTRICAL SPECIFICATIONS:
   VOLTAGE RATING: 600V
   CURRENT RATING: 8 AMPS
7. ASSEMBLY IS RoHS COMPLIANT

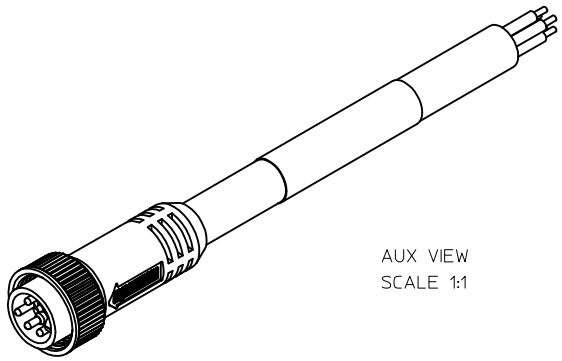


P1

| | |
|---|---|
| 1 | WHITE |
| 2 | RED |
| 3 | GREEN/YELLOW |
| 4 | ORANGE |
| 5 | BLACK |

WIRING DIAGRAM

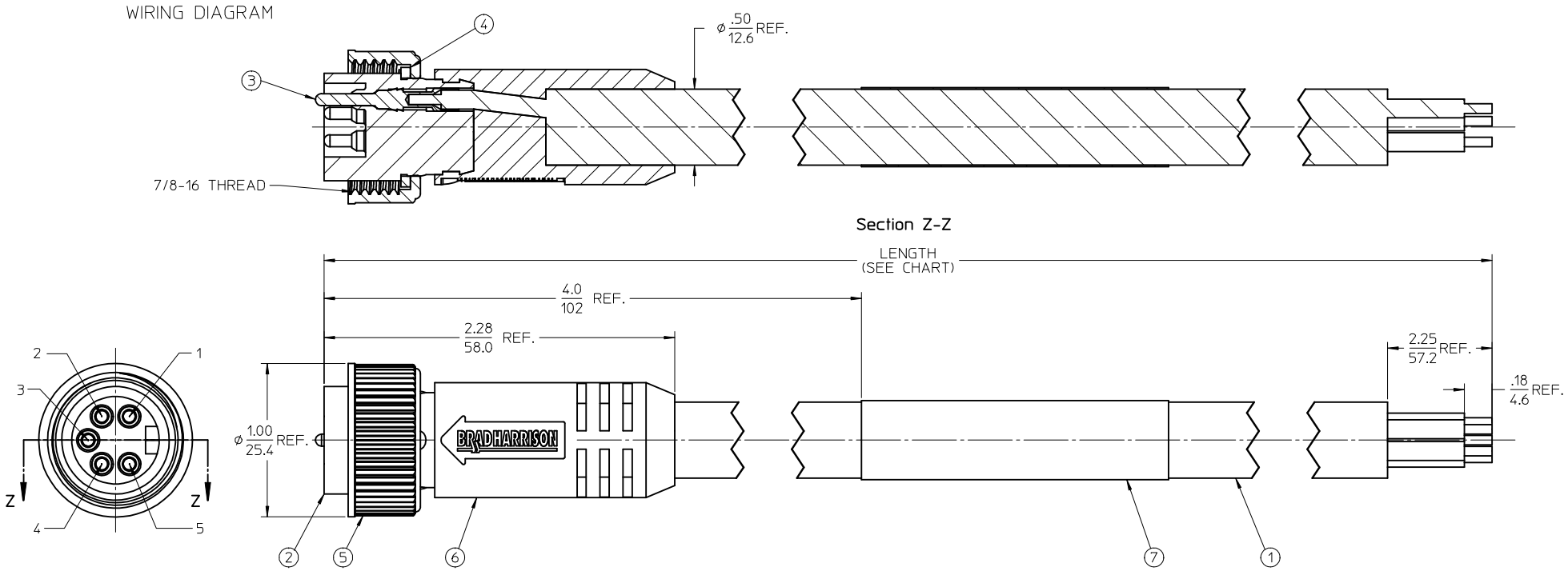


| ITEM | QTY. | DESCRIPTION | MATERIAL | FINISH |
|---|---|---|---|---|
| 7 | 1 | LABEL | PLASTIC FILM | BLACK/YELLOW |
| 6 | 1 | OVERMOLD, STRAIGHT | PVC | YELLOW |
| 5 | 1 | COUPLING NUT, FEMALE | ZINC DIE CAST | BLACK |
| 4 | 1 | FRICTION RING | NYLON | WHITE |
| 3 | 5 | CONTACT PIN, 16 AWG | BRASS | GOLD PLATED |
| 2 | 1 | INSERT, MALE, 5 POLE | PVC | YELLOW |
| 1 | 1 | CABLE, STOOW/ST #16/5 | PVC JACKET | GRAY |

PURCHASING DRAWING
EC NO: WNA2009-0810
DRWN:LHARTMANN 2009/06/10
CHKD:RSTONE
APPR: JFMURPHY 2009/08/17
DESCRIPTION
A
REV

QUALITY SYMBOLS
▼=0
▽C=0

GENERAL TOLERANCES (UNLESS SPECIFIED)

| | mm | INCH |
|---|---|---|
| 4 PLACES | ± --- | ± --- |
| 3 PLACES | ± --- | ± .005 |
| 2 PLACES | ± --- | ± .010 |
| 1 PLACE | ± --- | ± .020 |
| ANGULAR ±1/2° | | |

DRAFT WHERE APPLICABLE MUST REMAIN WITHIN DIMENSIONS

DIMENSION STYLE: IN/MM
SCALE: 2:1
DESIGN UNITS: INCH
THIRD ANGLE PROJECTION

DRAWN BY: LHARTMANN DATE: 2009/06/05
CHECKED BY: RSTONE DATE: 2009/06/08
APPROVED BY: JFMURPHY DATE: 2009/06/08

TITLE: MINI-CHANGE PORTABLE 5 POLE MALE STRAIGHT #16/5 YELLOW STOOW/ST

molex MOLEX INCORPORATED

MATERIAL NO.: SEE CHART
DOCUMENT NO.: SD-130006-005
SHEET NO.: 1 OF 1
SIZE: C

THIS DRAWING CONTAINS INFORMATION THAT IS PROPRIETARY TO MOLEX INCORPORATED AND SHOULD NOT BE USED WITHOUT WRITTEN PERMISSION

Общество с ограниченной ответственностью «МосЧип» ИНН 7719860671 / КПП 771901001
Адрес: 105318, г.Москва, ул.Щербаковская д.3, офис 1107

**Данный компонент на территории Российской Федерации**

**Вы можете приобрести в компании MosChip.**

Для оперативного оформления запроса Вам необходимо перейти по данной ссылке:

http://moschip.ru/get-element

Вы можете разместить у нас заказ для любого Вашего проекта, будь то серийное производство или разработка единичного прибора.

В нашем ассортименте представлены ведущие мировые производители активных и пассивных электронных компонентов.

Нашей специализацией является поставка электронной компонентной базы двойного назначения, продукции таких производителей как XILINX, Intel (ex.ALTERA), Vicor, Microchip, Texas Instruments, Analog Devices, Mini-Circuits, Amphenol, Glenair.

Сотрудничество с глобальными дистрибьюторами электронных компонентов, предоставляет возможность заказывать и получать с международных складов практически любой перечень компонентов в оптимальные для Вас сроки.

На всех этапах разработки и производства наши партнеры могут получить квалифицированную поддержку опытных инженеров.

Система менеджмента качества компании отвечает требованиям в соответствии с ГОСТ Р ИСО 9001, ГОСТ РВ 0015-002 и ЭС РД 009

**Офис по работе с юридическими лицами:**

105318, г.Москва, ул.Щербаковская д.3, офис 1107, 1118, ДЦ «Щербаковский»

Телефон: +7 495 668-12-70 (многоканальный)

Факс: +7 495 668-12-70 (доб.304)

E-mail: info@moschip.ru

Skype отдела продаж:
moschip.ru
moschip.ru_4
moschip.ru_6
moschip.ru_9