THIS DRAWING IS UNPUBLISHED. RELEASED FOR PUBLICATION 20
© COPYRIGHT 20 BY TYCO ELECTRONICS CORPORATION. ALL RIGHTS RESERVED.

FEED FINGER	SET UP GAGE	LOC	DIST
1901694-1	1901067-1	A	66

REVISIONS

P	LTR	DESCRIPTION	DATE	DWN	APVD
	A	RELEASED	07FEB2008	RD	GB

PART NUMBER	REV	DESCRIPTION	PROGRAMMED MEMORY CHIP
19111158-1	A	CUTS CARRIER	8-19111158-1
19111158-6	A	CONTINUOUS CARRIER	8-19111158-6
7-19111158-1	A	-1 AND SPARE PARTS	9-19111158-1
7-19111158-6	A	-6 AND SPARE PARTS	9-19111158-6
7-19111158-7	A	SPARE PARTS KIT	-

APPLICATOR DATA		
CRIMP	SIZE	TYPE
WIRE	1.40mm [.055]	F
INSUL	2.90mm [.114]	O
APPL INSTRUCTIONS 408-10135		

TERMINAL DATA: TE TERMINAL		TYCO ELECTRONICS CRIMP SPEC
TERMINAL NAME: MQS SOCKET CONTACT		
WIRE STRIP LENGTH 3.3-3.6 mm [.131-.143 IN]	INSULATION DIAMETER RANGE 4 2.60mm MAX [.102 IN MAX]	
TERMINAL APPL SPEC	114-18025	- / -
	-	- / -

TERMINALS APPLIED 4

TE TERMINAL	TE TERMINAL	TE SEAL	TE SEAL
965906-1	965906-5	967067-1	-
965906-6	965908-1	-	-
965908-2	-	-	-

WIRE SIZE	CRIMP HEIGHT mm[INCH]
0.75mm²	1.07±.03 [.042±0012]
0.5mm²	.93±.03 [.037±0012]

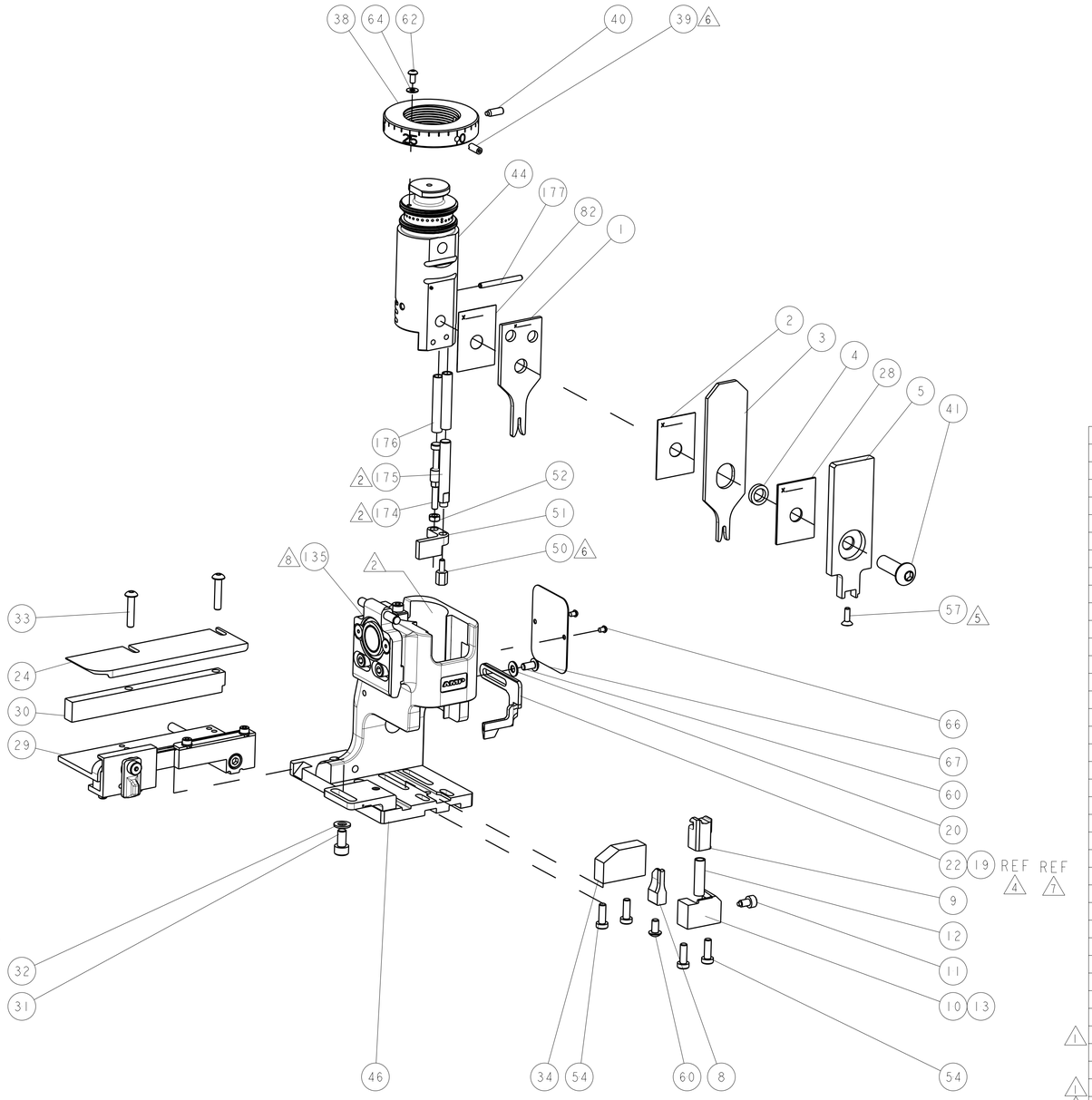

1. RECOMMENDED SPARE PARTS.
2. GREASE BEARING SURFACES LIGHTLY.
3. LUBRICATE DAILY PER THE APPLICATOR INSTRUCTION SHEET SUPPLIED WITH THE APPLICATOR.
4. THIS APPLICATOR APPLIES TERMINAL WITH A SEAL. WIRE INSULATION DIA IS DEPENDENT ON SEAL BEING APPLIED. SEE APPL. SPEC. FOR DETAILS.
5. APPLY TORQ-SEAL IN ALLEN SOCKET TO FILL HOLE AFTER FLAT HD HAS BEEN ADJUSTED TO CORRECT HEIGHT AT QUALIFICATION. APPLY P/N 1-23419-5 LOCTITE(R) TO THREADS.
6. APPLY P/N 1-23419-5 LOCTITE(R) TO THREADS.
7. ITEM 19 - OPTIONAL STRIPPER FOR BENCH MACHINE APPLICATION.
8. APPLICATOR SPECIFIC DATA TO BE ENTERED INTO BLANK MEMORY CHIP AT ASSEMBLY.

-77	-76	-71	-6	-1	PART NO	DESCRIPTION	ITEM NO
-	1	1	1	1	1-993111-6	PIN, SLOTTED SPRING 3.0 X 30.0	177
-	2	2	2	2	3-22280-7	SPRING, COMPRESSION	176
-	1	1	1	1	1752353-1	GUIDE PIN,HOLDDOWN	175
-	1	1	1	1	1901680-1	GUIDE PIN,HOLDDOWN	174
-	REF	REF	REF	REF	SEE TABLE	MEMORY CHIP, PROGRAMMED	135
-	1	1	1	1	455888-1	SPACER, CRIMPER	82
-	1	1	1	1	1633565-1	DOCUMENTATION PACKAGE	71
-	1	1	1	1	1901048-1	TAG,IDENTIFICATION	67
-	2	2	2	2	21017-1	SCREW, DRIVE	66
-	1	1	1	1	18028-1	WASHER, FLAT, REG M3	64
-	1	1	1	1	1655785-9	SCR, BTN SKT HD CAP (M3 X 6)	62
-	2	2	2	2	1655785-1	SCR, BTN SKT HD CAP (M4 X 8)	60
-	1	1	1	1	985575-3	SCR, FLT SKT HD CAP M3 X 10.0	57
-	4	4	4	4	1655783-3	SCR, CAP, SOC HD, LOW HEAD, M4 X 12	54
-	1	1	1	1	1-18030-0	NUT, HEX, REG M3.5	52
-	1	1	1	1	1901681-1	HOLDDOWN, TERMINAL	51
-	1	1	1	1	1-1752354-5	STANDOFF,HOLD-DOWN	50
-	1	1	1	1	1752300-1	SF SYSTEM III APPLICATOR	46
-	1	1	1	1	1752308-1	RAM	44
-	1	1	1	1	2-1655785-3	SCR, BTN SKT HD CAP (M8 X 25)	41
-	1	1	1	1	993002-4	SCREW,SET,SFT TIP	40
-	1	1	1	1	1962043-1	PLUNGER,BALL,METRIC	39
-	1	1	1	1	1752309-1	RING,INSULATION CRIMP	38
-	1	1	1	1	1752356-1	SUPPORT, TERMINAL	34
-	2	2	2	2	3-1655785-3	SCR, BTN SKT HD CAP (M4 X 20)	33
-	1	1	1	1	18028-3	WASHER, FLAT, REG M5	32
-	1	1	1	1	5-1655316-3	SCR, SKT HD CAP, M5 X 10.0	31
-	1	1	1	1	1320908-1	SPACER, STRIP GUIDE	30
-	1	1	1	1	1901087-1	ASSEMBLY, STRIP GUIDE	29
-	1	1	1	1	1-455888-0	SPACER, CRIMPER	28
-	1	1	1	1	1320928-1	PLATE, STRIP GUIDE	24
-	1	1	1	1	1976045-1	STRIPPER	22
-	1	1	1	1	18028-2	WASHER, FLAT, REG M4	20
-	REF	REF	REF	REF	1752311-1	STRIPPER	19
1 -	1	-	1	-	1338684-2	SHEAR HOLDER, FRONT	13
-	1	1	1	1	3-22280-3	SPRING, COMPRESSION	12
-	1	1	1	1	356885-5	STOP, SHEAR	11
1 -	-	1	-	1	1-1320921-0	SHEAR HOLDER, FRONT, CUT	10
1 -	1	1	1	1	318707-1	FLOATING SHEAR, FRONT	9
1 1	2	2	1	1	1-1333201-0	ANVIL, COMBINATION	8
-	1	1	1	1	1338680-2	DEPRESSOR, SHEAR	5
-	1	1	1	1	238011-4	BLOCK, CRIMPER SPACER	4
1 1	2	2	1	1	7-655830-1	CRIMPER, INSUL O	3
-	1	1	1	1	455888-4	SPACER, CRIMPER	2
1 1	2	2	1	1	1-456402-7	CRIMPER, WIRE PREMIUM	1

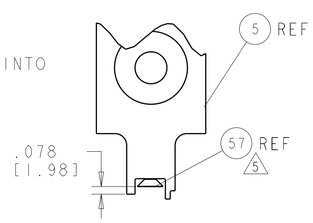

SHEAR DEPRESSOR DETAIL

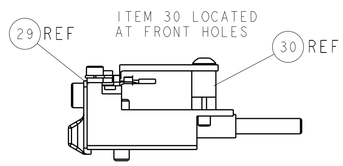

FEED TRACK POSITION

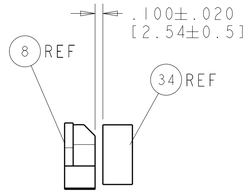

TERMINAL SUPPORT LOCATION

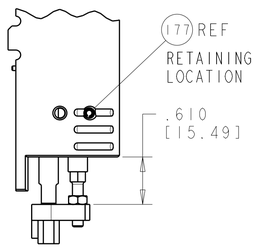

HOLDDOWN SET-UP

THIS DRAWING IS A CONTROLLED DOCUMENT FOR TYCO ELECTRONICS CORPORATION. IT IS SUBJECT TO CHANGE AND THE CONTROLLING ENGINEERING ORGANIZATION SHOULD BE CONTACTED FOR THE LATEST REVISION.

DWN R DOBSON	03JAN2008	Tyco Electronics — Tyco Electronics, Harrisburg, PA 17105-3608
CHK R DOBSON	03JAN2008	
APVD N. DEMING	03JAN2008	NAME: SIDE FEED SYSTEM III APPLICATOR
DIMENSIONS: INCHES[mm]	TOLERANCES UNLESS OTHERWISE SPECIFIED: 0 PLC ±, 1 PLC ±, 2 PLC ±, 3 PLC ±, 4 PLC ±, ANGLES ±	PRODUCT SPEC -
		APPLICATION SPEC SEE TABLE
MATERIAL -	FINISH -	WEIGHT -
SIZE A1	CAGE CODE 00779	DRAWING NO C-19111158
RESTRICTED TO -		
CUSTOMER DRAWING	SCALE 3:5	SHEET 1 OF 1 REV A

Общество с ограниченной ответственностью «МосЧип» ИНН 7719860671 / КПП 771901001
Адрес: 105318, г.Москва, ул.Щербаковская д.3, офис 1107

Данный компонент на территории Российской Федерации

Вы можете приобрести в компании MosChip.

Для оперативного оформления запроса Вам необходимо перейти по данной ссылке:

http://moschip.ru/get-element

Вы можете разместить у нас заказ для любого Вашего проекта, будь то серийное производство или разработка единичного прибора.

В нашем ассортименте представлены ведущие мировые производители активных и пассивных электронных компонентов.

Нашей специализацией является поставка электронной компонентной базы двойного назначения, продукции таких производителей как XILINX, Intel (ex.ALTERA), Vicor, Microchip, Texas Instruments, Analog Devices, Mini-Circuits, Amphenol, Glenair.

Сотрудничество с глобальными дистрибьюторами электронных компонентов, предоставляет возможность заказывать и получать с международных складов практически любой перечень компонентов в оптимальные для Вас сроки.

На всех этапах разработки и производства наши партнеры могут получить квалифицированную поддержку опытных инженеров.

Система менеджмента качества компании отвечает требованиям в соответствии с ГОСТ Р ИСО 9001, ГОСТ РВ 0015-002 и ЭС РД 009

Офис по работе с юридическими лицами:

105318, г.Москва, ул.Щербаковская д.3, офис 1107, 1118, ДЦ «Щербаковский»

Телефон: +7 495 668-12-70 (многоканальный)

Факс: +7 495 668-12-70 (доб.304)

E-mail: info@moschip.ru

Skype отдела продаж:
moschip.ru
moschip.ru_4
moschip.ru_6
moschip.ru_9