THIS DRAWING IS UNPUBLISHED
VERTRAULICHE UNVEROEFFENTLICHTE ZEICHNUNG
© COPYRIGHT 20 BY AMP INCORPORATED ALL RIGHTS RESERVED
ALLE RECHTE VORBEHALTEN

RELEASED FOR PUBLICATION: 20
FREI FUER VEROEFFENTLICHUNG

MATED WITH:
PASSEND ZU:

LOC	DIST
AI	-

PROJEKT NR.:

REVISIONS
ANDERUNGEN

P	LTR	DESCRIPTION BESCHREIBUNG	DATE	DWN	APVD
	A	Zeichng. überarbeitet/Ersetzt Siemens EC-Zeichng.	25.08.00	Abr	-
	A1	Changing from SnPb10 to Sn Surface	16.12.03	Abr	

Oberfläche
SURFACE

Buchsenkontakt SOCKET CONTACT	Bereich I AREA I	Bereich II AREA II	Bereich III AREA III	Bereich IV AREA IV
0-1411554-2	>= 1 µm Au über/OVER 2±1 µm Ni	Au bzw. Sn-Auslauf Au AND/OR Sn-RUNOUT über/OVER <= 4 µm Ni	3±1 µm Sn galv. über/OVER <= 1 µm Ni	3±1 µm Sn galv. über/OVER <= 1 µm Ni
0-1411554-1	3 ± 1 µm Sn feuerverzinnt / HOT-DIP TINNED			

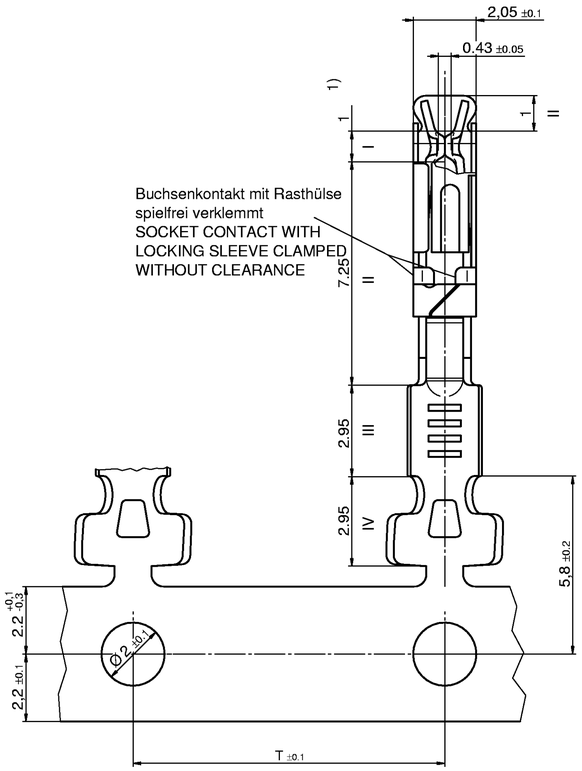

Buchsenkontakt mit Rasthülse spielfrei verklemmt
SOCKET CONTACT WITH LOCKING SLEEVE CLAMPED WITHOUT CLEARANCE

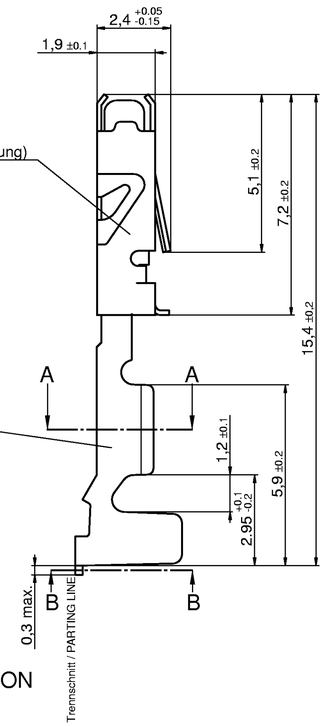

Rasthuelse (Au-Ausfuehrung)
Werkstoff:
X12CrNi177 DIN 59381
Oberflaeche: blank
LOCKING SLEEVE
MATERIAL:
X12CrNi177 DIN 59381
NO SURFACE

Buchsenkontakt
Werkstoff:
CuNi9Sn2 DIN 1777
Oberflaeche: sh. Tabelle
SOCKET CONTACT
MATERIAL
CuNi9Sn2 DIN 1777
SURFACE SEE TABLE

Abwickelrichtung
UNCOILING DIRECTION

1) Kontaktbereich fuer Stiftkontakt
CONTACT AREA FOR PIN CONTACT

Schnitt A-A

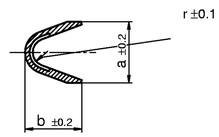

Schnitt B-B

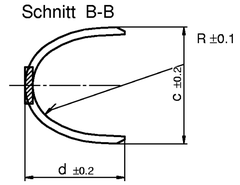

Anschlagwerkzeuge
CRIMPING TOOLS

Leitungs-querschnitt CONDUCTOR SIZE FLY-r (mm²)	Werkzeugtyp TOOL	Bestell-Nr. ORDER NO. Siemens V23599-	Bestell-Nr. ORDER NO. Tyco	Bemerkungen REMARKS	Einzeldrahtdichtung SINGLE WIRE SEAL Siemens	Einzeldrahtdichtung SINGLE WIRE SEAL Tyco
0,35 / 0,5	ELECTRICAL	E5004-C37	9-0541102-X	Kontakte am Band CONTACTS ON TAPE	V23540-M1000-Z101	0-1393457-2
0,5	ELECTRICAL	E5004-C37	9-0541102-X	Kontakte am Band CONTACTS ON TAPE	V23540-M1000-Z100	0-1393457-1

Lieferform: 7.500 Stück auf Rolle

SUPPLIED: 7.500 PIECES ON REEL

Tabelle: Buchsenkontakte / SOCKET CONTACTS

SIEMENS Bestell-Nr. CODE-NO.	Tyco Bestell-Nr. alt CODE-NO. OLD	Tyco Bestell-Nr. neu CODE-NO. NEW	Rev.	Ausführung TYPE	Leitungsquerschnitt CONDUCTOR SIZE (mm²)	Oberfläche SURFACE	a	b	c	d	r	R	Teilung PITCH
							Maße (mm) DIMENSIONS (mm)						
V23540-M5600-Y58	0-1393413-3	0-1411554-2	A	Standard	0.35/0.50	Au	2.0	1.85	3.75	3.1	0.45	1.35	10.16
V23540-M5600-Y57	0-1393405-1	0-1411554-1	A	Standard	0.35/0.50	Sn	2.0	1.85	3.75	3.1	0.45	1.35	10.16

THIS DRAWING IS A CONTROLLED DOCUMENT OF AMP INCORPORATED
IT IS SUBJECT TO CHANGE AND THE CORELLING ENGINEERING ORGANIZATION SHOULD BE CONTACTED FOR THE LATEST REVISION
DIESES ZEICHNUNGSDOKUMENT WIRD DURCH AMP INCORPORATED KONTROLLIERT
ANDERUNGEN, DIE DEM TECHNISCHEN FORTSCHRITT DIENEN, SIND VORBEHALTEN
BEI JEWEILIGEN ANFRAGEN SIND ANDERUNGSSTAND UND TECHNISCHE ABTEILUNG ZU KONTAKTIEREN

DIMENSIONS
MASSEINHEITEN: mm

TOLERANCES UNLESS OTHERWISE SPECIFIED
ALLGEMEINTOLERANZEN:
0 PLC ±-
1 PLC ±-
2 PLC ±-
3 PLC ±-
4 PLC ±0.0001
ANGLES / WINKEL ±-

MATERIAL -
FINISH /OBERFLAECHE/FARBE -

DWN.	Abraham,G.	25.08.00
CHK.	Göppel,C.	05.10.00
APVD.	Bleicher,M.	16.12.03
PRODUCT SPEC PRODUKTSPEZ.	-	
APPLICATION SPEC VERARBEITUNGSSPEZ.	-	
WEIGHT GEWICHT	-	

tyco Electronics
tyco Electronics AMP GmbH
D - 64625 Bensheim

NAME: Buchsenkontakt, Crimp-Version
SOCKET CONTACT-CRIMP-VERTSION
-

SIZE: A1 | CAGE CODE: _ | DRAWING NO ZEICHNUNGS-NR. © 1411603 | RESTRICTED TO NUR FUER -

CUSTOMER DRAWING / KUNDENZEICHNUNG | SCALE MASSSTAB 10/1 | SHEET BLATT 1 OF VON 1 | REV A1

Общество с ограниченной ответственностью «МосЧип» ИНН 7719860671 / КПП 771901001
Адрес: 105318, г.Москва, ул.Щербаковская д.3, офис 1107

Данный компонент на территории Российской Федерации

Вы можете приобрести в компании MosChip.

Для оперативного оформления запроса Вам необходимо перейти по данной ссылке:

http://moschip.ru/get-element

Вы можете разместить у нас заказ для любого Вашего проекта, будь то серийное производство или разработка единичного прибора.

В нашем ассортименте представлены ведущие мировые производители активных и пассивных электронных компонентов.

Нашей специализацией является поставка электронной компонентной базы двойного назначения, продукции таких производителей как XILINX, Intel (ex.ALTERA), Vicor, Microchip, Texas Instruments, Analog Devices, Mini-Circuits, Amphenol, Glenair.

Сотрудничество с глобальными дистрибьюторами электронных компонентов, предоставляет возможность заказывать и получать с международных складов практически любой перечень компонентов в оптимальные для Вас сроки.

На всех этапах разработки и производства наши партнеры могут получить квалифицированную поддержку опытных инженеров.

Система менеджмента качества компании отвечает требованиям в соответствии с ГОСТ Р ИСО 9001, ГОСТ РВ 0015-002 и ЭС РД 009

Офис по работе с юридическими лицами:

105318, г.Москва, ул.Щербаковская д.3, офис 1107, 1118, ДЦ «Щербаковский»

Телефон: +7 495 668-12-70 (многоканальный)

Факс: +7 495 668-12-70 (доб.304)

E-mail: info@moschip.ru

Skype отдела продаж:
moschip.ru
moschip.ru_4
moschip.ru_6
moschip.ru_9