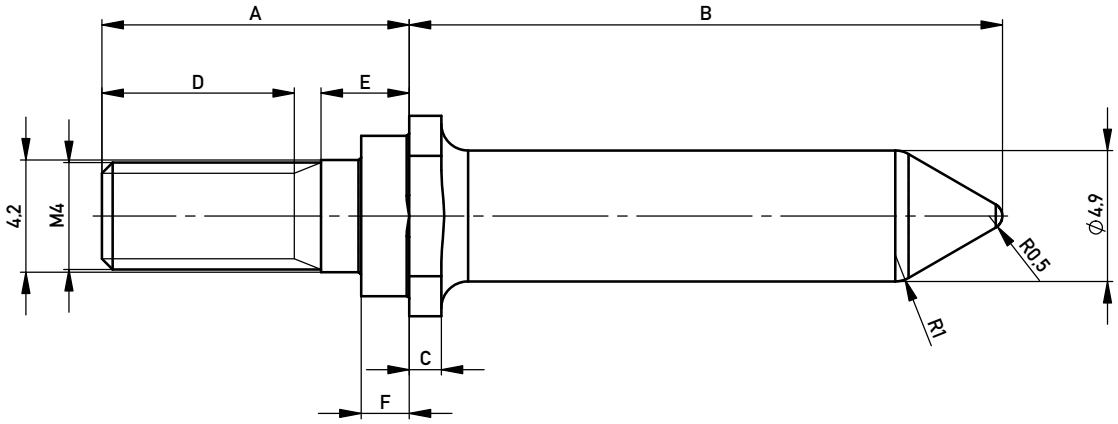

M 1:1

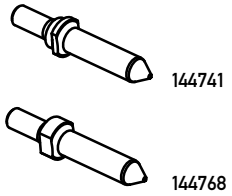

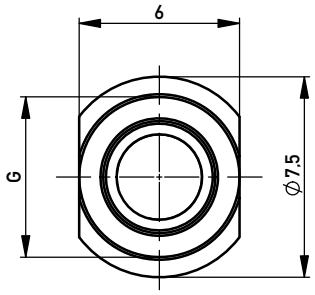

dargestellt / *drawing shows*: 144741
Oberfläche / *plating*: vergoldet / *Au-plating*
Montage immer mit Sicherungsscheibe, z. B. von Schnorr
assembly always with circwasher, for example from schnorr
1) unter 3,2 mm zusätzliche Unterlegscheibe verwenden
up to 3,2 mm use washer additional.
2) maximales Anzugsmoment: 200 Ncm
max. torque: 200 Ncm

Layout
144768
144769

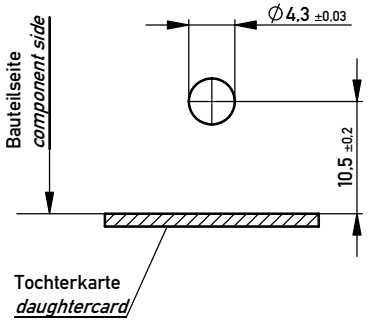

Layout
144741
144742

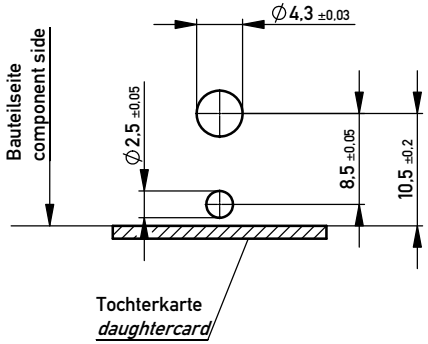

Ident-Nr. *Part-No.*	A	B	C	D	E	F	G	Leiterplattenstärke *thickness of backplane*	Bemerkungen / *remarks*
144769	12	24	3	6,5	4,5	-	-	6-8	Direktmontage auf Leiterplatte *to fit on backplane without housing 134734*
144742	13,8	22,2	1,2	6,5	6,3	1,8	⌀6	6-8	Verwendung mit Grundkörper 134734 2) *use only with housing 134734 2)*
144768	9,7	24	3	7,2	1,5	-	-	2,5-6 1)	Direktmontage auf Leiterplatte *to fit on backplane without housing 134734*
144741	11,5	22,2	1,2	7,2	3,3	1,8	⌀6	2,5-6 1)	Verwendung mit Grundkörper 134734 2) *use only with housing 134734 2)*

Information:

Tolerances

All Dimensions in mm

Scale 5:1

All rights reserved.
Only for Information.
To ensure that this is the latest version of this drawing, please contact one of the ERNI companies before using.

Subject to modification without prior notice.
Drawing will not be updated.

Designation

Führungsstift, vergoldet

Guiding System ERmet

ERNI www.ERNI.com

154553

I

A3

Index	Date
g	18.06.2013

Class ERMEZT

Copyright by ERNI GmbH
Proprietary notice pursuant to ISO 16016 to be observed.

Mouser Electronics

Authorized Distributor

Click to View Pricing, Inventory, Delivery & Lifecycle Information:

ERNI Electronics:

144768 144741 144742 144769

Общество с ограниченной ответственностью «МосЧип» ИНН 7719860671 / КПП 771901001
Адрес: 105318, г.Москва, ул.Щербаковская д.3, офис 1107

Данный компонент на территории Российской Федерации

Вы можете приобрести в компании MosChip.

Для оперативного оформления запроса Вам необходимо перейти по данной ссылке:

http://moschip.ru/get-element

Вы можете разместить у нас заказ для любого Вашего проекта, будь то серийное производство или разработка единичного прибора.

В нашем ассортименте представлены ведущие мировые производители активных и пассивных электронных компонентов.

Нашей специализацией является поставка электронной компонентной базы двойного назначения, продукции таких производителей как XILINX, Intel (ex.ALTERA), Vicor, Microchip, Texas Instruments, Analog Devices, Mini-Circuits, Amphenol, Glenair.

Сотрудничество с глобальными дистрибьюторами электронных компонентов, предоставляет возможность заказывать и получать с международных складов практически любой перечень компонентов в оптимальные для Вас сроки.

На всех этапах разработки и производства наши партнеры могут получить квалифицированную поддержку опытных инженеров.

Система менеджмента качества компании отвечает требованиям в соответствии с ГОСТ Р ИСО 9001, ГОСТ РВ 0015-002 и ЭС РД 009

Офис по работе с юридическими лицами:

105318, г.Москва, ул.Щербаковская д.3, офис 1107, 1118, ДЦ «Щербаковский»

Телефон: +7 495 668-12-70 (многоканальный)

Факс: +7 495 668-12-70 (доб.304)

E-mail: info@moschip.ru

Skype отдела продаж:
moschip.ru
moschip.ru_4
moschip.ru_6
moschip.ru_9