THIS DRAWING IS UNPUBLISHED. RELEASED FOR PUBLICATION ? , ? .
© COPYRIGHT ? By Tyco Electronics Japan G.K. ALL RIGHTS RESERVED.

LOC	DIST
J	

REVISIONS 変更

P	LTR	DESCRIPTION	DATE	DWN	APVD
	L	REVISED ECR-14-010014	20NOV2014	I.T	W.H

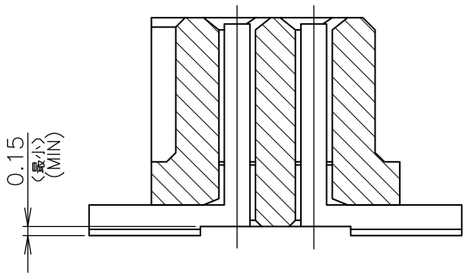

SECT "B"-"B"

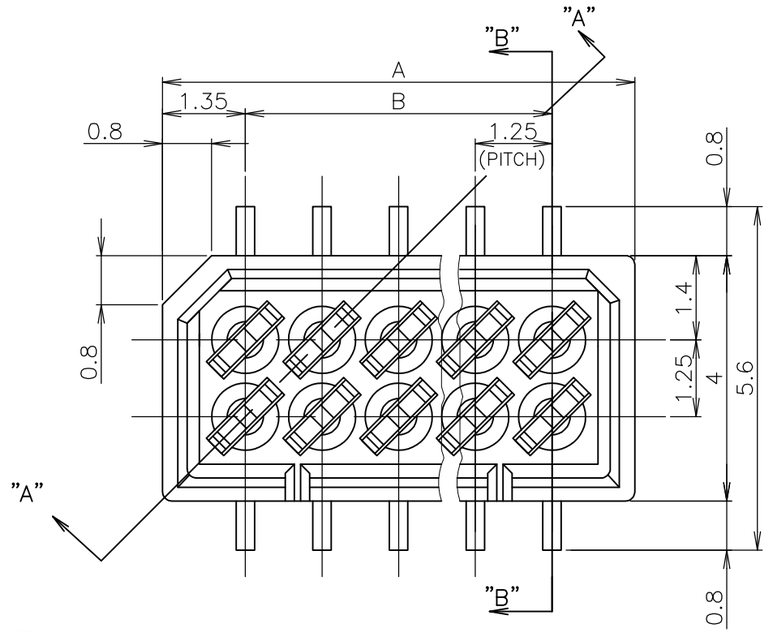

REC HEADER HOUSING
リセ・ヘッダー・ハウジング
PPS
(UL94V-0)

REC CONTACT
リセ・コンタクト
ニッケル下地錫めっき仕上げ燐青銅
POST TIN PL.
Ni UNDER PL. ALL OVER Phos-Broz
板厚: 0.3t
THK: 0.3t

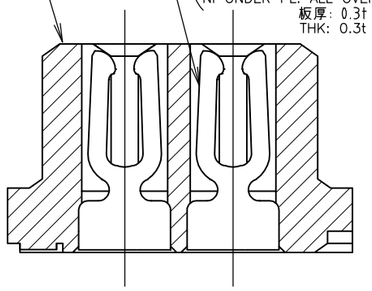

SECT "A"-"A"

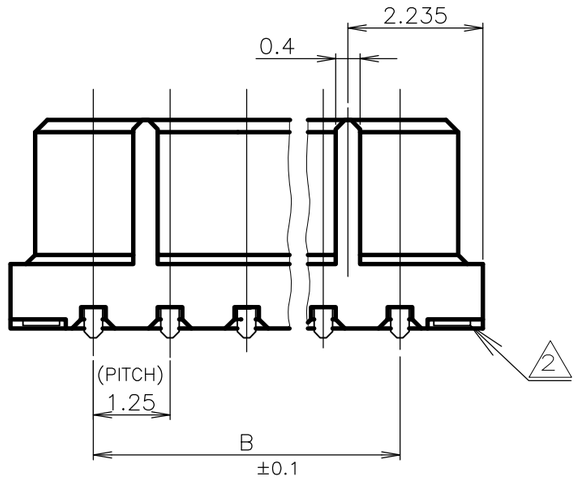

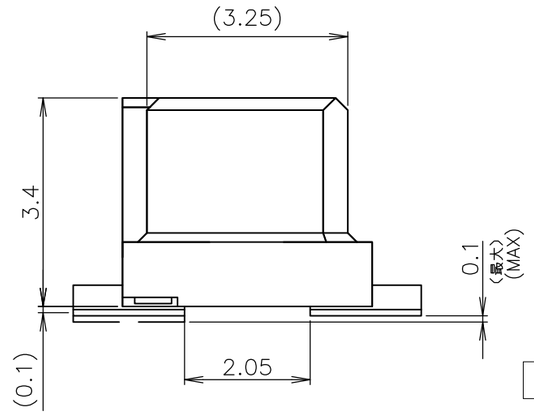

NOTES

1 嵌合相手製品型番及び、嵌合時寸法は
MATING COUNTER PART NUMBER AND DIMENSIONS
表-1 参照のこと。
AFTER MATING: SEE TABLE 1.

嵌合時寸法: 巾(mm)×高さ(mm)
DIMENSIONS AFTER MATING : WIDE(mm) x HEIGHT(mm)

	MATING COUNTER CONN 嵌合相手側コネクタ POST HDR ASSY 製品型番	P/N	高さ H	REC HDR ASSY SMT V TYPE WITHOUT BOSS X-174604-X
DIP TYPE	X-174643-X		3.95	4.0 (巾W) x 5.0 (高さH)
			5.95	4.0 (巾W) x 7.0 (高さH)
SMT TYPE	ボス無 WITHOUT BOSS	X-174645-X	3.95	5.6 (巾W) x 5.0 (高さH)
	ボス付 WITH BOSS	X-174821-X	5.45	5.6 (巾W) x 6.5 (高さH)
			5.95	5.6 (巾W) x 7.0 (高さH)
	ボス無 WITHOUT BOSS / ボス付 WITH BOSS	X-178040-X / X-176756-X	9.35	7.0 (巾W) x 10.5 (高さH)

TABLE 1 SMT TYPEは、巾及び高さ寸法に
SMT TYPE INCLUDE DIMENSIONS
半田付タイン部寸法を含みます。
OF SOLDER DIP TINE.

2 基板位置決め用ボス切断跡。
CUT MARK OF POSITIONER BOSS.

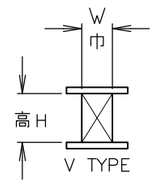

OBSOLETE			11.25	13.95	20	5-	-0
			10.00	12.70	18	4-	-8
			8.75	11.45	16	4-	-6
			7.50	10.20	14	4-	-4
			6.25	8.95	12	4-	-2
			5.00	7.70	10	4-	-0
		黒色 BLACK	2.50	5.20	6	3-174904-6	
OBSOLETE		色別 COLOR	B	A	極数 Pos.	型番 P/N	

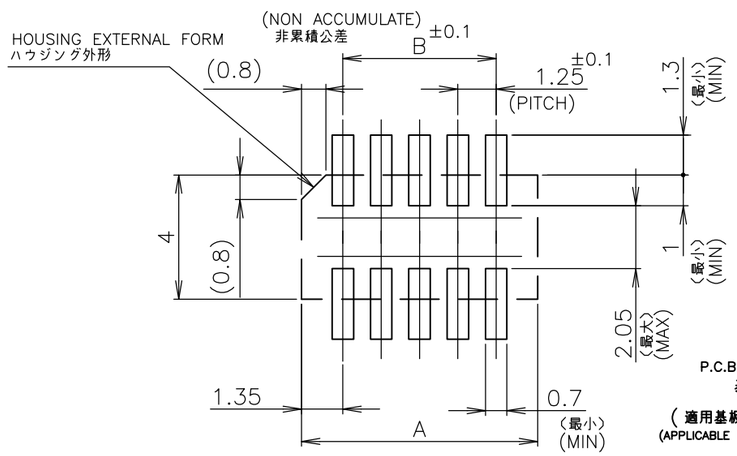

P.C.B MOUNTING LAYOUT
基板加工寸法
(適用基板厚 :0.6mm 最小)
(APPLICABLE P.C.B THK : 0.6mm MIN)

THIS DRAWING IS A CONTROLLED DOCUMENT.

DIMENSIONS: 単位: 粍 mm

TOLERANCES UNLESS OTHERWISE SPECIFIED: 一般公差
0 PLC ±
1 PLC ±
2 PLC ±
3 PLC ±
4 PLC ±
ANGLES ±3°
10以下 : ±0.2
10を超え 30以下 : ±0.25
30を超え 100以下 : ±0.3
角度 : ±3°

MATERIAL 材料: AS SHOWN 図中参照
FINISH 仕上: AS SHOWN 図中参照

DWN	J.TANIGAWA	31MAY88
CHK	S.KIKUCHI	31MAY88
APVD	N.ONOUE	31MAY88
PRODUCT SPEC 製品規格		
APPLICATION SPEC 取付適用規格		
WEIGHT		

CUSTOMER DRAWING

TE Connectivity

NAME 名称: 1.25 F-P CONNECTOR (B-TO-B) DOUBLE ROW REC HDR ASSY (V) SMT TYPE WITHOUT BOSS

SIZE	CAGE CODE	DRAWING NO 番号	RESTRICTED TO
A3	00779	C-174904	—

SCALE 尺度 10:1 | SHEET 1 OF 1 | REV L

Общество с ограниченной ответственностью «МосЧип» ИНН 7719860671 / КПП 771901001
Адрес: 105318, г.Москва, ул.Щербаковская д.3, офис 1107

Данный компонент на территории Российской Федерации

Вы можете приобрести в компании MosChip.

Для оперативного оформления запроса Вам необходимо перейти по данной ссылке:

http://moschip.ru/get-element

Вы можете разместить у нас заказ для любого Вашего проекта, будь то серийное производство или разработка единичного прибора.

В нашем ассортименте представлены ведущие мировые производители активных и пассивных электронных компонентов.

Нашей специализацией является поставка электронной компонентной базы двойного назначения, продукции таких производителей как XILINX, Intel (ex.ALTERA), Vicor, Microchip, Texas Instruments, Analog Devices, Mini-Circuits, Amphenol, Glenair.

Сотрудничество с глобальными дистрибьюторами электронных компонентов, предоставляет возможность заказывать и получать с международных складов практически любой перечень компонентов в оптимальные для Вас сроки.

На всех этапах разработки и производства наши партнеры могут получить квалифицированную поддержку опытных инженеров.

Система менеджмента качества компании отвечает требованиям в соответствии с ГОСТ Р ИСО 9001, ГОСТ РВ 0015-002 и ЭС РД 009

Офис по работе с юридическими лицами:

105318, г.Москва, ул.Щербаковская д.3, офис 1107, 1118, ДЦ «Щербаковский»

Телефон: +7 495 668-12-70 (многоканальный)

Факс: +7 495 668-12-70 (доб.304)

E-mail: info@moschip.ru

Skype отдела продаж:
moschip.ru
moschip.ru_4
moschip.ru_6
moschip.ru_9