THIS DRAWING IS UNPUBLISHED. RELEASED FOR PUBLICATION 20
© COPYRIGHT 20 BY - TE Connectivity ALL RIGHTS RESERVED.

REVISIONS

P	LTR	DESCRIPTION	DATE	DWN	APVD
	D	REVISED (ECR-10-007521)	29JUN2010	KT	HG
	E	REVISED (ECR-16-016130)	27MAR2017	SJ	JW
	E1	REVISED (ECR-17-009686)	24JUL2017	SJ	KT
	F	REVISED (ECR-17-010550)	10AUG2017	SJ	KT

TYPE B (DELPHI CLIP MOUNTING TYPE)
1-1743632-2

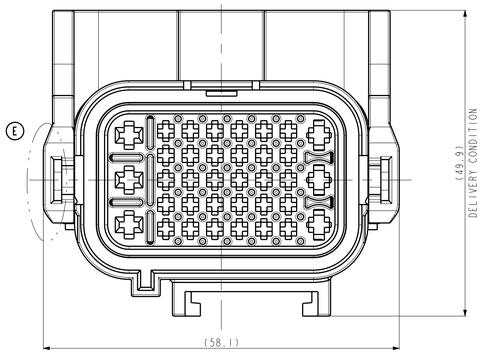

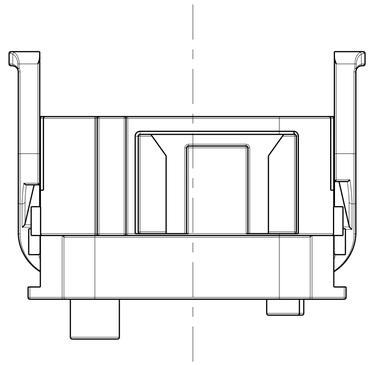

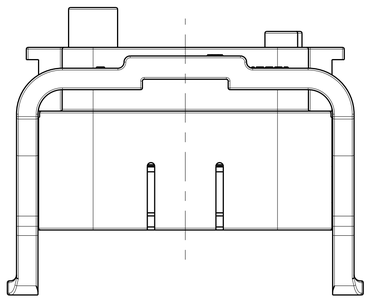

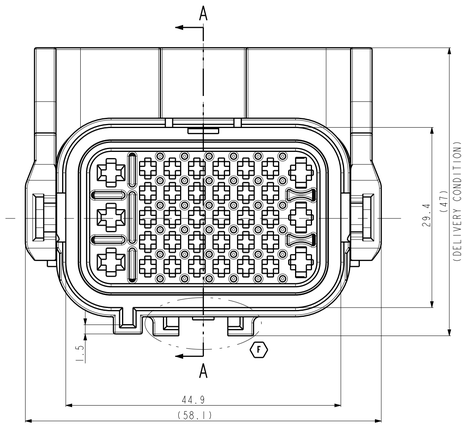

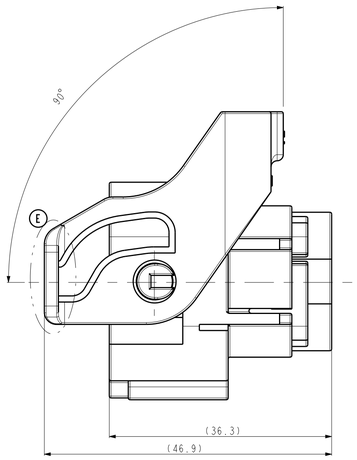

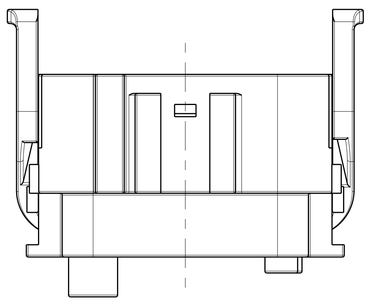

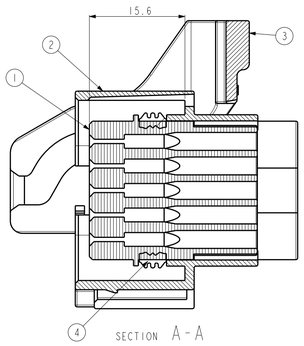

SECTION A-A

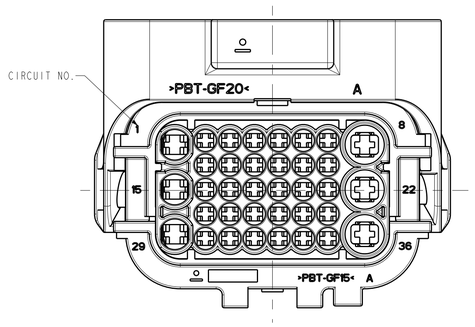

<TABLE 3>

TYPE B	TYPE A
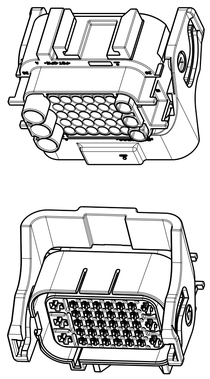	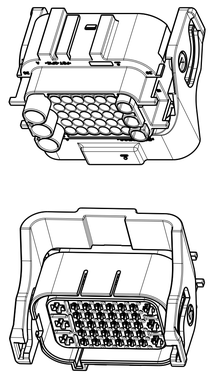
1-1743632-2	0-1743632-2

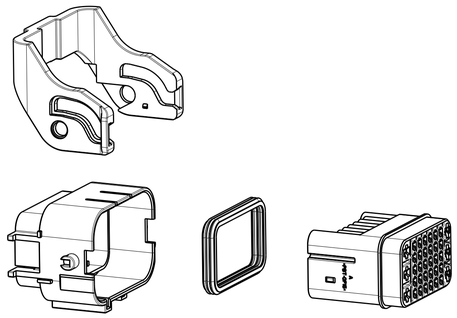

3D EXPLODE VIEW
(SCALE 1:1)

<TABLE 1>

TYPE	PART NO.	WIRE SIZE(mm²)	Insulation DIA(mm)	Applicable WIRE	FINISH
MTII	0-962875-1	0.2~0.5	1.2~1.6	AVSSXF 0.5 Max	CuSn4
	0-962875-3				CuSn4(GOLD)
	0-962876-1	0.5~1.0	1.4~2.1	AVSSXF 0.85 Max	CuSn4
	0-962876-3				CuSn4(GOLD)
JPT	0-927770-3	0.5~1.0	2.0~2.7	FLK 1.0 Max	CuSn4
	2-927770-1				CuSn4(GOLD)
	0-927766-3	1.5~2.5	2.7~3.0	AVSS 2.0 Max or FLR 2.5 Max	CuSn4
	2-927766-1				CuSn4(GOLD)
MCP	1-968859-1	2.5~4.0	3.0~3.7	AEXF 3.0 Max or FLR 4.0 Max	CuNiSi

<TABLE 2>

TYPE	WIRE SIZE(mm²)	PART NO.	WIRE INSULATION DIAMETER(mm)	COLOR
MTII	0.35~0.5	964971-1	1.2~1.6	RED
	0.5~0.75	963530-1	1.4~1.9	GRAY
	1.0	964972-1	1.9~2.1	YELLOW
		963531-1	CAVITY PLUG	WHITE
JPT	0.35~1.0	828904-2	1.2~2.1	BLUE
	1.5~2.5	828905-1	2.2~3.0	WHITE
		828922-1	CAVITY PLUG	NATURAL
MCP	2.5~4.0	828985-1	3.0~3.7	GREEN
		828986-1	CAVITY PLUG	BROWN

NOTE

1. GENERAL TOLERANCE:±0.3, ±3°
2. DELIVERY CONDITION
3. APPLIED CAP P/N:X-1743636-X
   APPLIED WIRE COVER P/N:X-1743637-X
4. APPLICABLE RECEPTACLE CONTACT P/N:TABLE 1
5. APPLICABLE WIRE SEAL P/N:TABLE 2
6. CLIP MOUNTING FEATURE : TABLE 3

	E	E	F
REV	B		F
CLIP MOUNTING TYPE	TYPE B		TYPE A
ASS'Y P/N	1-1743632-2		1743632-2

NO	DESCRIPTION	MATERIAL	COLOR	Q'TY	
4	INNER SEAL	SILICONE	RED ORANGE	1	1
3	LEVER	PBT-GF20	GRAY	1	1
2	MAIN PLUG (TYPE B)	PBT-GF15	BLACK	1	
	MAIN PLUG (TYPE A)	PBT-GF15	BLACK		1
1	FRONT PLUG	PBT-GF15	BLACK	1	1

THIS DRAWING IS A CONTROLLED DOCUMENT.

DIMENSIONS: mm

TOLERANCES UNLESS OTHERWISE SPECIFIED
0 PLC ±
1 PLC ±
2 PLC ±
3 PLC ±
4 PLC ±
ANGLES ±

MATERIAL: SEE TABLE
FINISH

DWN: CH PARK
CHK: YM CHOI
APVD: JK SONG
PRODUCT SPEC
APPLICATION SPEC
WEIGHT

TE Connectivity

NAME: PLUG ASS'Y FOR MTII JPT MCP SEALED 36P CONN'R

SIZE	CAGE CODE	DRAWING NO	RESTRICTED TO
A1	00779	C-1743632	-

CUSTOMER DRAWING | SCALE 2:1 | SHEET 1 OF 1 | REV F

4805 (3/13)

Общество с ограниченной ответственностью «МосЧип» ИНН 7719860671 / КПП 771901001
Адрес: 105318, г.Москва, ул.Щербаковская д.3, офис 1107

Данный компонент на территории Российской Федерации

Вы можете приобрести в компании MosChip.

Для оперативного оформления запроса Вам необходимо перейти по данной ссылке:

http://moschip.ru/get-element

Вы можете разместить у нас заказ для любого Вашего проекта, будь то серийное производство или разработка единичного прибора.

В нашем ассортименте представлены ведущие мировые производители активных и пассивных электронных компонентов.

Нашей специализацией является поставка электронной компонентной базы двойного назначения, продукции таких производителей как XILINX, Intel (ex.ALTERA), Vicor, Microchip, Texas Instruments, Analog Devices, Mini-Circuits, Amphenol, Glenair.

Сотрудничество с глобальными дистрибьюторами электронных компонентов, предоставляет возможность заказывать и получать с международных складов практически любой перечень компонентов в оптимальные для Вас сроки.

На всех этапах разработки и производства наши партнеры могут получить квалифицированную поддержку опытных инженеров.

Система менеджмента качества компании отвечает требованиям в соответствии с ГОСТ Р ИСО 9001, ГОСТ РВ 0015-002 и ЭС РД 009

Офис по работе с юридическими лицами:

105318, г.Москва, ул.Щербаковская д.3, офис 1107, 1118, ДЦ «Щербаковский»

Телефон: +7 495 668-12-70 (многоканальный)

Факс: +7 495 668-12-70 (доб.304)

E-mail: info@moschip.ru

Skype отдела продаж:
moschip.ru
moschip.ru_4
moschip.ru_6
moschip.ru_9