MICRO SWITCH
a Honeywell Division
FED. MFG. CODE 91929

SWITCH – ENCLOSED

CATALOG LISTING
DTE6–2RN

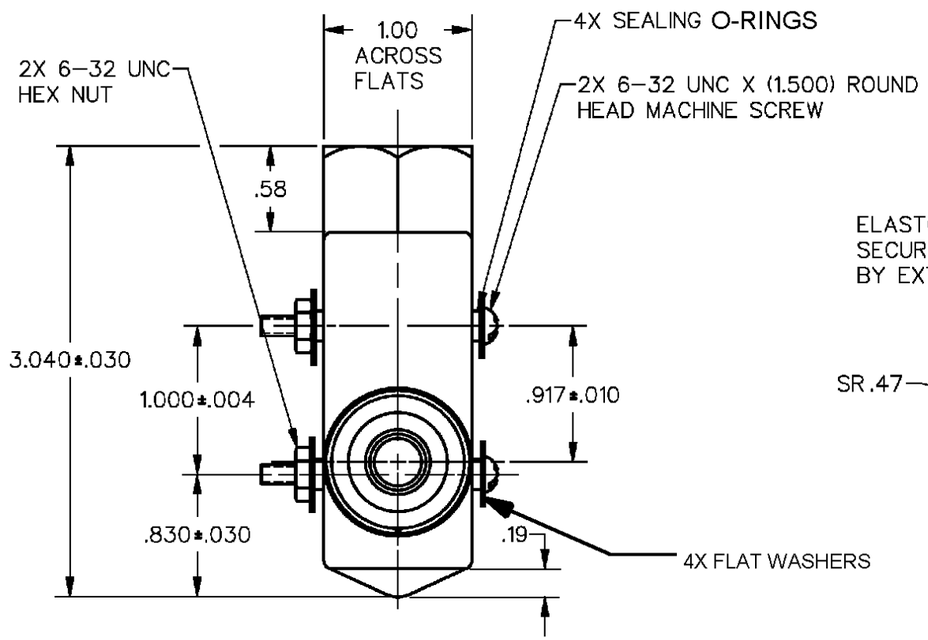

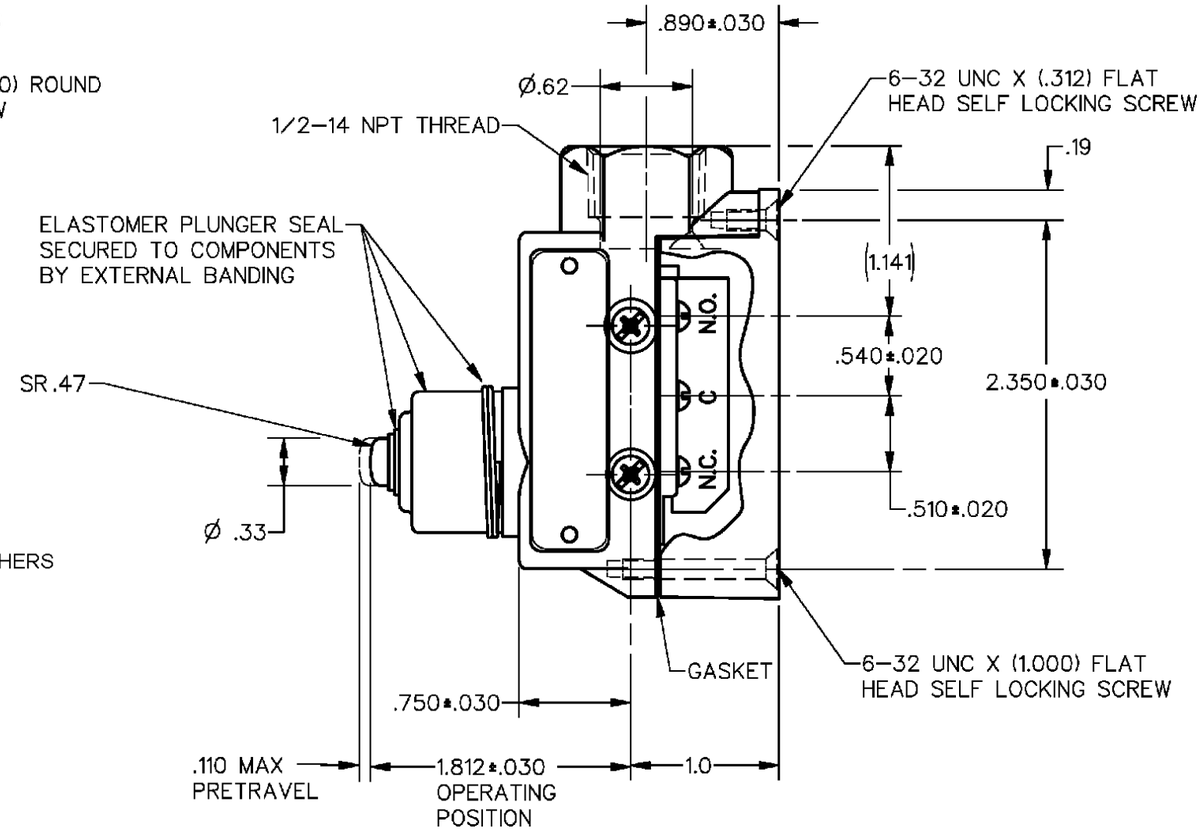

NOTE
1 – 6X 4–40 UNC X (.125) TERMINAL SCREW AND LOCKWASHER
2 – SEAL RATING : NEMA 1,3,4
IP66

THIS DRAWING COVERS A PROPRIETARY ITEM AND IS THE PROPERTY OF MICRO SWITCH. A DIVISION OF HONEYWELL. THIS DRAWING IS NOT TO BE COPIED OR USED WITHOUT THE APPROVAL OF MICRO SWITCH

THIRD ANGLE PROJECTION

SCALE FULL

DO NOT SCALE PRINT

CHARACTERISTICS

OPERATING FORCE — — — — — 26–59 OZ
DIFFERENTIAL TRAVEL — — — — .060 MAX
OVERTRAVEL — — — — — — — .125 MIN
BASIC SWITCH REPLACEMENT — — — DT-2R3-A7

ELECTRICAL DATA

CONTACT ARRANGEMENT
D P D T

L59 10A 125 OR 250 VAC
0.3A 125 VDC, 0.15A 250 VDC

UNLESS OTHERWISE SPECIFIED TOLERANCES ARE

ONE PLACE	(.0)	±.030
TWO PLACE	(.00)	±.015
THREE PLACE	(.000)	±.005
ANGLES		±

WEIGHT .56 LB

ANSI Y14.5M–1982 APPLIES

CATALOG LISTING DTE6–2RN
ISSUE 16 M
RELEASE NO. 03NOV06
REPLACES
DRAWN S A V 8 OCT 92
CHECK W L S 21 FEB 94
CHECK RJ 18NOV05
CHECK BP
DDM/CAD

REVISIONS

A	CO–73751	S A V 8 OCT 92
B	CO–73655	T S M 21 APR 93
C	CO–77179B	K D R 21 FEB 94
D	0016895	VKR 18NOV05
E	0018962	VKR 14FEB06
F	0023923	RKP 24AUG06
G	0025947	SPK 03NOV06

Общество с ограниченной ответственностью «МосЧип» ИНН 7719860671 / КПП 771901001
Адрес: 105318, г.Москва, ул.Щербаковская д.3, офис 1107

Данный компонент на территории Российской Федерации

Вы можете приобрести в компании MosChip.

Для оперативного оформления запроса Вам необходимо перейти по данной ссылке:

http://moschip.ru/get-element

Вы можете разместить у нас заказ для любого Вашего проекта, будь то серийное производство или разработка единичного прибора.

В нашем ассортименте представлены ведущие мировые производители активных и пассивных электронных компонентов.

Нашей специализацией является поставка электронной компонентной базы двойного назначения, продукции таких производителей как XILINX, Intel (ex.ALTERA), Vicor, Microchip, Texas Instruments, Analog Devices, Mini-Circuits, Amphenol, Glenair.

Сотрудничество с глобальными дистрибьюторами электронных компонентов, предоставляет возможность заказывать и получать с международных складов практически любой перечень компонентов в оптимальные для Вас сроки.

На всех этапах разработки и производства наши партнеры могут получить квалифицированную поддержку опытных инженеров.

Система менеджмента качества компании отвечает требованиям в соответствии с ГОСТ Р ИСО 9001, ГОСТ РВ 0015-002 и ЭС РД 009

Офис по работе с юридическими лицами:

105318, г.Москва, ул.Щербаковская д.3, офис 1107, 1118, ДЦ «Щербаковский»

Телефон: +7 495 668-12-70 (многоканальный)

Факс: +7 495 668-12-70 (доб.304)

E-mail: info@moschip.ru

Skype отдела продаж:
moschip.ru
moschip.ru_4
moschip.ru_6
moschip.ru_9