Alle Rechte vorbehalten/ *All rights reserved*

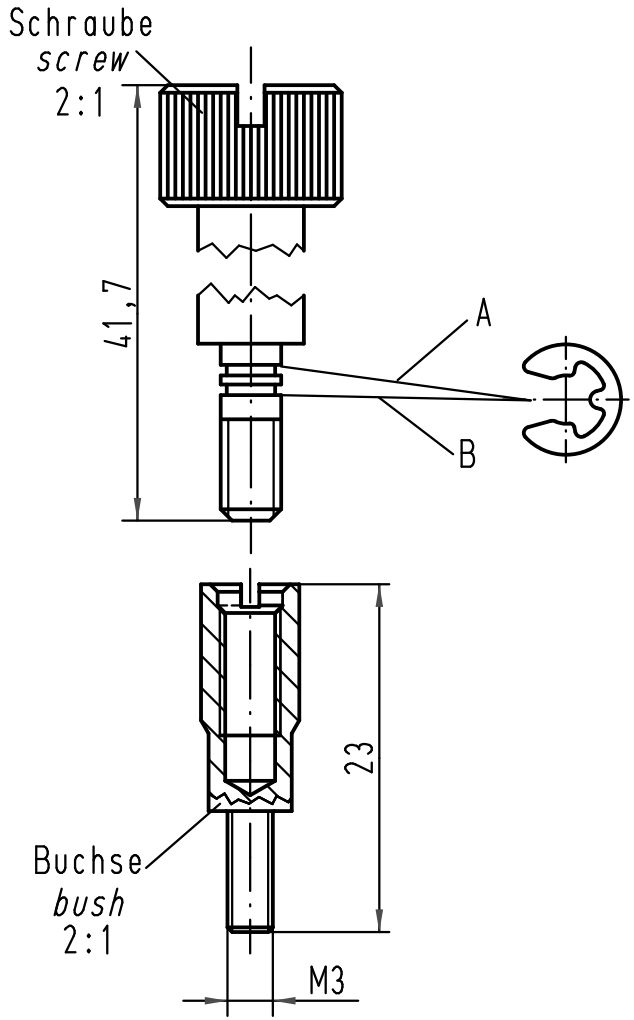

Sicherungsscheibe Pos.A
locking washer Pos.A

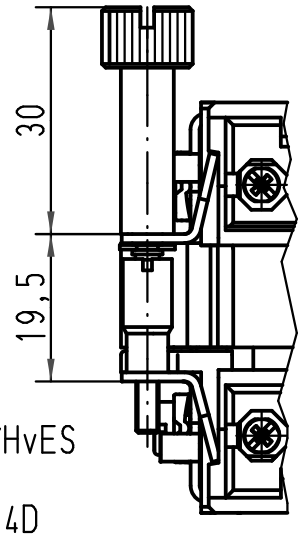

Han HvE/HvES
Han DD
Han 40-64D
Han E/ES/EE
Han HsB
Han K8/24

Montagebeispiel / *mounting example*

Sicherungsscheibe Pos.B
locking washer Pos.B

Gelenkrahmen
Hinged frames

Han 10-16A
Han 15-25D

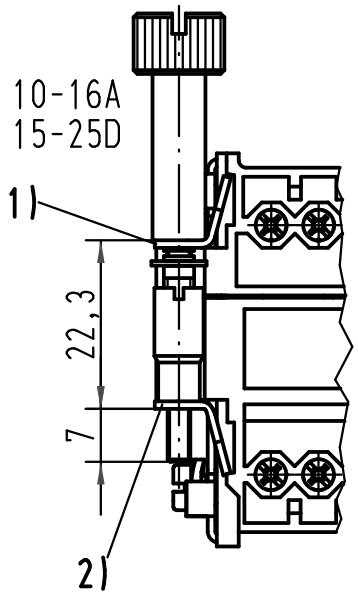

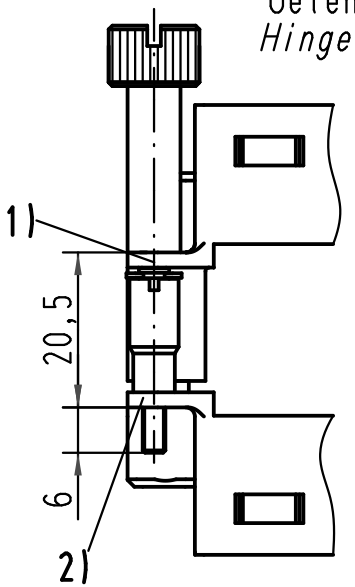

1) Bohrung für Schraubendurchgangsloch auf ⌀4,1mm aufbohren
drill up the hole for the screw to ⌀4,1mm

2) Bohrung für Buchsendurchgangsloch ⌀3,4mm aufbohren
drill up the hole for bush to ⌀3,4mm

			All Dimensions in mm Original Size DIN A 4			Techn. Character.			Nicht tolerierte Masse/ *Free size tolerances*
							Dat.	Name	Massstab/ *Scale*
						Detail.	12.03.93	WILD	1:1 2:1
			413895	27.05.08	Rull	Insp.		HERB	
			411037	18.05.04	Loe.	Stand.			
09 33 000 9912	Buchse / *bush*		23467	15.06.98	Sper	HARTING Electric GmbH & Co. KG D-32339 Espelkamp			
09 33 000 9910	Schraube/ *screw*		21020	23.01.97	ROH				
Bestell Nr/ *Part No*	Bezeichn./*Identif.*		Mod.	Dat.	Name				

Schraubverbindung
special insert fixing screw

TB 09 33 000 991.

Sub.

Blatt/ *page*

Общество с ограниченной ответственностью «МосЧип» ИНН 7719860671 / КПП 771901001
Адрес: 105318, г.Москва, ул.Щербаковская д.3, офис 1107

Данный компонент на территории Российской Федерации

Вы можете приобрести в компании MosChip.

Для оперативного оформления запроса Вам необходимо перейти по данной ссылке:

http://moschip.ru/get-element

Вы можете разместить у нас заказ для любого Вашего проекта, будь то серийное производство или разработка единичного прибора.

В нашем ассортименте представлены ведущие мировые производители активных и пассивных электронных компонентов.

Нашей специализацией является поставка электронной компонентной базы двойного назначения, продукции таких производителей как XILINX, Intel (ex.ALTERA), Vicor, Microchip, Texas Instruments, Analog Devices, Mini-Circuits, Amphenol, Glenair.

Сотрудничество с глобальными дистрибьюторами электронных компонентов, предоставляет возможность заказывать и получать с международных складов практически любой перечень компонентов в оптимальные для Вас сроки.

На всех этапах разработки и производства наши партнеры могут получить квалифицированную поддержку опытных инженеров.

Система менеджмента качества компании отвечает требованиям в соответствии с ГОСТ Р ИСО 9001, ГОСТ РВ 0015-002 и ЭС РД 009

Офис по работе с юридическими лицами:

105318, г.Москва, ул.Щербаковская д.3, офис 1107, 1118, ДЦ «Щербаковский»

Телефон: +7 495 668-12-70 (многоканальный)

Факс: +7 495 668-12-70 (доб.304)

E-mail: info@moschip.ru

Skype отдела продаж:
moschip.ru
moschip.ru_4
moschip.ru_6
moschip.ru_9