THIS DRAWING IS UNPUBLISHED. RELEASED FOR PUBLICATION -,- .
© COPYRIGHT - BY TYCO ELECTRONICS CORPORATION. ALL RIGHTS RESERVED.

LOC	DIST
GP	00

REVISIONS

P	LTR	DESCRIPTION	DATE	DWN	APVD
	J	REV PER EC 0S13-0331-05	26SEP06	JDP	CWR

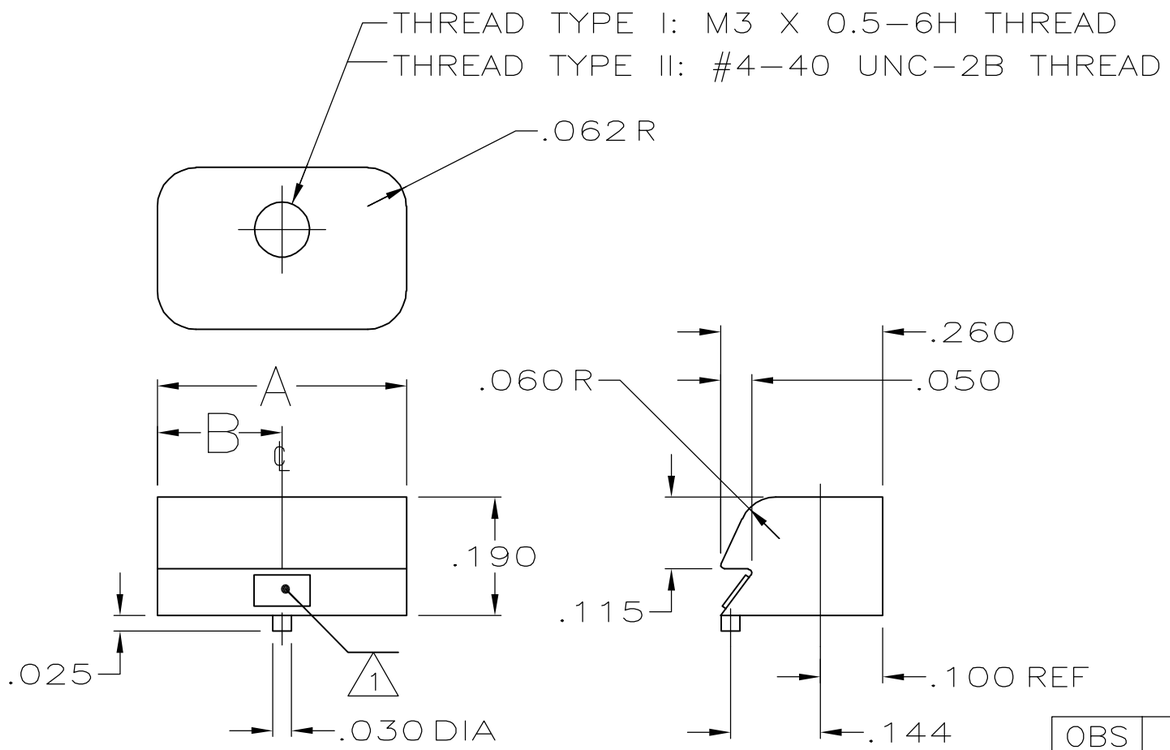

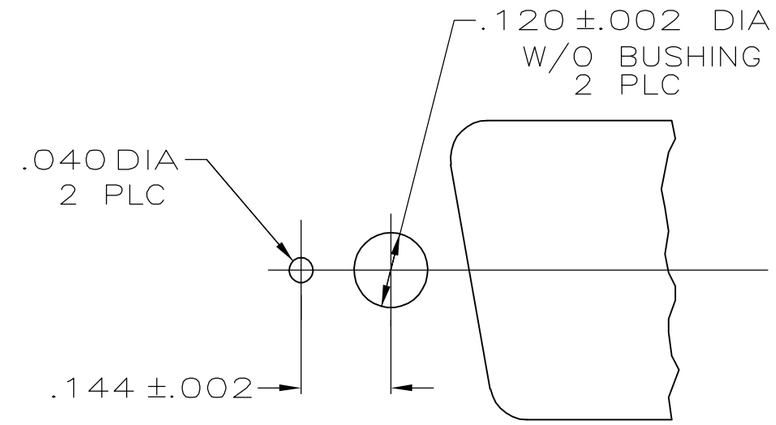

PANEL CUTOUT DETAIL
NTS

	PACKAGING	QUANTITY	B	A	THREAD TYPE	PART NUMBER
OBS	BULK PACKAGED	2	.265	.530	I I	1-745403-2
OBS	ONE KIT PER BAG	2	.265	.530	I I	1-745403-1
OBS	BULK PACKAGED	2	.200	.400	I I	745403-9
	ONE KIT PER BAG	2	.200	.400	I I	745403-8
OBS	BULK PACKAGED	2	.265	.530	I	745403-6
OBS	ONE KIT PER BAG	2	.265	.530	I	745403-5
	BULK PACKAGED	2	.200	.400	I	745403-2
OBS	ONE KIT PER BAG	2	.200	.400	I	745403-1

1 THREAD IDENTIFICATION:
FOR TYPE I THREAD IS M3,
FOR TYPE II THREAD IS 4-40.

THIS DRAWING IS A CONTROLLED DOCUMENT.

DIMENSIONS: INCHES

TOLERANCES UNLESS OTHERWISE SPECIFIED:
0 PLC ± -
1 PLC ± -
2 PLC ± -
3 PLC ± .005
4 PLC ± -
ANGLES ± -

MATERIAL: ZINC
FINISH:

DWN J GALLUCCI BG 4-16-90
CHK W.G. LENKER 6-15-90
APVD -
PRODUCT SPEC -
APPLICATION SPEC -
WEIGHT -

tyco Electronics
Tyco Electronics Corporation
Harrisburg, PA 17105-3608

NAME: LATCHING BLOCK, AMPLIMITE

SIZE	CAGE CODE	DRAWING NO	RESTRICTED TO
A3	00779	C-745403	-

CUSTOMER DRAWING | SCALE 4:1 | SHEET 1 OF 1 | REV J

Общество с ограниченной ответственностью «МосЧип» ИНН 7719860671 / КПП 771901001
Адрес: 105318, г.Москва, ул.Щербаковская д.3, офис 1107

Данный компонент на территории Российской Федерации

Вы можете приобрести в компании MosChip.

Для оперативного оформления запроса Вам необходимо перейти по данной ссылке:

http://moschip.ru/get-element

Вы можете разместить у нас заказ для любого Вашего проекта, будь то серийное производство или разработка единичного прибора.

В нашем ассортименте представлены ведущие мировые производители активных и пассивных электронных компонентов.

Нашей специализацией является поставка электронной компонентной базы двойного назначения, продукции таких производителей как XILINX, Intel (ex.ALTERA), Vicor, Microchip, Texas Instruments, Analog Devices, Mini-Circuits, Amphenol, Glenair.

Сотрудничество с глобальными дистрибьюторами электронных компонентов, предоставляет возможность заказывать и получать с международных складов практически любой перечень компонентов в оптимальные для Вас сроки.

На всех этапах разработки и производства наши партнеры могут получить квалифицированную поддержку опытных инженеров.

Система менеджмента качества компании отвечает требованиям в соответствии с ГОСТ Р ИСО 9001, ГОСТ РВ 0015-002 и ЭС РД 009

Офис по работе с юридическими лицами:

105318, г.Москва, ул.Щербаковская д.3, офис 1107, 1118, ДЦ «Щербаковский»

Телефон: +7 495 668-12-70 (многоканальный)

Факс: +7 495 668-12-70 (доб.304)

E-mail: info@moschip.ru

Skype отдела продаж:
moschip.ru
moschip.ru_4
moschip.ru_6
moschip.ru_9