図面番号(DRAWING NO.) SJ036197

版数 REV.	年月日 DATE	DCN NO.	変更内容 DESCRIPTION	製図 DR.	担当 CHK.	査閲 APPD.	承認 APPD.
9	15.Feb.2005	056722	ADDED LOT NUMBER RE-DRAW	———	K.INOUE	———	O.Hashiguchi

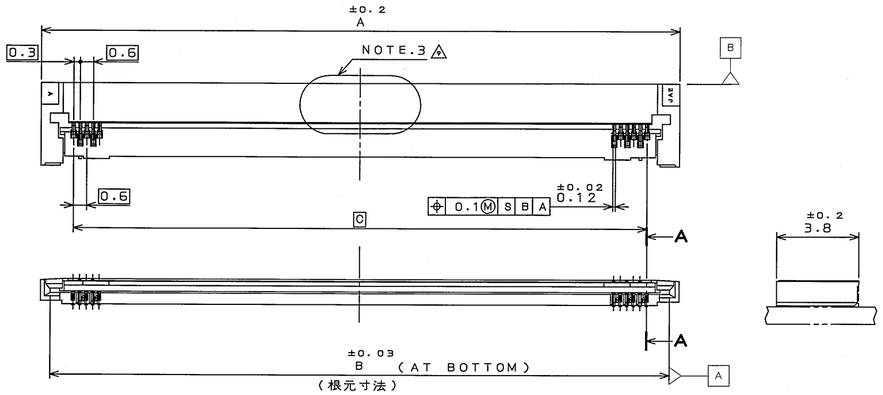

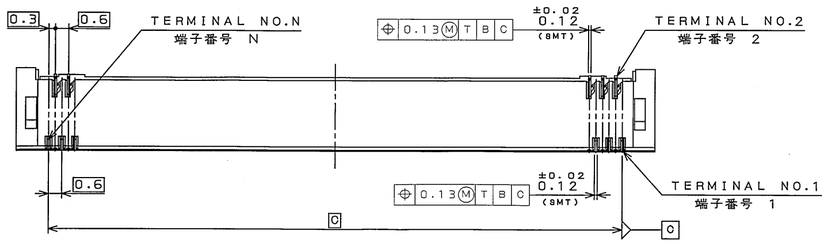

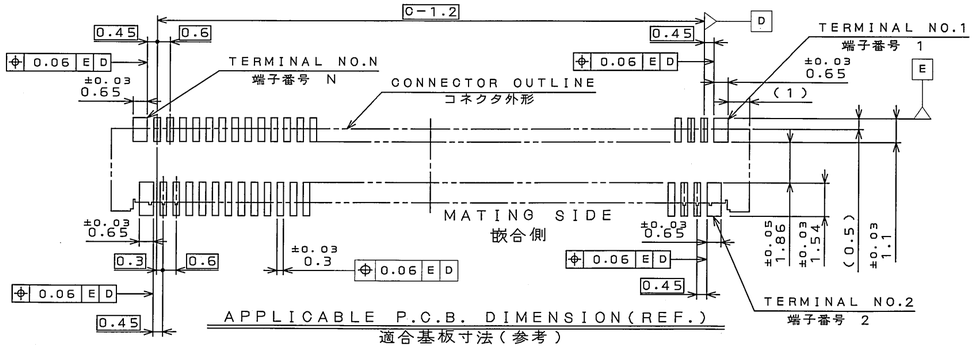

APPLICABLE P.C.B. DIMENSION(REF.)
適合基板寸法(参考)

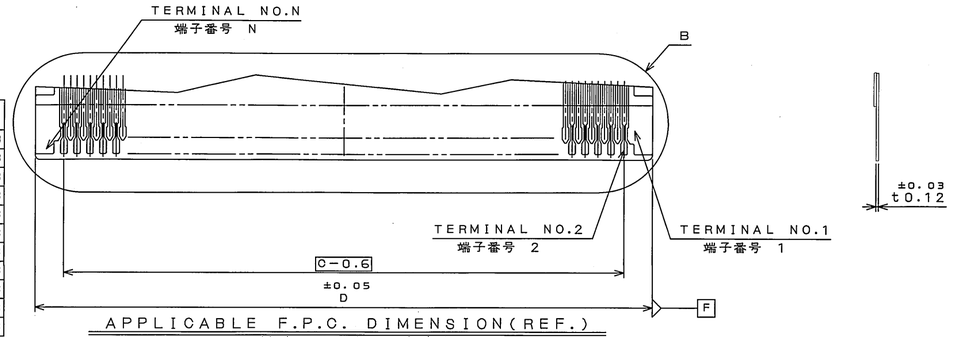

APPLICABLE F.P.C. DIMENSION(REF.)
適合FPC寸法(参考)

TABLE 1

PRODUCT NO. 品名	A	B	C	D
FF0255SS1	19.2	18.31	16.2	18.23
FF0251SS1	18.0	17.11	15.0	17.03
FF0245SS1	16.2	15.31	13.2	15.23
FF0239SS1	14.4	13.51	11.4	13.43
FF0235SS1	13.2	12.31	10.2	12.23
FF0233SS1	12.6	11.71	9.6	11.63
FF0229SS1	11.4	10.51	8.4	10.43
FF0227SS1	10.8	9.91	7.8	9.83
FF0225SS1	10.2	9.31	7.2	9.23
FF0221SS1	9.0	8.11	6.0	8.03
FF0215SS1	7.2	6.31	4.2	6.23

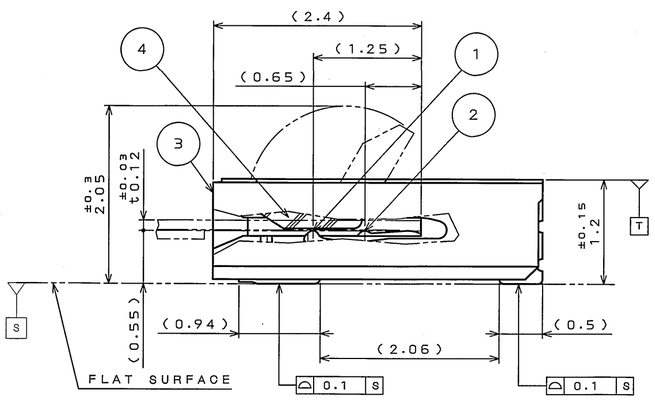

SECT. A−A
(SCALE 20:1)

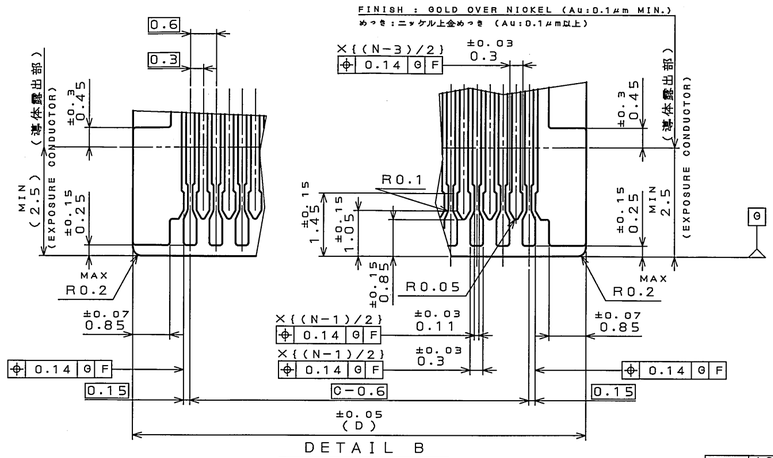

DETAIL B
(SCALE 10:1)

NOTE 1. REFER TO THE DRAWING SJ036196 FOR EVEN NUMBER OF CONTACTS.
NOTE 2. FPC COMPOSITION (RECOMMENDED) REFER TO TABLE2
⚠NOTE 3. LOT NUMBER IS MARKED ON THE TOP CENTER PORTION OF THE CONNECTOR.

注1.偶数芯数のコネクタ寸法は SJ036196 参照.
注2.FPC構成(推奨)TABLE2 参照.
⚠注3.ロット番号がコネクタ上面中央部に表記される.

DESIGNATION
命名法

FF02＊＊SS1

- SERIES シリーズ
- NO. OF CONTACTS (N) 芯数 (N) (NOTE 1) (注1)
- CONNECTOR FORM (S:SOCKET) コネクタ形状 (S:ソケット)
- MODIFICATION S:NICKEL BARRIER モディファイ ニッケルバリア
- CONTACT FINISH (1:GOLD OVER NICKEL(AU0.1μm MIN)) コンタクトめっき仕様 (1:ニッケル上金めっき(AU0.1μm以上))

TABLE2

COMPOSITION 層名		THICKNESS(EXAMPLE) 厚さ(例)	NOTE 備考
GOLD PLATING 金めっき	ELECTROLYSIS PLATING 電解めっき	0.3〜0.6μm	0.1μm MIN
NICKEL PLATING ニッケルめっき	ELECTROLYSIS PLATING 電解めっき	3〜9μm	SOFT TYPE IF AVAILABLE
COPPER 銅箔	ROLLED MATERIAL 圧延銅	18μm	NOMINAL 18μm MAX
ADHESIVE 接着剤	THERMOSETTING ADHESIVE 熱硬化性	13μm	NONE (RECOMMENDED)
BASE FILM ベースフィルム	POLYIMIDE ポリイミド	25μm	25μm
ADHESIVE 接着剤	THERMOSETTING ADHESIVE 熱硬化性	15μm	30μm MAX
REINFORCE PLATE 補強板	POLYIMIDE ポリイミド	12.5μm	—

符号 NO.	名称 DESCRIPTION	個数 QTY.	材料 MATERIAL	仕上 FINISH	備考 REMARKS
4	ACTUATOR アクチュエータ	1	PPS	———	COLOR:BLACK/色相:黒 UL94V-0
3	BASE INSULATOR ベースインシュレータ	1	LCP	———	COLOR:WHITE/色相:白 UL94V-0
2	CONTACT 2 コンタクト 2	(N−1)/2	COPPER ALLOY 銅合金	PARTIAL GOLD OVER NICKEL(AU0.1μm MIN.) ニッケル上部金属(AU0.1μm 以上)	———
1	CONTACT 1 コンタクト 1	(N+1)/2	COPPER ALLOY 銅合金	PARTIAL GOLD OVER NICKEL CONTACT:AU0.1μm MIN. ニッケル上部金属 接触部:AU0.1μm 以上 端子部:AU0.03μm 以上	———

仕様書(SPECIFICATION) JACS-1627 JAHL-1627	第1版(ORIGINAL DATE) 1.Aug.2001	尺度(SCALE) 5:1	シリーズ(SERIES) FF02
一般公差(GENERAL TOLERANCE) 寸法(DIMENSION): .±0.8 / .X ±0.4 / .XX ±0.1 / .XXX± 角度(ANGLES): X° ± / X°X' ±	製図 DR. ———	名称(TITLE) FF02＊＊SS1	日本航空電子工業株式会社 JAPAN AVIATION ELECTRONICS INDUSTRY, LTD.
	担当 CHK. K.INOUE		
	査閲 APPD. ———		
	承認 APPD. O.HASHIGUCHI	質量(MASS)	図面番号(DRAWING NO.) SJ036197
			SIZE A2 / 版数(REV.) 9

JAE-CONNECTOR.COM
Reference Only

JAE CONNECTOR DIV. PROPRIETARY.
COPYRIGHT (C) 2001, JAPAN AVIATION ELECTRONICS INDUSTRY, LTD.

DOF-0-213E(03.08)

Общество с ограниченной ответственностью «МосЧип» ИНН 7719860671 / КПП 771901001
Адрес: 105318, г.Москва, ул.Щербаковская д.3, офис 1107

Данный компонент на территории Российской Федерации

Вы можете приобрести в компании MosChip.

Для оперативного оформления запроса Вам необходимо перейти по данной ссылке:

http://moschip.ru/get-element

Вы можете разместить у нас заказ для любого Вашего проекта, будь то серийное производство или разработка единичного прибора.

В нашем ассортименте представлены ведущие мировые производители активных и пассивных электронных компонентов.

Нашей специализацией является поставка электронной компонентной базы двойного назначения, продукции таких производителей как XILINX, Intel (ex.ALTERA), Vicor, Microchip, Texas Instruments, Analog Devices, Mini-Circuits, Amphenol, Glenair.

Сотрудничество с глобальными дистрибьюторами электронных компонентов, предоставляет возможность заказывать и получать с международных складов практически любой перечень компонентов в оптимальные для Вас сроки.

На всех этапах разработки и производства наши партнеры могут получить квалифицированную поддержку опытных инженеров.

Система менеджмента качества компании отвечает требованиям в соответствии с ГОСТ Р ИСО 9001, ГОСТ РВ 0015-002 и ЭС РД 009

Офис по работе с юридическими лицами:

105318, г.Москва, ул.Щербаковская д.3, офис 1107, 1118, ДЦ «Щербаковский»

Телефон: +7 495 668-12-70 (многоканальный)

Факс: +7 495 668-12-70 (доб.304)

E-mail: info@moschip.ru

Skype отдела продаж:
moschip.ru
moschip.ru_4
moschip.ru_6
moschip.ru_9