SIGN	DATE	DESCRIPTION	APPROVER
1	09/15`11	The color is changed from RAL7035/D to RAL7004/P	Runner
2	09/15`11	The dimension is changed from 2.1 to 2.2	Runner
3	09/15`11	The Material is changed	Runner
4	09/15`11	The tolerance is changed	Runner
5	09/25`13	change the dimension from 18.6&2.6 to 19.2&3.2	Da cheng
6	09/25`13	change the electrical specification	Da cheng

THIS IS CAD DRAWING, DO NOT REVISE MANUALLY!!!

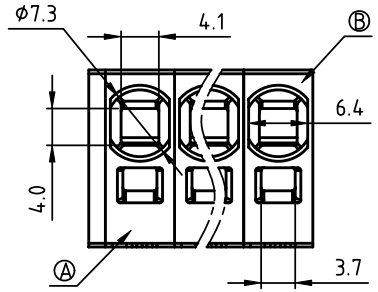

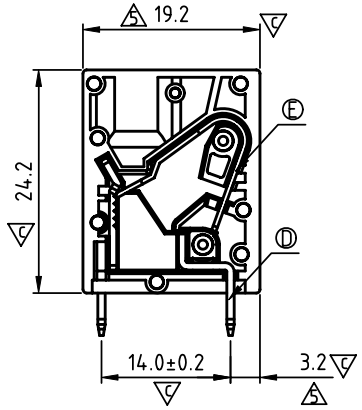

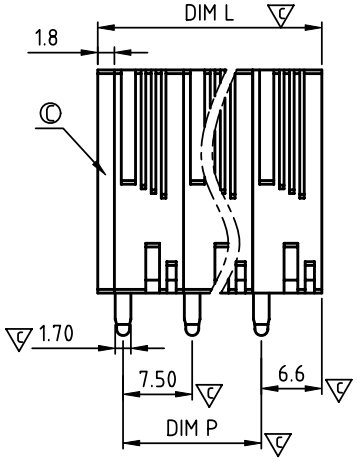

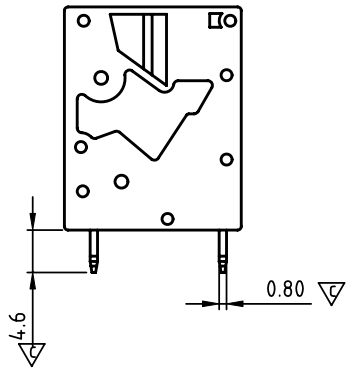

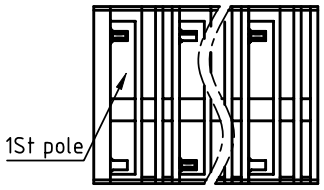

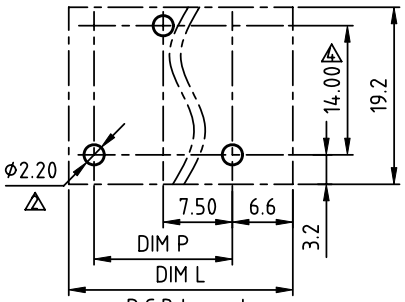

6 P.C.B Layout
Top view

Material:

- Item Ⓐ Terminal body: Thermoplastic (UL94V-0)
- Item Ⓑ Terminal side body: Thermoplastic (UL94V-0)
- Item Ⓒ Terminal cover: Thermoplastic (UL94V-0)
- 3 Item Ⓓ Contact pin : Copper, Tin Plated.
- Item Ⓔ Spring clamp : Stainless steel
- Item Ⓕ Contact pin : Copper, Tin Plated.

6 Electrical: cULus

- Voltage rating: 300 V
- Current rating(Sol): 30 A
- Current rating(Str): 35 A
- Solid wire(AWG): 10-24
- Stranded wire(AWG): 8-24
- Wire strip length: 15-16 mm
- Withstanding Voltage: 1.6KV
- Operating temperature: -40°C to +120°C
- Soldering temperature: 260°C±5°C/5 Sec
- Safety Approval: cULus
- Critical dimension: 5

NK xx A 0 x 1 xxxx G

End Stackable
01: 1 POLES
02: 2 POLES
:
16: 16 POLES

6 Body Color
0 Black (RAL9005)
2 Red (RAL3001/D)
3 Orange(RAL2011/P)
4 Yellow(RAL1018/A)
5 Green(RAL6018/T)
6 Blue (RAL5015/A)
1 8 Grey(RAL7004/P)
9 White(RAL1102)
C Multiple colors

RoHS compliant (lead<4%)
In copper Alloy
0000: "@" Logo (Standard)
000A: "ANYTEK" Mark
Any special item by customer requst. please contact sales department.

N=NUMBER OF POLES 4

DIM		TOL		
		1P--6P	7P--12P	13P--16P
Dim P	(N-1)×7.5	±0.15	±0.25	±0.35
Dim L	N×7.5+1.8	±0.15	±0.25	±0.35

ANYTEK

CUSTOMER COPY

ALL RIGHTS RESERVED. REPRODUCTION OR ISSUE TO THIRD PARTIES IN ANY FORM WHATEVER IS NOT PERMITTED WITHOUT WRITTEN AUTHORITY FROM THE PROPRIETOR. PROPERTY OF ANYTEK TECHNOLOGY CO., LTD

TITLE	NK 7.5mm Series Vertical (Single tail B type)(第1P左缺脚子靠邊蓋)				
PART NO.	NKxxA0x1xxxxG			DWG NO.	8NK0002
APPROVED	CHECKED	DESIGNED	DRAWN	CUST NO.	
		Da cheng 2013.09.25	Da cheng 2013.09.25	UNIT: mm	
				SCALE: NONE	
				SHEET: 01/01	REV.: C

Tolerance	
X.	±0.50
X.X	±0.30
X.XX	±0.10
X°	±1°

Общество с ограниченной ответственностью «МосЧип» ИНН 7719860671 / КПП 771901001
Адрес: 105318, г.Москва, ул.Щербаковская д.3, офис 1107

Данный компонент на территории Российской Федерации

Вы можете приобрести в компании MosChip.

Для оперативного оформления запроса Вам необходимо перейти по данной ссылке:

http://moschip.ru/get-element

Вы можете разместить у нас заказ для любого Вашего проекта, будь то серийное производство или разработка единичного прибора.

В нашем ассортименте представлены ведущие мировые производители активных и пассивных электронных компонентов.

Нашей специализацией является поставка электронной компонентной базы двойного назначения, продукции таких производителей как XILINX, Intel (ex.ALTERA), Vicor, Microchip, Texas Instruments, Analog Devices, Mini-Circuits, Amphenol, Glenair.

Сотрудничество с глобальными дистрибьюторами электронных компонентов, предоставляет возможность заказывать и получать с международных складов практически любой перечень компонентов в оптимальные для Вас сроки.

На всех этапах разработки и производства наши партнеры могут получить квалифицированную поддержку опытных инженеров.

Система менеджмента качества компании отвечает требованиям в соответствии с ГОСТ Р ИСО 9001, ГОСТ РВ 0015-002 и ЭС РД 009

Офис по работе с юридическими лицами:

105318, г.Москва, ул.Щербаковская д.3, офис 1107, 1118, ДЦ «Щербаковский»

Телефон: +7 495 668-12-70 (многоканальный)

Факс: +7 495 668-12-70 (доб.304)

E-mail: info@moschip.ru

Skype отдела продаж:
moschip.ru
moschip.ru_4
moschip.ru_6
moschip.ru_9