XH414HG/ XH409HG (Under development)

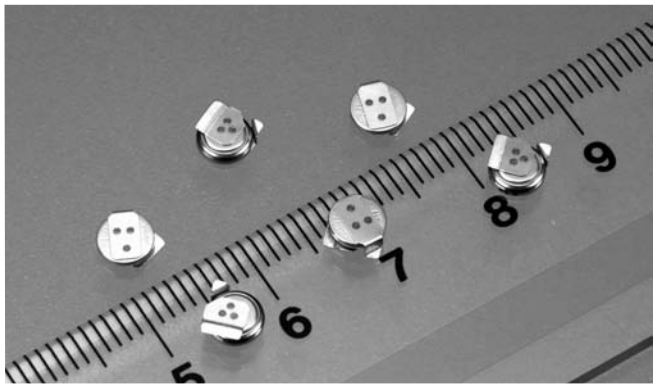

The XH-HG is a capacitor with an excellent large current discharge characteristic at least 3 V, compared to its predecessor (XH414H). It is an environmentally friendly product that is reflow mounted by Pb-free soldering. It features high capacity, and long-term reliability, as well as a wide operating voltage range. It is thus suitable for backup power supply of clock and memory functions of mobile and information devices.

FEATURES

- Pb-free reflowable:
  Superior heat resistance (260ºC peak) allows reflow soldering by Pb-free solder
- Wide operating voltage range from 0V to 3.3V
- High capacity: 0.08F with “414” size
- Long Cycle Life:
  At least 10,000 times of charge/discharge
- Simple charging circuit (constant voltage charging)
- Wide operating temperature range:
  Operating temperature range: –20ºC to +60ºC

APPLICATIONS

Backup power supply for memory and clock functions of cellphone, PHS, cordless phone, digital still camera, PDA, MD player, game machine, and printer, etc.

SPECIFICATIONS

Type	Electrical Specifications (Normal Temperature)*1			Size		Weight (g)
	Maximum Use Voltage (V)	Capacitance (F)	Internal Impedance*2 (Ω)	Diameter (mm)	Height (mm)	
XH414HG	3.3	0.08	100	4.8	1.4	0.06
XH409HG (under development)	3.3	(0.05)	(100)	4.8	0.9	0.05

*1. Normal temperature: 23°C ± 3°C. Electrical characteristics and aging degradation of the products depend on temperature.
*2. Value measured using AC (Alternating Current) method at the fully charged state.

<APPLICATION NOTES>

- **Prohibition ripple charging**
  A ripple (high frequency fluctuation of voltage) in the charge voltage extremely lowers the capacitor performance.
  Be sure to charge capacitors with a stable voltage.
- **Charge voltage**
  The age deterioration of the capacitor depends on the charge voltage.
  The age deterioration is accelerated as charge voltage goes higher.
- **Usage environment**
  Aging degradation of the capacitor varies depending on the usage environment (temperature and humidity).
  Contact us for further details.

CHARACTERISTICS

Charge/discharge characteristics

XH414HG

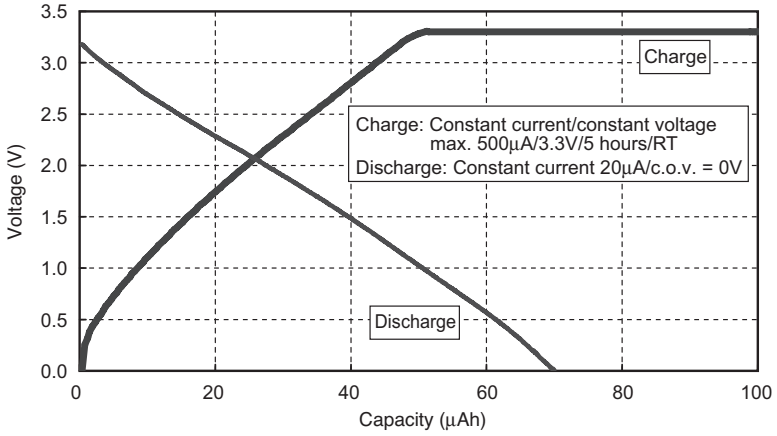

CHARACTERISTICS

Storage and other characteristics

XH414HG

Temperature Characteristics

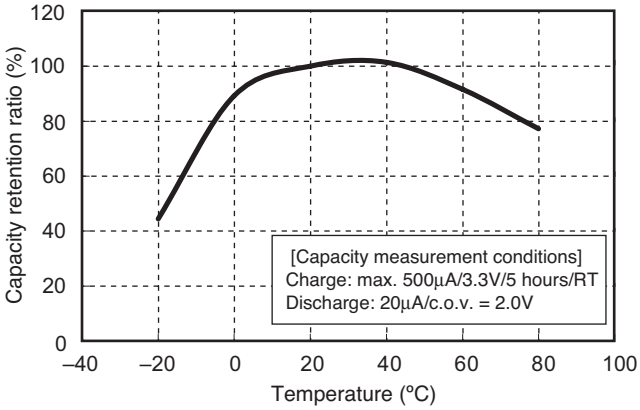

Charge/discharge Cycle Characteristics

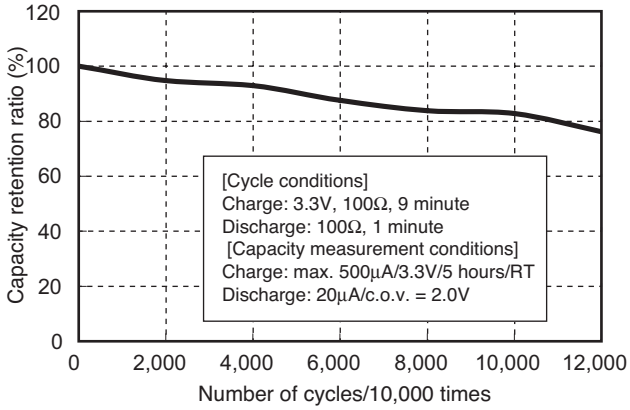

Discharge Current Characteristics

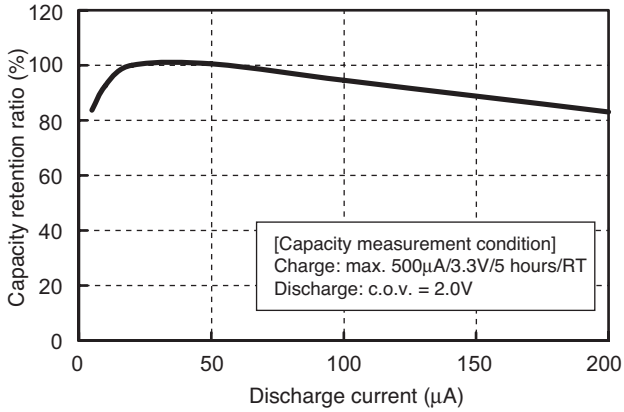

Floating Characteristics (70ºC, 50%RH)

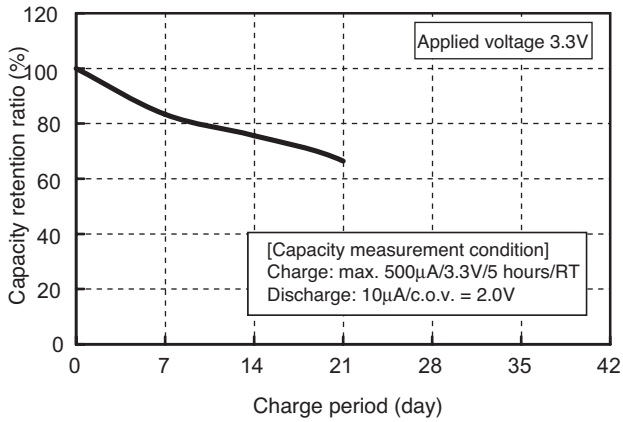

REFLOW SOLDERING CONDITIONS

Reflow Profile Example

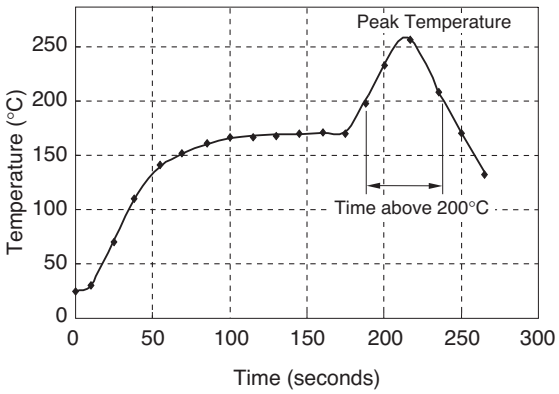

The times of repeated reflow soldering must be two times or less.
The Temperature must be measured at top of the cell.

Recommended Reflow Condition

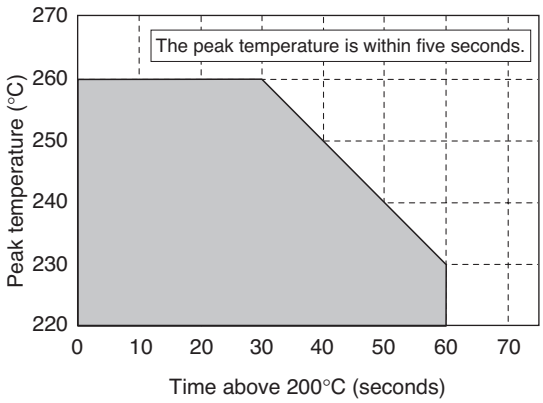

Max.260°C (within 5 seconds)

STANDARD TERMINALS

XH414HG II02E

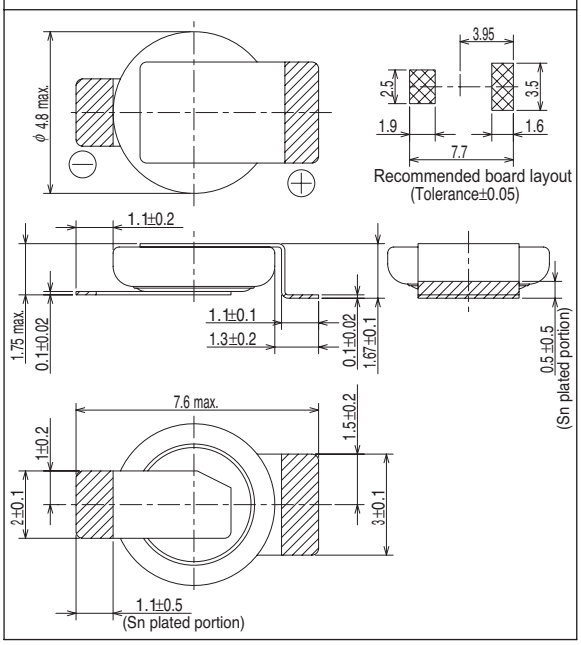

XH414HG II06E

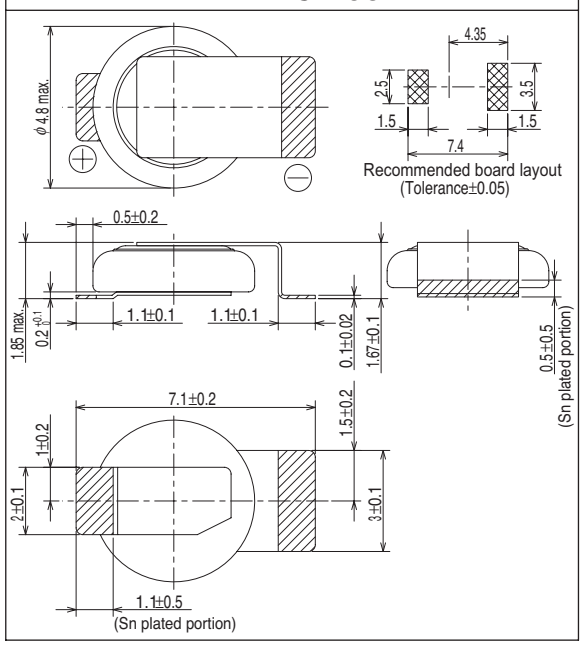

XH414HG IV01E

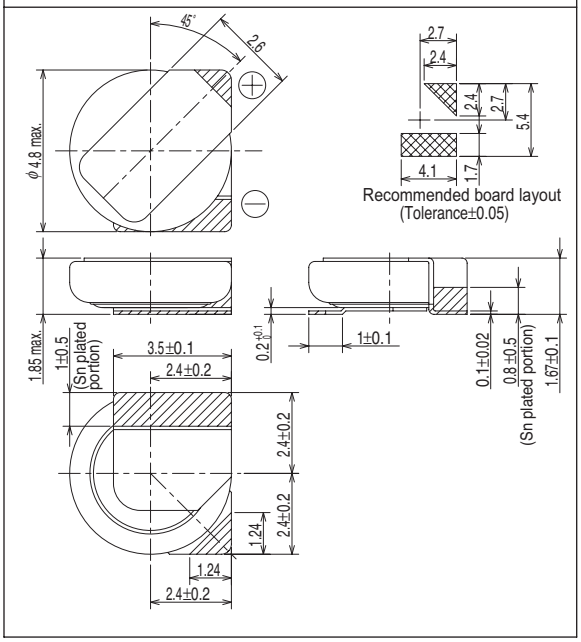

XH414HG IV02E

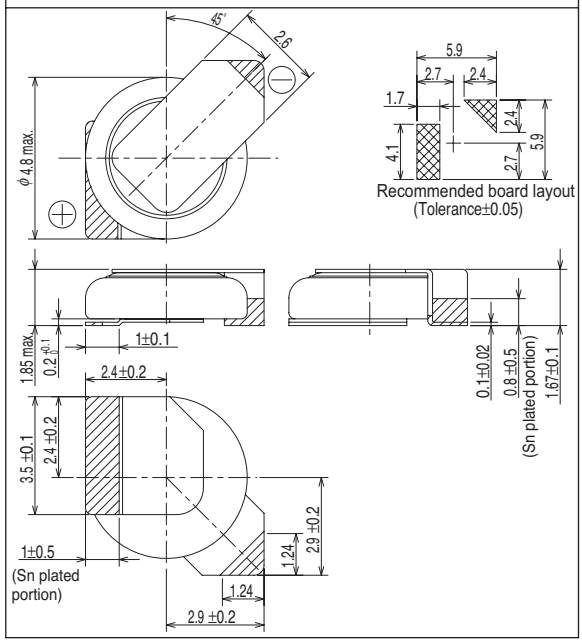

- Contact Seiko Instruments Inc. for batteries with terminals other than the above shapes.
- Units: mm
- The hatched parts are tin plated (Sn: 100%).

Общество с ограниченной ответственностью «МосЧип» ИНН 7719860671 / КПП 771901001
Адрес: 105318, г.Москва, ул.Щербаковская д.3, офис 1107

Данный компонент на территории Российской Федерации

Вы можете приобрести в компании MosChip.

Для оперативного оформления запроса Вам необходимо перейти по данной ссылке:

http://moschip.ru/get-element

Вы можете разместить у нас заказ для любого Вашего проекта, будь то серийное производство или разработка единичного прибора.

В нашем ассортименте представлены ведущие мировые производители активных и пассивных электронных компонентов.

Нашей специализацией является поставка электронной компонентной базы двойного назначения, продукции таких производителей как XILINX, Intel (ex.ALTERA), Vicor, Microchip, Texas Instruments, Analog Devices, Mini-Circuits, Amphenol, Glenair.

Сотрудничество с глобальными дистрибьюторами электронных компонентов, предоставляет возможность заказывать и получать с международных складов практически любой перечень компонентов в оптимальные для Вас сроки.

На всех этапах разработки и производства наши партнеры могут получить квалифицированную поддержку опытных инженеров.

Система менеджмента качества компании отвечает требованиям в соответствии с ГОСТ Р ИСО 9001, ГОСТ РВ 0015-002 и ЭС РД 009

Офис по работе с юридическими лицами:

105318, г.Москва, ул.Щербаковская д.3, офис 1107, 1118, ДЦ «Щербаковский»

Телефон: +7 495 668-12-70 (многоканальный)

Факс: +7 495 668-12-70 (доб.304)

E-mail: info@moschip.ru

Skype отдела продаж:
moschip.ru
moschip.ru_4
moschip.ru_6
moschip.ru_9