KYOCERA

1.0mm Pitch

SERIES

6226

1.0mmピッチ NON-ZIF ストレート SMT 両面接点
1.0mmPitch LIF Vertical SMT Dual- sided contact

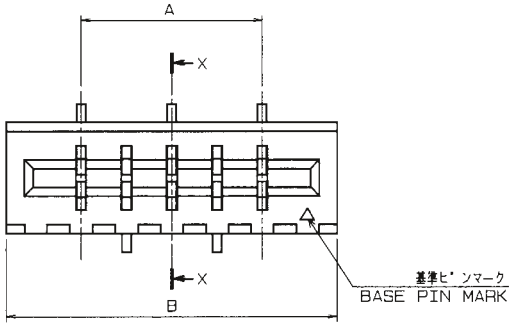

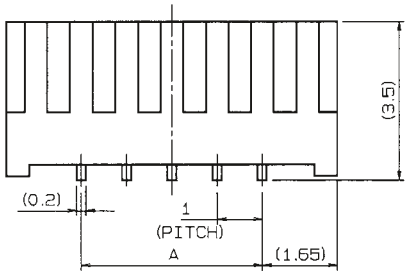

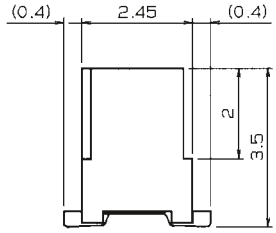

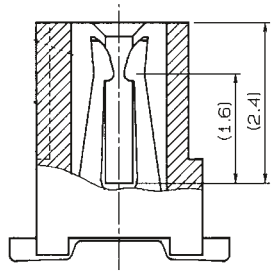

SECT. X-X

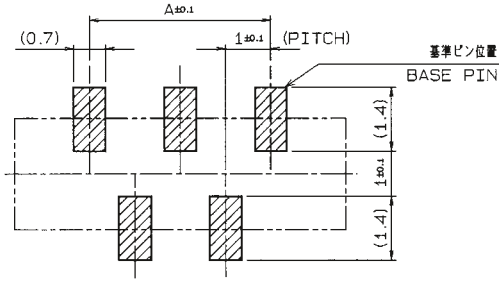

基板取付け寸法 (コネクタ搭載面側)

MOUNTING LAYOUT (CONN.MOUNTING SIDE)

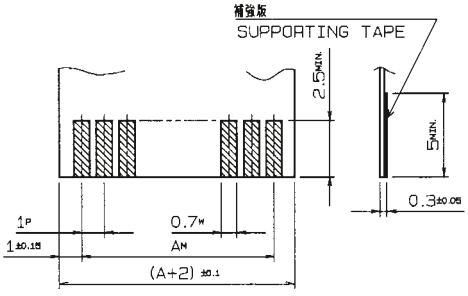

適用FPC/FFC

APPLICABLE FPC/FFC

	公差 TOLERANCE		
	P	W	M
FPC	±0.02	+0.07 −0.05	±0.05
FFC	±0.05	±0.03	±0.1

寸法表 DIMENSION			
型番 P/N	極数 No. of Pos.	A	B
00 6226 004 00X 800 +	4	3	6.3
005	5	4	7.3
006	6	5	8.3
007	7	6	9.3
008	8	7	10.3
009	9	8	11.3
010	10	9	12.3
011	11	10	13.3
012	12	11	14.3
013	13	12	15.3
014	14	13	16.3
015	15	14	17.3
016	16	15	18.3
017	17	16	19.3
018	18	17	20.3
019	19	18	21.3
00 6226 020 00X 800 +	20	19	22.3

注文コード ORDERING CODE

00 6226 0XX 00X 800+

00：トレー梱包 TRAY PACKAGE

極数 NUMBER OF POSITIONS

1：自然色 Natural color
2：黒 Black color
3：灰 Gray color

スズ銅めっき Sn-Cu Plated

RoHS 対応品
RoHS Compliant Product

生産対応可能極数については、営業部にご確認願います。

Feel free to contact our sales department for available numbers of positions.

1.0mm Pitch

SERIES

6226 エンボス梱包品

Tape and Reel Package

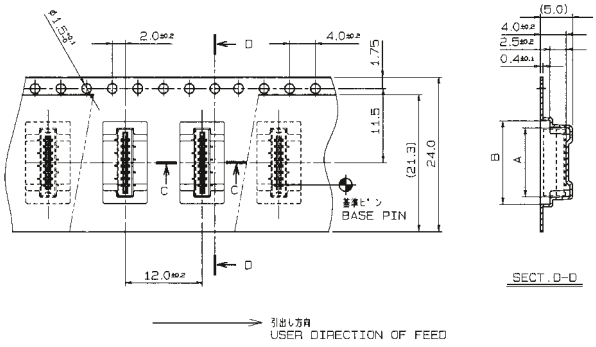

型番 P/N	極数 NO. OF POS.	A	B
04 6226 004 20X 800+	4	6.7	8.7
04 6226 005 20X 800+	5	7.7	9.7
04 6226 007 20X 800+	7	9.7	11.7
04 6226 008 20X 800+	8	10.7	12.7

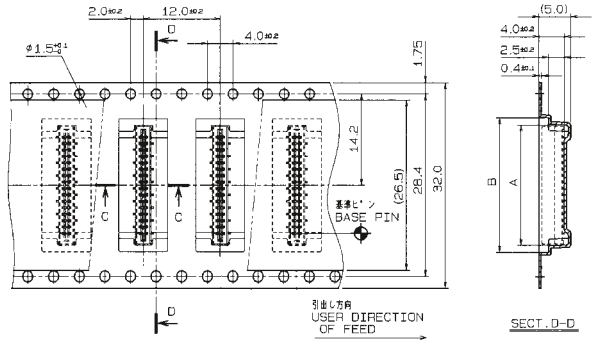

型番 P/N	極数 NO. OF POS.	A	B
04 6226 010 30X 800+	10	12.7	14.7
04 6226 015 30X 800+	15	17.7	19.7
04 6226 016 30X 800+	16	18.7	20.7
04 6226 017 30X 800+	17	19.7	21.7
04 6226 018 30X 800+	18	20.7	22.7

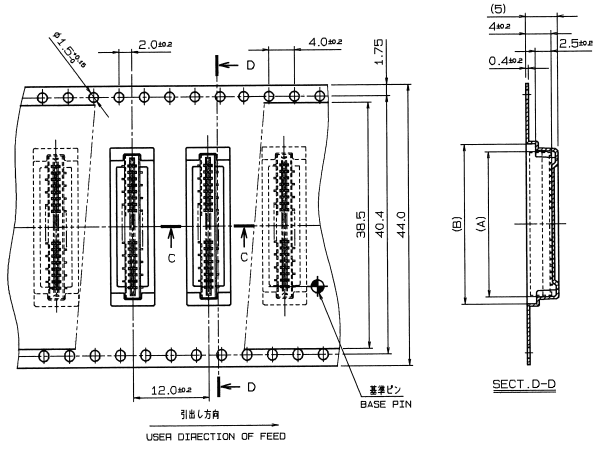

型番 P/N	極数 NO. OF POS.	A	B
04 6226 017 40X 800+	17	19.7	21.7
04 6226 018 40X 800+	18	20.7	22.7
04 6226 020 40X 800+	20	22.7	24.7

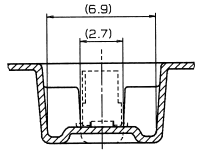

SECT.C-C

注文コード ORDERING CODE

04 6226 0XX X0X 800+

RoHS 対応品
RoHS Compliant Product

極数 NUMBER OF POSITIONS

バリエーション VARIATION CODE
2：エンボス Tape & Reel 24.0 mm
3：エンボス Tape & Reel 32.0 mm
4：エンボス Tape & Reel 44.0 mm

1：自然色 Natural color
2：黒 Black color
3：灰 Gray color

スズ銅めっき Sn-Cu Plated

生産対応可能極数については、営業部にご確認願います。
Feel free to contact our sales department for available numbers of positions.

梱包数量 1000個/リール
PACKING QUANTITY：1000/Reel

Общество с ограниченной ответственностью «МосЧип» ИНН 7719860671 / КПП 771901001
Адрес: 105318, г.Москва, ул.Щербаковская д.3, офис 1107

Данный компонент на территории Российской Федерации

Вы можете приобрести в компании MosChip.

Для оперативного оформления запроса Вам необходимо перейти по данной ссылке:

http://moschip.ru/get-element

Вы можете разместить у нас заказ для любого Вашего проекта, будь то серийное производство или разработка единичного прибора.

В нашем ассортименте представлены ведущие мировые производители активных и пассивных электронных компонентов.

Нашей специализацией является поставка электронной компонентной базы двойного назначения, продукции таких производителей как XILINX, Intel (ex.ALTERA), Vicor, Microchip, Texas Instruments, Analog Devices, Mini-Circuits, Amphenol, Glenair.

Сотрудничество с глобальными дистрибьюторами электронных компонентов, предоставляет возможность заказывать и получать с международных складов практически любой перечень компонентов в оптимальные для Вас сроки.

На всех этапах разработки и производства наши партнеры могут получить квалифицированную поддержку опытных инженеров.

Система менеджмента качества компании отвечает требованиям в соответствии с ГОСТ Р ИСО 9001, ГОСТ РВ 0015-002 и ЭС РД 009

Офис по работе с юридическими лицами:

105318, г.Москва, ул.Щербаковская д.3, офис 1107, 1118, ДЦ «Щербаковский»

Телефон: +7 495 668-12-70 (многоканальный)

Факс: +7 495 668-12-70 (доб.304)

E-mail: info@moschip.ru

Skype отдела продаж:
moschip.ru
moschip.ru_4
moschip.ru_6
moschip.ru_9