MICRO SWITCH
a Honeywell Division
FED. MFG. CODE 91929

# SWITCH - ENCLOSED

CATALOG LISTING
**1EN289-3**

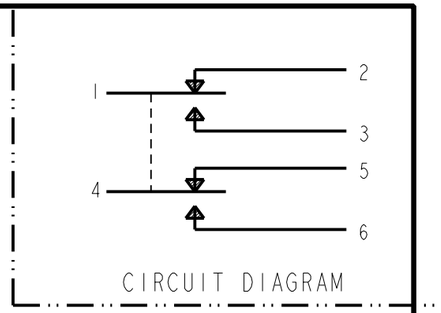


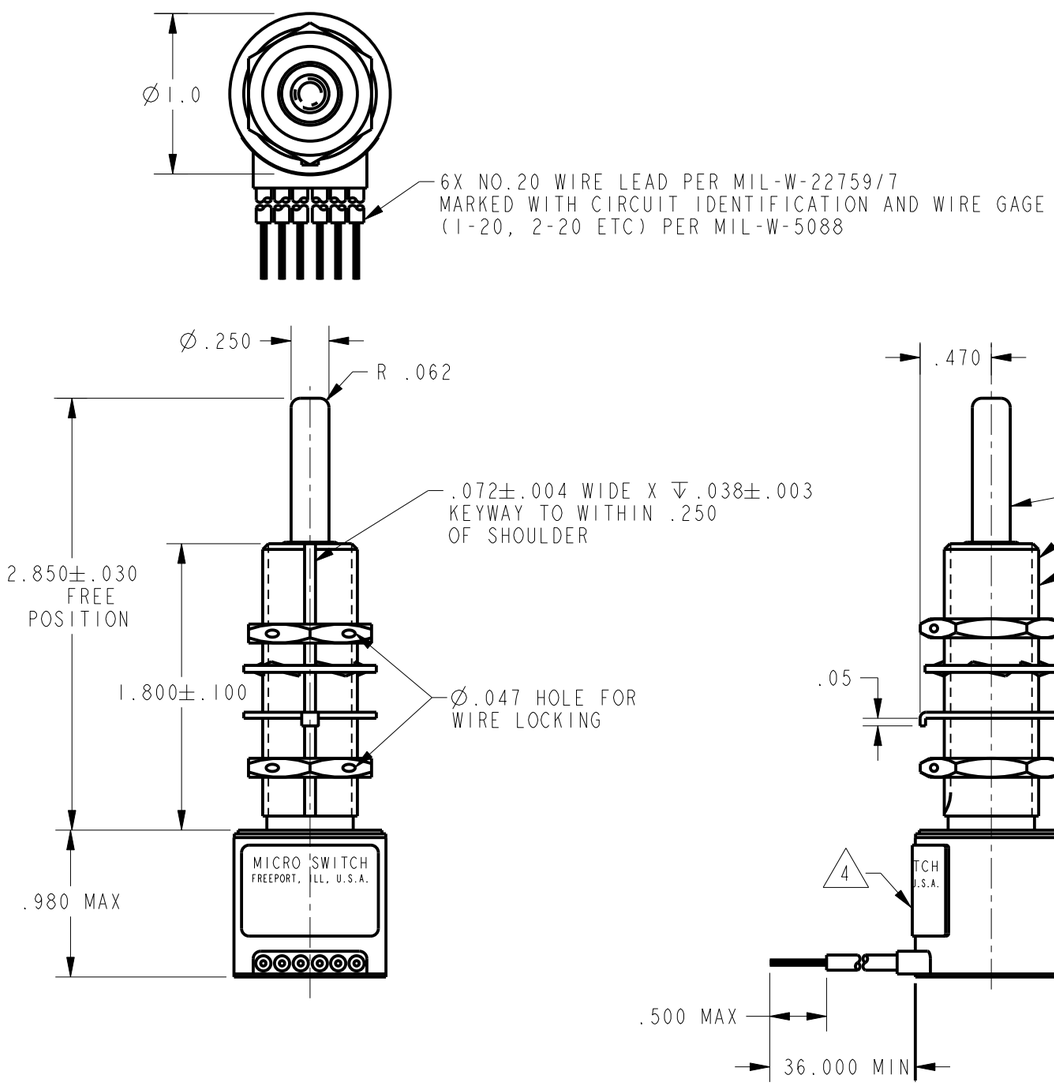


NOTES
1 - CORROSION RESISTANT STEEL ENCLOSURE
2 - SWITCH SEALED PER MIL-PRF-8805 SYMBOL 4
3 - COINCIDENCE OF OPERATING AND RELEASING POINTS:
.010 OF PLUNGER TRAVEL
4 CIRCUIT DIAGRAM, CATALOG LISTING AND DATE CODE
ARE SHOWN ON NAMEPLATE
5 - THIS DESIGN IS FOR INLINE ACTUATION
6 HARDWARE MAY BE PACKAGED UNASSEMBLED PER MIL-PRF-8805

THIS DRAWING COVERS A PROPRIETARY ITEM AND IS THE PROPERTY OF MICRO SWITCH. A DIVISION OF HONEYWELL. THIS DRAWING IS NOT TO BE COPIED OR USED WITHOUT THE APPROVAL OF MICRO SWITCH

THIRD ANGLE PROJECTION

SCALE FULL

DO NOT SCALE PRINT

UNLESS OTHERWISE SPECIFIED TOLERANCES ARE

| | | |
|---|---|---|
| ONE PLACE | (.0) | ±.030 |
| TWO PLACE | (.00) | ±.015 |
| THREE PLACE | (.000) | ±.005 |
| ANGLES | | ± |

WEIGHT 8.5 OZ MAX

ANSI Y14.5M-1982 APPLIES

## CHARACTERISTICS

| | |
|---|---|
| OPERATING FORCE | 6-12 LB |
| FULL OVERTRAVEL FORCE | 20 LB MAX |
| RELEASE FORCE | 4 LB MIN |
| PRETRAVEL | .015-.040 |
| DIFFERENTIAL TRAVEL | .020 MAX |
| TOTAL TRAVEL | .900 MIN |

## ELECTRICAL DATA

CONTACT ARRANGEMENT
2X S P D T

| LOAD | 28 VDC | |
|---|---|---|
| | SEA LEVEL | 50,000 FT. |
| RES | 4 | 4 |
| IND | 2 | 2 |
| MOTOR | 4 | |

| | | | | |
|---|---|---|---|---|
| 1EN289-3 | CATALOG LISTING | PAGE 1 OF 1 | RELEASE NO. PR-19900 | REPLACES - |
| ISSUE 17 | | | | |

REVISIONS
A 201512 TSM 1 NOV 00
B 0006608 KR 21JUL04

| | | | | | | | | |
|---|---|---|---|---|---|---|---|---|
| PTC/CAD 2D | DRAWN | TSM | 1 NOV 00 | SAV | 1 NOV 00 | AK | 21JUL04 | CHECK |

Общество с ограниченной ответственностью «МосЧип» ИНН 7719860671 / КПП 771901001
Адрес: 105318, г.Москва, ул.Щербаковская д.3, офис 1107

**Данный компонент на территории Российской Федерации**

**Вы можете приобрести в компании MosChip.**

Для оперативного оформления запроса Вам необходимо перейти по данной ссылке:

http://moschip.ru/get-element

Вы можете разместить у нас заказ для любого Вашего проекта, будь то серийное производство или разработка единичного прибора.

В нашем ассортименте представлены ведущие мировые производители активных и пассивных электронных компонентов.

Нашей специализацией является поставка электронной компонентной базы двойного назначения, продукции таких производителей как XILINX, Intel (ex.ALTERA), Vicor, Microchip, Texas Instruments, Analog Devices, Mini-Circuits, Amphenol, Glenair.

Сотрудничество с глобальными дистрибьюторами электронных компонентов, предоставляет возможность заказывать и получать с международных складов практически любой перечень компонентов в оптимальные для Вас сроки.

На всех этапах разработки и производства наши партнеры могут получить квалифицированную поддержку опытных инженеров.

Система менеджмента качества компании отвечает требованиям в соответствии с ГОСТ Р ИСО 9001, ГОСТ РВ 0015-002 и ЭС РД 009

**Офис по работе с юридическими лицами:**

105318, г.Москва, ул.Щербаковская д.3, офис 1107, 1118, ДЦ «Щербаковский»

Телефон: +7 495 668-12-70 (многоканальный)

Факс: +7 495 668-12-70 (доб.304)

E-mail: info@moschip.ru

Skype отдела продаж:
moschip.ru
moschip.ru_4
moschip.ru_6
moschip.ru_9