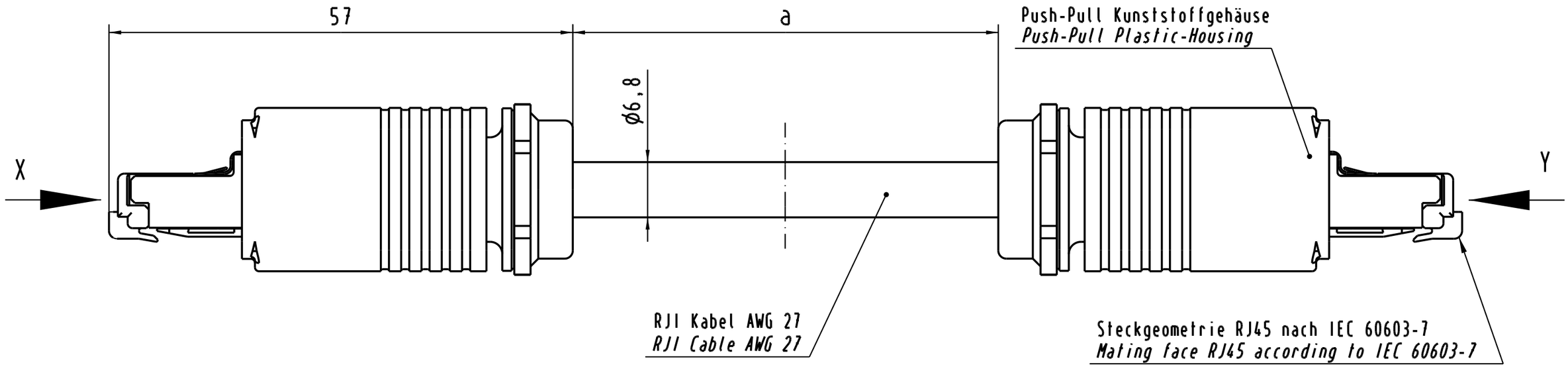

X

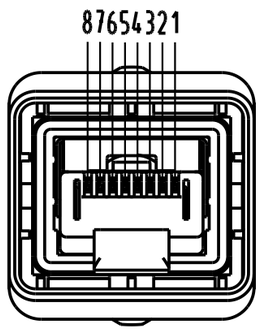

Belegungsplan
Loading-Plan
acc. EIA TIA 568A

Schirm	*Shield*	
1 Weiß(grün)	*White(green)*	1
2 grün	*Green*	2
3 Weiß(orange)	*White(orange)*	3
4 Blau	*Blue*	4
5 Weiß(blau)	*White(blue)*	5
6 Orange	*Orange*	6
7 Weiß(braun)	*White(brown)*	7
8 Braun	*Brown*	8

Y

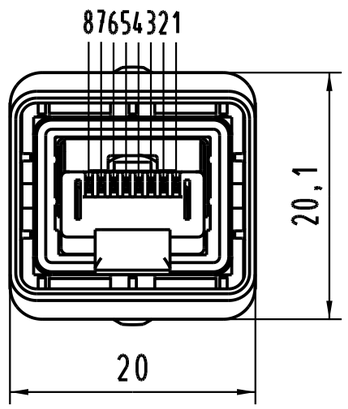

-Übertragungseigenschaften nach
ISO/IEC 11801:2002: Class E.
-Schutzart: IP67/65
-Temperaturbereich: -40°C ...+70°C

-Transmission properties in accordance
with ISO/IEC 11801:2002: Class E.
-Protection level: IP67/65
-Temperature range: -40°C ...+70°C

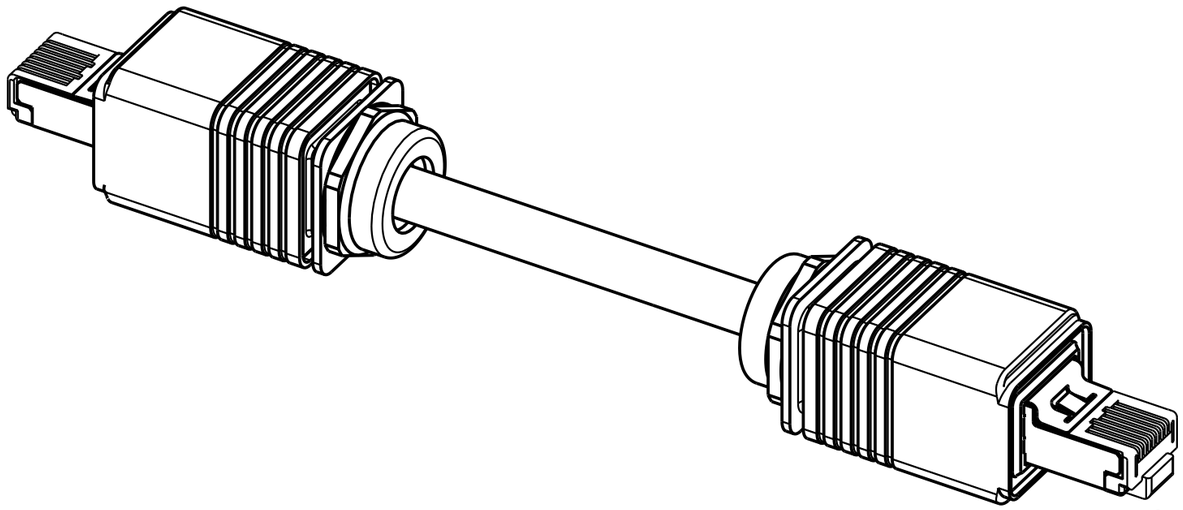

8xAWG 27/7 flexibel/stranded	09 45 745 1553	20 m
8xAWG 27/7 flexibel/stranded	09 45 745 1551	10 m
8xAWG 27/7 flexibel/stranded	09 45 745 1527	5 m
8xAWG 27/7 flexibel/stranded	09 45 745 1525	3 m
8xAWG 27/7 flexibel/stranded	09 45 745 1523	1,5 m
massiv / flexibel *solid / stranded*	Bestell-Nr. *Part-No.*	Maß a *Dim. a*

All Dimensions in mm
Original Size DIN A 3

Techn. Character.

Nicht tolerierte Maße/*Free size tolerances*

				Dat.	Name	Maßstab/*Scale*
			Detail.	25.06.04	Wie	2:1
			Insp.	25.06.04	Wae	
32405	10.11.04	Wie	Stand.			
32192	16.08.04	Wie				
32073						
Mod.	Dat.	Name				

HARTING Electronics GmbH & Co. KG
D-32339 ESPELKAMP

RJ1 Kabel 8xAWG 27/7, Class E, flexibel,
RJ1 cable 8xAWG 27/7, Class E, stranded,
4x2x0,09 2xRJ45, IP67 Push Pull

TB 09 45 745 1523

Blatt/*page* /

Sub.

Alle Rechte vorbehalten/ *All rights reserved*

Общество с ограниченной ответственностью «МосЧип» ИНН 7719860671 / КПП 771901001
Адрес: 105318, г.Москва, ул.Щербаковская д.3, офис 1107

Данный компонент на территории Российской Федерации

Вы можете приобрести в компании MosChip.

Для оперативного оформления запроса Вам необходимо перейти по данной ссылке:

http://moschip.ru/get-element

Вы можете разместить у нас заказ для любого Вашего проекта, будь то серийное производство или разработка единичного прибора.

В нашем ассортименте представлены ведущие мировые производители активных и пассивных электронных компонентов.

Нашей специализацией является поставка электронной компонентной базы двойного назначения, продукции таких производителей как XILINX, Intel (ex.ALTERA), Vicor, Microchip, Texas Instruments, Analog Devices, Mini-Circuits, Amphenol, Glenair.

Сотрудничество с глобальными дистрибьюторами электронных компонентов, предоставляет возможность заказывать и получать с международных складов практически любой перечень компонентов в оптимальные для Вас сроки.

На всех этапах разработки и производства наши партнеры могут получить квалифицированную поддержку опытных инженеров.

Система менеджмента качества компании отвечает требованиям в соответствии с ГОСТ Р ИСО 9001, ГОСТ РВ 0015-002 и ЭС РД 009

Офис по работе с юридическими лицами:

105318, г.Москва, ул.Щербаковская д.3, офис 1107, 1118, ДЦ «Щербаковский»

Телефон: +7 495 668-12-70 (многоканальный)

Факс: +7 495 668-12-70 (доб.304)

E-mail: info@moschip.ru

Skype отдела продаж:
moschip.ru
moschip.ru_4
moschip.ru_6
moschip.ru_9