THIS DRAWING IS UNPUBLISHED. RELEASED FOR PUBLICATION 20
© COPYRIGHT 20 BY TYCO ELECTRONICS CORPORATION. ALL RIGHTS RESERVED.

PART NUMBER	REV	FIRST USED	POWER UNIT	FEED TYPE	DESCRIPTION
1855291-1	A	122500-1	LEADMAKER	AIR FEED	CUTS CARRIER
1855291-2	A	565435-5	BENCH MODEL K	AIR FEED	CUTS CARRIER
1855291-3	A	354500-1	BENCH MODEL G	AIR FEED	CUTS CARRIER
7-1855291-7	A	-	-	-	SPARE PARTS

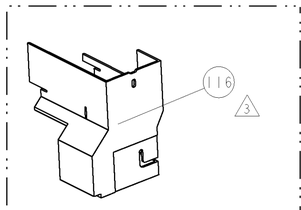

AMP-O-LECTRIC TERM GUARD

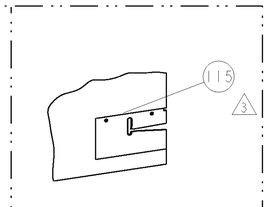

G TERMINATOR GUARD

TERMINAL NAME: 3.96mm PITCH

TE PN	MOLEX PN	MOLEX TERMINAL - MOLEX CRIMP SPECS		
286585-1	08-50-0107			
286585-2	08-50-0133	CRIMP HEIGHT	WIRE SIZE	REF SETTING
286585-3	08-55-0125	.038±.001[0.97±0.03mm]	22AWG or 0.35mm²	B3
286585-4	08-65-0116	.037±.001[0.94±0.03mm]	24AWG or 0.20mm²	B4
286585-5	08-56-0107	.035±.001[0.89±0.03mm]	26AWG or 0.12mm²	B9
286585-6	08-55-0105	-	-	-
-	-			
-	-			
-	-			
-	-			

CRIMP	SIZE	TYPE	RANGE
WIRE	.062 [1.57mm]	F	26-22AWG[0.12-0.35mm²]
INSUL	.070 [1.78mm]	F	Ø.065[1.65mm] MAX

WIRE STRIP LENGTH	TERM APPL SPEC	FEED	APPLICATOR INSTRUCTIONS	SET UP GAGE
.100 -.125 [2.54-3.17mm]	NONE	.281 [7.14mm]	408-8040	458637-1

LOC	DIST
A	66

REVISIONS

P	LTR	DESCRIPTION	DATE	DWN	APVD
	A	RELEASED	10OCT2007	RK	TE

1. RECOMMENDED SPARE PARTS
2. GREASE LIGHTLY
3. GUARD MUST BE IN PLACE WHEN OPERATING APPLICATOR IN A BENCH MACHINE

* WARNING
ON INSTALLATION, SET WIRE DISC TO LARGEST WIRE SIZE SETTING. USE OF SETTINGS BELOW MIN. REQUIRED CRIMP HEIGHT SETTING WILL CAUSE DAMAGE TO CRIMP TOOLING.

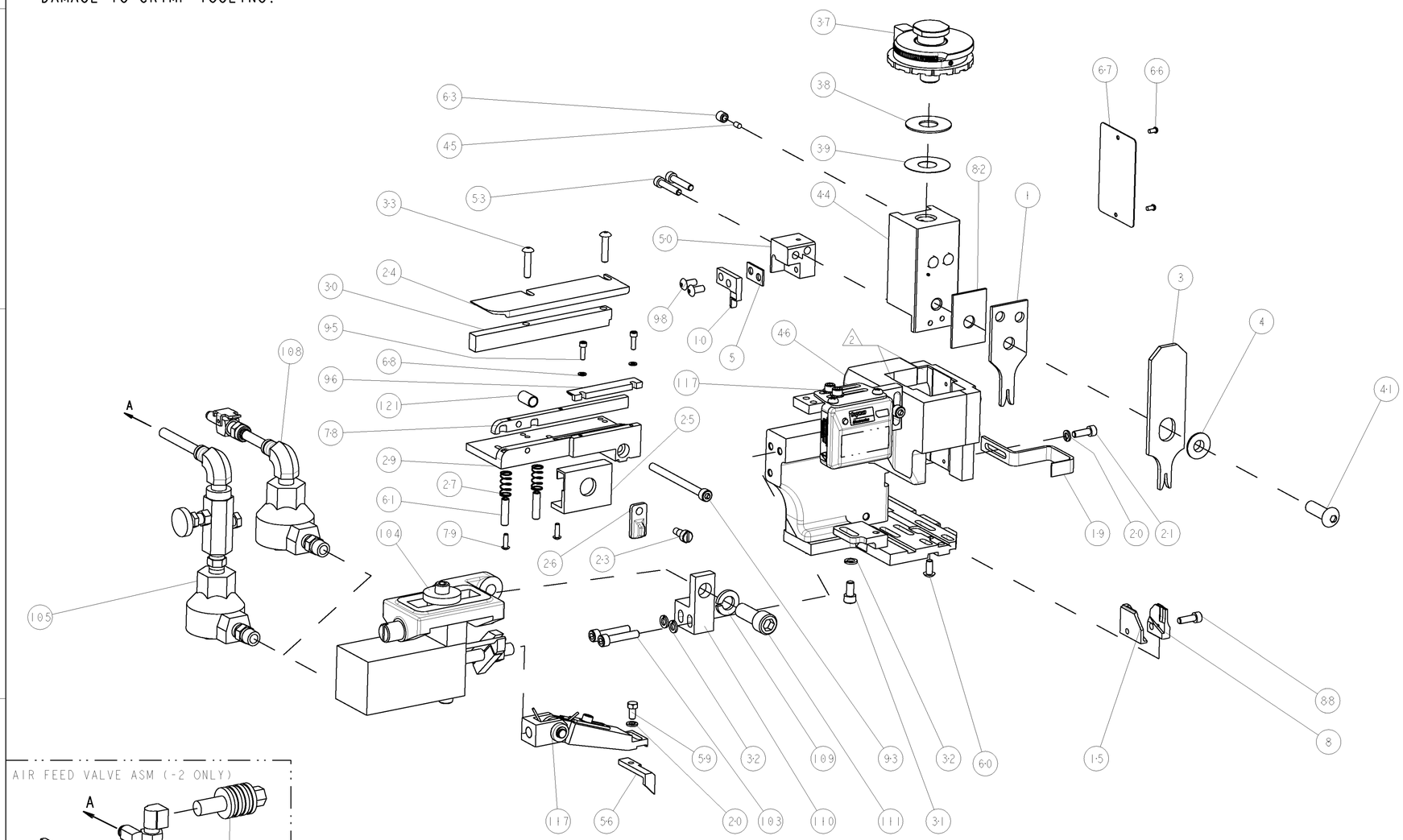

AIR FEED VALVE ASM (-2 ONLY)

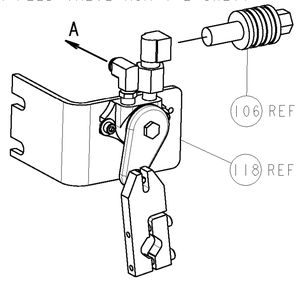

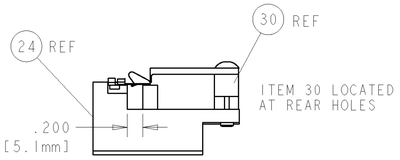

FEED TRACK POSITION

-77	-3	-2	-1	U/M	PART NO	DESCRIPTION	ITEM NO
-	1	1	1	-	1-22281-8	SPRING, COMPRESSION	121
-	-	REF	-	-	692655-6	AIR FEED VALVE ASSEMBLY	118
-	1	1	1	-	461062-1	FEED FINGER ASSEMBLY	117
3 -	-	REF	-	..	455749-1	GUARD WINDOW	116
3 -	REF	-	-	..	679532-1	INSERT, GUARD	115
-	1	1	1	-	3-21001-5	SCR, SKT HD CAP 3/8-16 X 1.000	111
-	1	1	1	-	459610-1	MOUNT, FEED BRACKET	110
-	1	1	1	-	21024-8	WASHER, SPRG LOCK, REG 3/8	109
-	1	-	1	-	692655-7	AIR FEED VALVE ASSEMBLY	108
-	-	REF	-	-	24024-2	VALVE, SHUT OFF	106
-	-	1	-	-	692655-5	AIR FEED VALVE ASSEMBLY	105
-	1	1	1	-	461065-1	ASSEMBLY, AIR FEED	104
-	2	2	2	-	3-21000-9	SCR, SKT HD CAP 10-32 X 1.000	103
-	2	2	2	-	2-21002-1	SCR, BTN SKT HD CAP 8-32 X .375	98
-	1	1	1	-	2-690712-3	FRONT STRIP GUIDE	96
-	2	2	2	-	1-21000-4	SCR, SKT HD CAP 4-40 X .375	95
-	1	1	1	-	8-21000-7	SCR, SKT HD CAP 10-32 X 2.500	93
-	1	1	1	-	2-21000-7	SCR, SKT HD CAP 8-32 X .500	88
-	1	1	1	-	1-455888-3	SPACER, CRIMPER	82
-	2	2	2	-	1-21002-4	SCR, BTN SKT HD CAP 4-40 X .375	79
-	1	1	1	-	1-189807-5	FENCE	78
-	1	1	1	-	4088040	SF APPL INST 408-8040	72
-	1	1	1	-	217238-1	GENERAL INSTRUCTION PKG	71
-	2	2	2	-	21024-2	WASHER, SPRG LOCK, REG NO 4	68
-	1	1	1	-	461264-5	PLATE, IDENTIFICATION	67
-	2	2	2	-	21017-2	SCREW, DRIVE	66
-	1	1	1	-	21009-2	SCR, SET, SELF LOCKING 1/4-20 X .250	63
-	2	2	2	-	5-21006-6	SCR, SET, CUP POINT 10-32 X .750	61
-	1	1	1	-	22733-8	SCR, BHSC, SELF-LOCKING, 8-32 X .375	60
-	1	1	1	-	2-22603-0	SCR, HEX HD CAP 8-32 X .312	59
-	1	1	1	-	3-694433-7	FEED PAWL	56
-	2	2	2	-	3-21000-0	SCR, SKT HD CAP 8-32 X .875	53
-	1	1	1	-	1583893-8	HOLDER, SLUG BLADE	50
-	1	1	1	-	1633399-1	APPL., BASIC AIR FEED SUB ASSY	46
-	1	1	1	-	690191-1	PLUG,NYLON	45
-	1	1	1	-	455673-6	RAM, SIDE FEED	44
-	1	1	1	-	7-21002-9	SCR, BTN SKT HD CAP 5/16-24 X 1.00	41
-	1	1	1	-	690125-1	SHIM SUB-ASSY	39
-	1	1	1	-	469367-7	SHIM	38
-	1	1	1	-	879103-3	FINE ADJUST HEAD ASSEMBLY	37
-	2	2	2	-	2-21002-4	SCR, BTN SKT HD CAP 8-32 X .750	33
-	3	3	3	-	21024-5	WASHER, SPRG LOCK, REG NO 10	32
-	1	1	1	-	3-21000-4	SCR, SKT HD CAP 10-32 X .375	31
-	1	1	1	-	1320908-9	SPACER, STRIP GUIDE	30
-	1	1	1	-	1-1633087-1	PLATE, STRIP GUIDE	29
-	2	2	2	-	8-22281-7	SPRING, COMPRESSION	27
-	1	1	1	-	356835-1	LEVER, DRAG RELEASE	26
-	1	1	1	-	5-690754-2	DRAG, SPECIAL	25
-	1	1	1	-	1-1320928-0	PLATE, STRIP GUIDE	24
-	1	1	1	-	22353-8	SCR, SHLD, SLOT HD, 3/16 DIA	23
-	1	1	1	-	2-21000-7	SCR, SKT HD CAP 8-32 X .500	21
-	2	2	2	-	21024-4	WASHER, SPRG LOCK, REG NO 8	20
-	1	1	-	-	1-456468-4	STRIPPER, SPECIAL	19
1 -	1	1	1	-	1633578-1	PLATE, REAR SHEAR	15
1 -	1	1	1	-	1633579-1	BLADE, SLUG	10
1	1	1	1	-	1633576-1	ANVIL, SPECIAL	8
-	-	-	-	..	-	-	7
-	-	-	-	..	-	-	6
-	1	1	1	-	6-240641-7	SPACER	5
-	1	1	1	-	238009-1	BLOCK, FL CRIMPER SPACER	4
1	1	1	1	-	4-456134-9	CRIMPER, INSULATION F PREMIUM	3
-	-	-	-	..	-	-	2
1	1	1	1	-	1-456403-3	CRIMPER, WIRE PREMIUM	1

THIS DRAWING IS A CONFIDENTIAL DOCUMENT OF TYCO ELECTRONICS CORPORATION. IT IS SUBJECT TO CHANGE AND THE CONTROLLING ENGINEERING ORGANIZATION SHOULD BE CONTACTED FOR THE LATEST REVISION.

DIMENSIONS: INCHES

TOLERANCES UNLESS OTHERWISE SPECIFIED:
0 PLC ±
1 PLC ±0.1
2 PLC ±0.01
3 PLC ±0.001
4 PLC ±0.0001
ANGLES ±

MATERIAL - -
FINISH - -

DWN R.KNEPPER 25JUN2007
CHK T.ELBIN 10OCT2007
APVD T.BENCHOFF 25JUN2007
PRODUCT SPEC -
APPLICATION SPEC -
WEIGHT -

tyco Electronics
Tyco Electronics
Harrisburg, PA 17105-3608

NAME
FINE ADJUST SIDE FEED
HDM APPLICATOR
-

SIZE	CAGE CODE	DRAWING NO	RESTRICTED TO
A1	00779	C-1855291	-

CUSTOMER DRAWING | SCALE 3:5 | SHEET 1 OF 1 | REV A

CUSTOMER VIEWABLE ASSEMBLY

AMP 4805 REV 31MAR2000

Pro/ENGINEER DRAWING

Общество с ограниченной ответственностью «МосЧип» ИНН 7719860671 / КПП 771901001
Адрес: 105318, г.Москва, ул.Щербаковская д.3, офис 1107

Данный компонент на территории Российской Федерации

Вы можете приобрести в компании MosChip.

Для оперативного оформления запроса Вам необходимо перейти по данной ссылке:

http://moschip.ru/get-element

Вы можете разместить у нас заказ для любого Вашего проекта, будь то серийное производство или разработка единичного прибора.

В нашем ассортименте представлены ведущие мировые производители активных и пассивных электронных компонентов.

Нашей специализацией является поставка электронной компонентной базы двойного назначения, продукции таких производителей как XILINX, Intel (ex.ALTERA), Vicor, Microchip, Texas Instruments, Analog Devices, Mini-Circuits, Amphenol, Glenair.

Сотрудничество с глобальными дистрибьюторами электронных компонентов, предоставляет возможность заказывать и получать с международных складов практически любой перечень компонентов в оптимальные для Вас сроки.

На всех этапах разработки и производства наши партнеры могут получить квалифицированную поддержку опытных инженеров.

Система менеджмента качества компании отвечает требованиям в соответствии с ГОСТ Р ИСО 9001, ГОСТ РВ 0015-002 и ЭС РД 009

Офис по работе с юридическими лицами:

105318, г.Москва, ул.Щербаковская д.3, офис 1107, 1118, ДЦ «Щербаковский»

Телефон: +7 495 668-12-70 (многоканальный)

Факс: +7 495 668-12-70 (доб.304)

E-mail: info@moschip.ru

Skype отдела продаж:
moschip.ru
moschip.ru_4
moschip.ru_6
moschip.ru_9