DRAWING MADE IN THIRD ANGLE PROJECTION
THIS DRAWING IS UNPUBLISHED. RELEASED FOR PUBLICATION ,19 .
© COPYRIGHT 19 BY AMP INCORPORATED. ALL INTERNATIONAL RIGHTS RESERVED.

LOC	DIST	P	F
AF	50		

REVISIONS

ZONE	LTR	DESCRIPTION	DATE	APPD
	T	OBSOLETE 1-3 PER 0282-93	8/30/93	PF

1. ACCEPTS T-8 OR T-12 TUBE WITH MEDIUM BIPIN BASE. RATING: 600 VOLTS, 660 WATTS.
2. USE OF #4 HEXAGON NUT LIMITS THE CENTERLINE TO CENTERLINE MOUNTING TO 25.40 [1.000]
4. DIMENSIONS IN BRACKETS ARE IN INCHES.

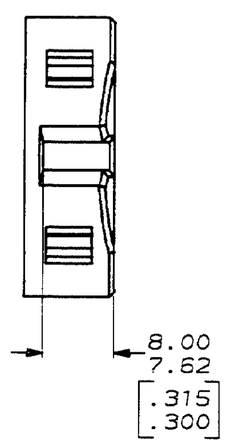

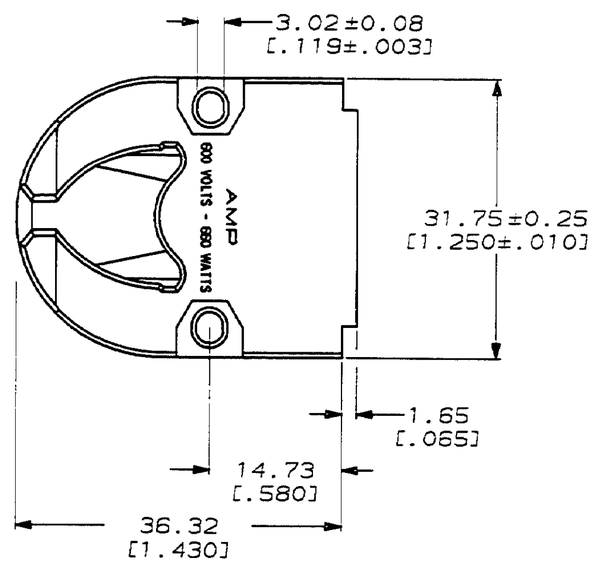

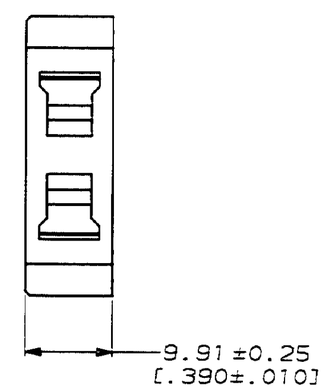

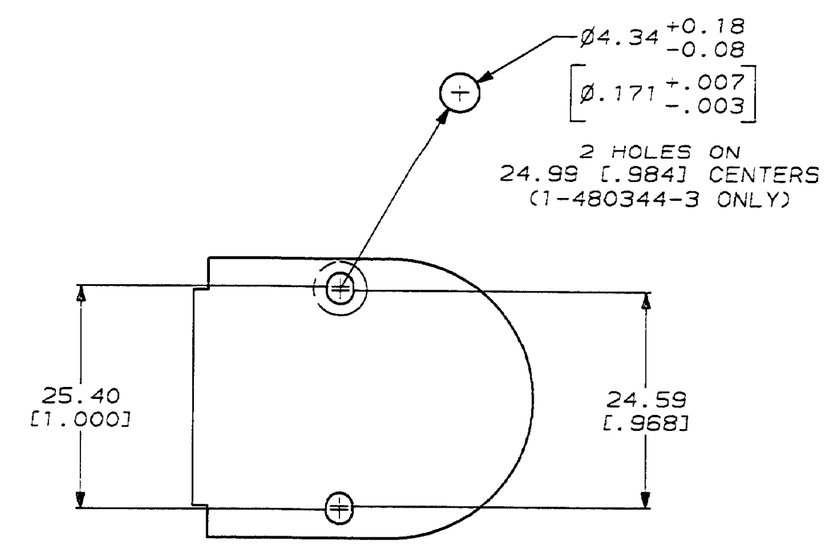

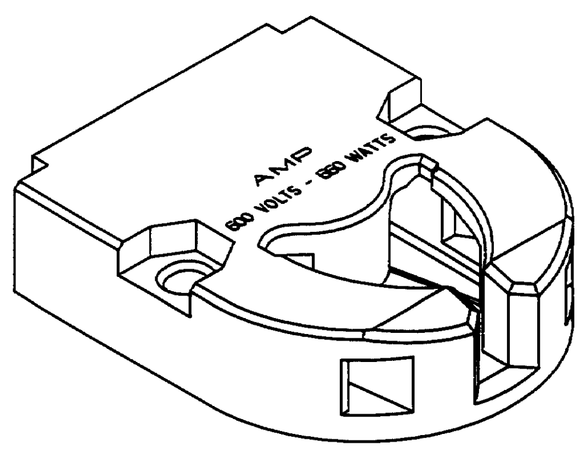

3-DIMENSIONAL MODEL
NTS

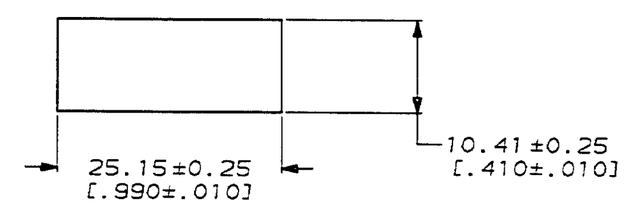

RECOMMENDED CUT OUT
FOR 1.52 [.060] MAX THICK PANEL

OBSOLETE	~~WITH TWO 4.34 [.171] DIA HOLES~~	~~PHENOLIC, BLACK~~	~~1-480344-3~~
	WITH TWO 3.02 [.119] SLOTS	PHENOLIC, BLACK	1-480344-0
	REMARKS	MATERIAL & COLOR	PART NO

DO NOT SCALE PRINT.
UNLESS SPECIFIED
DIMENSIONS IN mm [INCHES]
TOLERANCES ON :
2 PLC DEC ± -
3 PLC DEC ± 0.13 [.005]
ANGLES ± -

MATERIAL: SEE TABLE

FINISH: -

DR 4/26/90 C MARTIN
CHK 4/27/90 R SWING
APPD 4/30/90 D SELF
APPD 4/30/90 D SELF
PRODUCT SPEC: -
APPLICATION SPEC: -
WEIGHT: -

AMP Incorporated
Harrisburg, PA 17105-3608

NAME: SOCKET, FLUORESCENT TUBE

SIZE	CAGE CODE	DRAWING NO
D	00779	480344
SCALE 2:1		SHEET 1 OF 1

METRIC

CUSTOMER DRAWING

Общество с ограниченной ответственностью «МосЧип» ИНН 7719860671 / КПП 771901001
Адрес: 105318, г.Москва, ул.Щербаковская д.3, офис 1107

Данный компонент на территории Российской Федерации

Вы можете приобрести в компании MosChip.

Для оперативного оформления запроса Вам необходимо перейти по данной ссылке:

http://moschip.ru/get-element

Вы можете разместить у нас заказ для любого Вашего проекта, будь то серийное производство или разработка единичного прибора.

В нашем ассортименте представлены ведущие мировые производители активных и пассивных электронных компонентов.

Нашей специализацией является поставка электронной компонентной базы двойного назначения, продукции таких производителей как XILINX, Intel (ex.ALTERA), Vicor, Microchip, Texas Instruments, Analog Devices, Mini-Circuits, Amphenol, Glenair.

Сотрудничество с глобальными дистрибьюторами электронных компонентов, предоставляет возможность заказывать и получать с международных складов практически любой перечень компонентов в оптимальные для Вас сроки.

На всех этапах разработки и производства наши партнеры могут получить квалифицированную поддержку опытных инженеров.

Система менеджмента качества компании отвечает требованиям в соответствии с ГОСТ Р ИСО 9001, ГОСТ РВ 0015-002 и ЭС РД 009

Офис по работе с юридическими лицами:

105318, г.Москва, ул.Щербаковская д.3, офис 1107, 1118, ДЦ «Щербаковский»

Телефон: +7 495 668-12-70 (многоканальный)

Факс: +7 495 668-12-70 (доб.304)

E-mail: info@moschip.ru

Skype отдела продаж:
moschip.ru
moschip.ru_4
moschip.ru_6
moschip.ru_9