THIS COPY IS PROVIDED ON A RESTRICTED BASIS AND IS NOT TO BE USED IN ANY WAY DETRIMENTAL TO THE INTERESTS OF PANDUIT CORP.

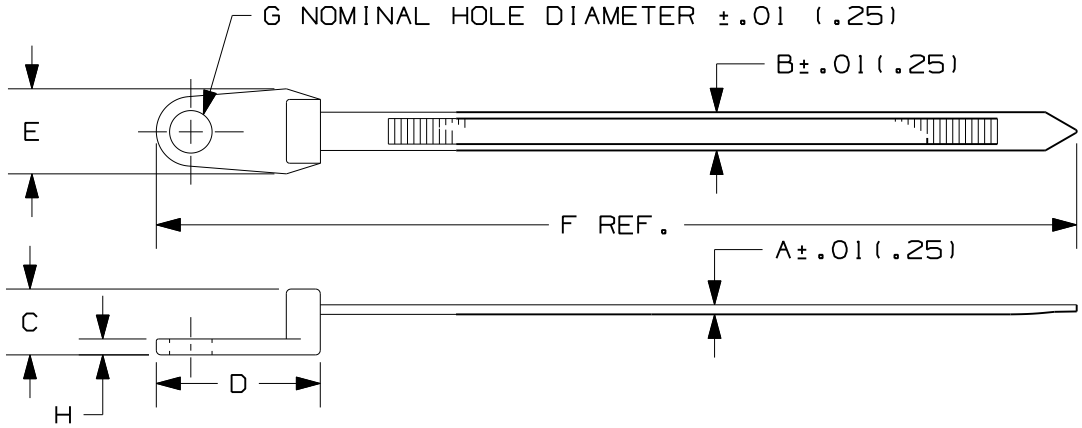

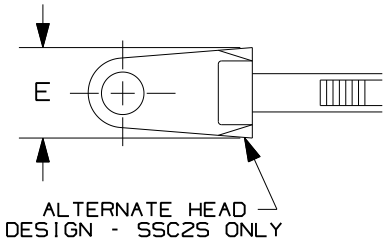

PANDUIT PART NO.*	BUNDLE DIA. MIN. in (mm)	BUNDLE DIA. MAX. in (mm)	A in (mm)	B in (mm)	C in (mm)	D in (mm)	E in (mm)	F in (mm)	G in (mm)	H in (mm)	MIN. LOOP TENSILE lbs. (N)	CROSS-SECTION	RECM. FAST.	WEIGHT lbs./100pcs. (g)
SSC2S-S10	.06 (1.5)	1.75 (44)	.045 (1.1)	.180 (4.6)	.310 (7.9)	.772 (19.6)	.430 (10.9)	7.35 (187)	.200 (5.1)	.075 (1.9)	50 (222)	STANDARD	#10 (M5) SCREW	.3 (136)
SSC2S-S6	.06 (1.5)	1.75 (44)	.045 (1.1)	.180 (4.6)	.310 (7.9)	.772 (19.6)	.430 (10.9)	7.35 (187)	.148 (3.8)	.075 (1.9)	50 (222)	STANDARD	#6 (M3) SCREW	.3 (136)
SSC4S-S10	.06 (1.5)	4.00 (102)	.045 (1.1)	.180 (4.6)	.310 (7.9)	.772 (19.6)	.400 (10.2)	15.67 (398)	.200 (5.1)	.075 (1.9)	50 (222)	STANDARD	#10 (M5) SCREW	.5 (227)
SSC4H-S25	.06 (1.5)	4.00 (102)	.065 (1.7)	.300 (7.6)	.460 (11.7)	.930 (23.6)	.530 (13.5)	15.55 (395)	.260 (6.6)	.110 (2.8)	120 (534)	HEAVY	1/4 (M6) SCREW	1.3 (590)

NOTES:
*1) SEE www.panduit.com FOR PART NUMBER SUFFIX DESIGNATION FOR PACKAGE SIZE, PART MATERIAL AND PART COLOR.
2) RECOGNIZED UNDER THE COMPONENT PROGRAM OF UNDERWRITERS LABORATORIES INC.

W10001EB/21-SS-600

DIMENSIONS IN PARENTHESES ARE IN METRIC UNITS.

REV	DATE	BY	CHK	DESCRIPTION	ECN	-	R	CUST	SUP
---	----	---		CHG NOTE 1, "SEE CURRENT PRICE..." TO "SEE www.panduit.com..."	----	---			
21	2/15/11	JABO	TGS	REMOVED PART, SEE ECN FOR DETAILS	SS-600	21	TGS		

PANDUIT CORP. TINLEY PARK, ILLINOIS

STA-STRAP CLAMP CABLE TIES
SSC SERIES

UNLESS OTHERWISE SPECIFIED, DIMENSIONAL TOLERANCES ARE:
(.X) ± ----- (.XXX) ± .020(.51)
(.XX) ± .02(.5) ANGLES ± -----

UNLESS OTHERWISE SPECIFIED, ALL DIMENSIONS ARE GIVEN IN INCHES, THIRD ANGLE PROJECTION.

DRAWN BY JABO
DATE 1/8/02
CHK'D JVL
MAT'L: NYLON 6.6
SCALE NONE
DRAWING NO. SS-600
DWG SIZE A

Общество с ограниченной ответственностью «МосЧип» ИНН 7719860671 / КПП 771901001
Адрес: 105318, г.Москва, ул.Щербаковская д.3, офис 1107

Данный компонент на территории Российской Федерации

Вы можете приобрести в компании MosChip.

Для оперативного оформления запроса Вам необходимо перейти по данной ссылке:

http://moschip.ru/get-element

Вы можете разместить у нас заказ для любого Вашего проекта, будь то серийное производство или разработка единичного прибора.

В нашем ассортименте представлены ведущие мировые производители активных и пассивных электронных компонентов.

Нашей специализацией является поставка электронной компонентной базы двойного назначения, продукции таких производителей как XILINX, Intel (ex.ALTERA), Vicor, Microchip, Texas Instruments, Analog Devices, Mini-Circuits, Amphenol, Glenair.

Сотрудничество с глобальными дистрибьюторами электронных компонентов, предоставляет возможность заказывать и получать с международных складов практически любой перечень компонентов в оптимальные для Вас сроки.

На всех этапах разработки и производства наши партнеры могут получить квалифицированную поддержку опытных инженеров.

Система менеджмента качества компании отвечает требованиям в соответствии с ГОСТ Р ИСО 9001, ГОСТ РВ 0015-002 и ЭС РД 009

Офис по работе с юридическими лицами:

105318, г.Москва, ул.Щербаковская д.3, офис 1107, 1118, ДЦ «Щербаковский»

Телефон: +7 495 668-12-70 (многоканальный)

Факс: +7 495 668-12-70 (доб.304)

E-mail: info@moschip.ru

Skype отдела продаж:
moschip.ru
moschip.ru_4
moschip.ru_6
moschip.ru_9