REV.	ECN.NO.	MODIFY.CONTENT	DATE
A	ES.D0609.114	ADD SPEC	9/28/2006
B	ES.D0712.010	copper shell changed	12/3/2007
C	ES.D0909.011	Add Material and Finished Note	9/7/2009

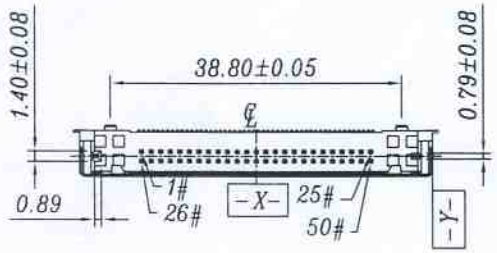

Pin Type	interface Dim L	Pin No.
detect	3.50MM	25, 26
General	4.25MM	all other pins
power	5.00MM	1,13,38,50

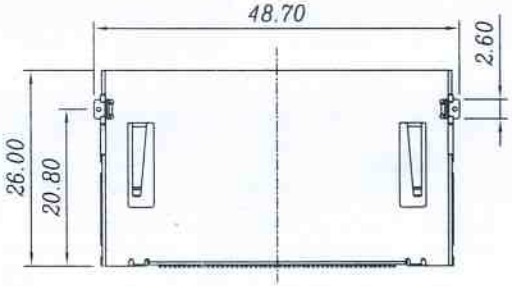

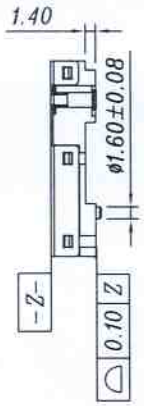

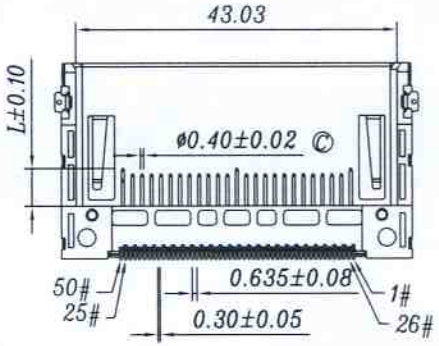

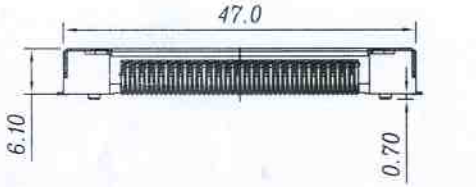

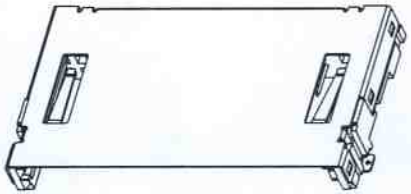

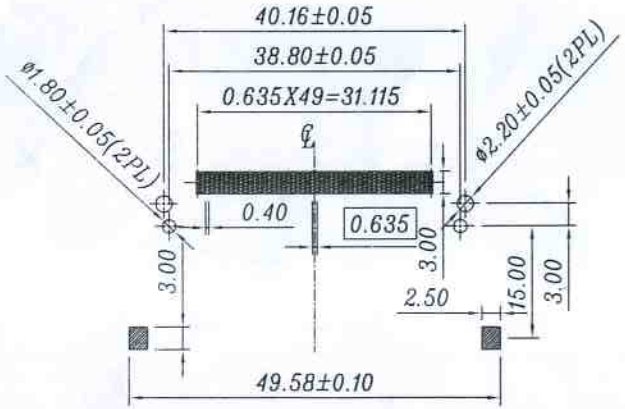

RECOMMENDED P.C.B LAYOUT (TOP VIEW)

Notes:
1. All Dimensions are in Millimeters.
2. Material and Finished:
   Housing: LCP Black UL94-0 Ⓒ
   Contact: Copper alloy
      Finish: Selective Gold 1~30μ" on contact area, Tin 160μ" on solder tail, underplated Nickel 50μ" Min.
   Ground: Copper alloy
      Finish: All plated Tin 160μ", underplated Nickel 50μ" Min.
   Shell: Stainless steel
3. Operation voltage: 100 VAC max.
4. Current rating : 1 Amps max.
2. Contact resistance: 40m ohms max.
6. Insulation resistance: 1000M ohms min. 500 VDC
7. Dielectric withstanding voltage: 500 VAC/ 1minute
8. Opterating Temperature: -20°C to +60°C
9. Storage Temperature: -40°C to +70°C
10. Total Mating Force : 28.8N (MAX) at 25 mm/minute
11. Total Unmating Force: 4.9N (MIN) and 24.5N(MAX) at 25 mm/minute
12. Single Pin Retation Force: 9.8N(MIN) at 25 mm/minute

PART NO.
10100265 **
- 64: Contact: 1μ gold solder tail: 160μ Tin
- 65: Contact: 3μ gold solder tail: 160μ Tin
- 66: Contact: 5μ gold solder tail: 160μ Tin
- 67: Contact: 10μ gold solder tail: 160μ Tin
- 68: Contact: 15μ gold solder tail: 160μ Tin
- 69: Contact: 30μ gold solder tail: 160μ Tin

GENERAL	TOLERANCE	FILE.NO.	10100265	PART.NO.	10100265**	DRAWN	Iris.He	MATERIAL		SCALE	1:1
X.±0.50	x.°± 5°	REV.	C	TITLE	CF Conn.-47(26.00, Post 38.80, 1.40)	CHECKED	Henry.Wang	DATE	2009/9/7	UNIT	mm
.X±0.38	.x°± 2°	SIZE		SHEET	1/1	APPROVED	Vicky Shao	Amphenol Shouhmin Industry			
.XX±0.25	.xx± 1°	A4									

Общество с ограниченной ответственностью «МосЧип» ИНН 7719860671 / КПП 771901001
Адрес: 105318, г.Москва, ул.Щербаковская д.3, офис 1107

Данный компонент на территории Российской Федерации

Вы можете приобрести в компании MosChip.

Для оперативного оформления запроса Вам необходимо перейти по данной ссылке:

http://moschip.ru/get-element

Вы можете разместить у нас заказ для любого Вашего проекта, будь то серийное производство или разработка единичного прибора.

В нашем ассортименте представлены ведущие мировые производители активных и пассивных электронных компонентов.

Нашей специализацией является поставка электронной компонентной базы двойного назначения, продукции таких производителей как XILINX, Intel (ex.ALTERA), Vicor, Microchip, Texas Instruments, Analog Devices, Mini-Circuits, Amphenol, Glenair.

Сотрудничество с глобальными дистрибьюторами электронных компонентов, предоставляет возможность заказывать и получать с международных складов практически любой перечень компонентов в оптимальные для Вас сроки.

На всех этапах разработки и производства наши партнеры могут получить квалифицированную поддержку опытных инженеров.

Система менеджмента качества компании отвечает требованиям в соответствии с ГОСТ Р ИСО 9001, ГОСТ РВ 0015-002 и ЭС РД 009

Офис по работе с юридическими лицами:

105318, г.Москва, ул.Щербаковская д.3, офис 1107, 1118, ДЦ «Щербаковский»

Телефон: +7 495 668-12-70 (многоканальный)

Факс: +7 495 668-12-70 (доб.304)

E-mail: info@moschip.ru

Skype отдела продаж:
moschip.ru
moschip.ru_4
moschip.ru_6
moschip.ru_9