THIS DRAWING IS UNPUBLISHED. RELEASED FOR PUBLICATION – ,– .
© COPYRIGHT – By – ALL RIGHTS RESERVED.

REVISIONS

P	LTR	DESCRIPTION	DATE	DWN	APVD
	F2	REVISED PER ECO–11–004820	11MAR11	RK	HMR
	F3	OBSOLETE PNs 1546414–5 & –6	13MAR2018	SH	GN

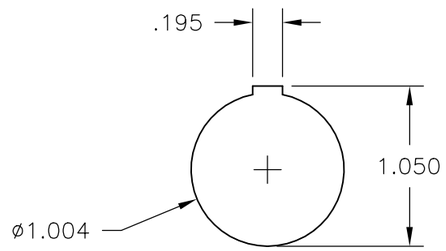

BACKEND DIMS.
OF RECEPTACLE

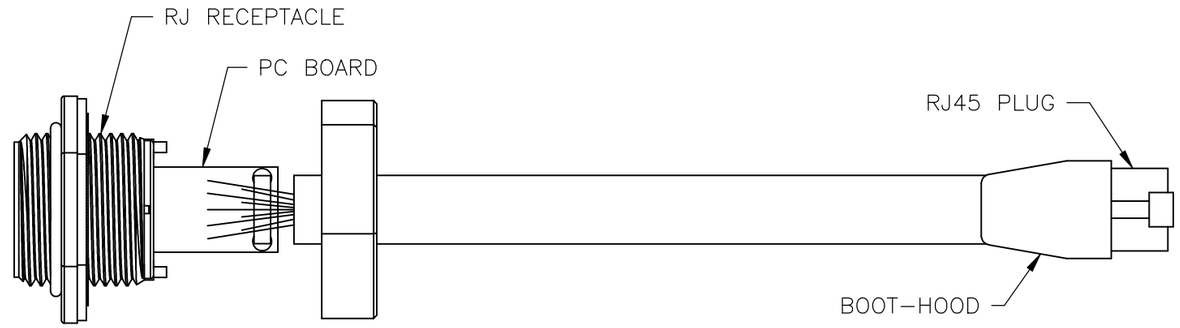

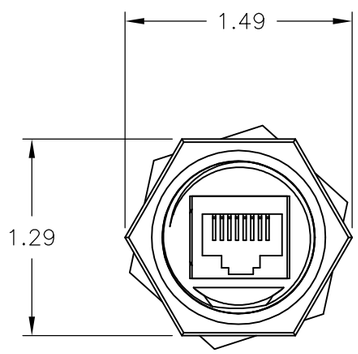

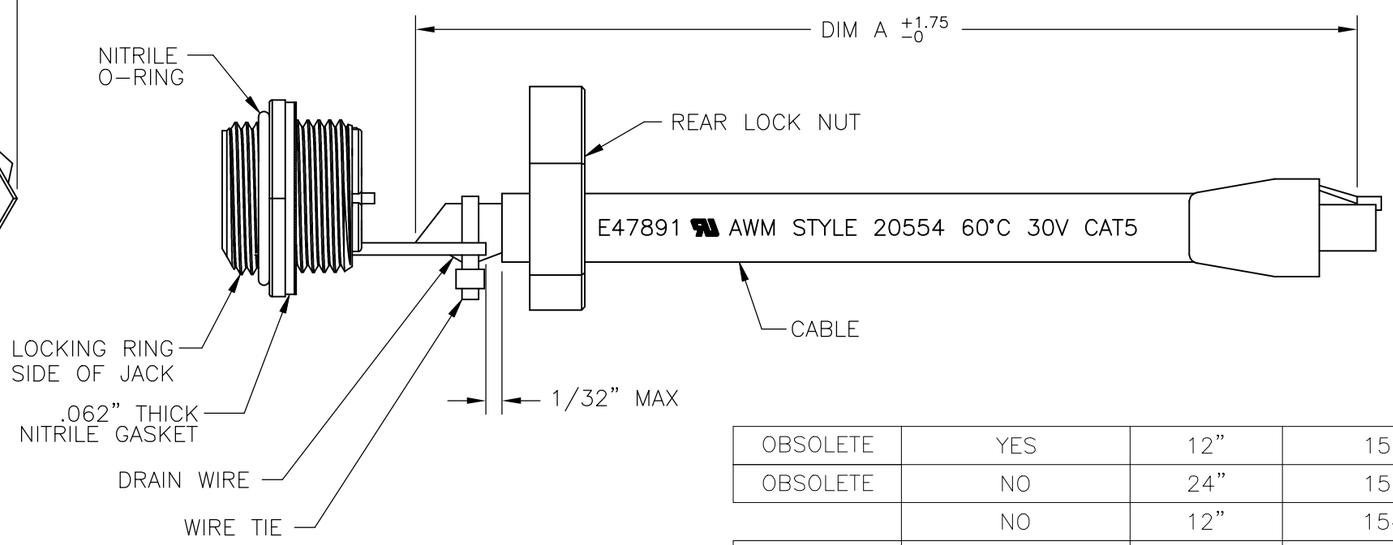

WIRE LIST
PIN (SAME FOR BOTH CONNECTORS)
1 WHT/BLU
2 BLUE
3 WHT/ORG
4 GREEN
5 WHT/GRN
6 ORG
7 WHT/BROWN
8 BROWN
GRND

CABLE TIE	DIM A	PART NUMBER
OBSOLETE	YES	12"	1546414–6
OBSOLETE	NO	24"	1546414–5
	NO	12"	1546414–4
OBSOLETE	YES	12"	1546414–3
OBSOLETE	NO	24"	1546414–2
SUPERSEDED	NO	12"	1546414–1

MATERIALS:
BOOT–HOOD: POLYOLEFIN, BLACK.
JACK: CAT 5E PCB.
LOCKNUT: ABS, 10% GLASS FILLED, BLACK.
PANEL MOUNT HOUSING: CLCOLAC
CABLE: 26 AWG 8 CONDUCTOR BLACK PVC JACKET.

THIS DRAWING IS A CONTROLLED DOCUMENT.

DIMENSIONS: INCHES

TOLERANCES UNLESS OTHERWISE SPECIFIED:
0 PLC ± –
1 PLC ± –
2 PLC ± .02
3 PLC ± .005
4 PLC ± –
ANGLES ± 2°

MATERIAL –
FINISH –

DWN S SCHLEGEL 09OCT2002
CHK H WAKEEM 10/9/02
APVD H WAKEEM 10/9/02
PRODUCT SPEC –
APPLICATION SPEC –
WEIGHT –

TE Connectivity

NAME
ETHERNET PANEL MOUNT RECEPTACLE
RJ–45 BULKHEAD PASS THROUGH
WITH PATCH CORD

SIZE	CAGE CODE	DRAWING NO	RESTRICTED TO
A3	00779	C–1546414	–

CUSTOMER DRAWING | SCALE NTS | SHEET 1 OF 1 | REV F3

1470–19 (1/15)

Общество с ограниченной ответственностью «МосЧип» ИНН 7719860671 / КПП 771901001
Адрес: 105318, г.Москва, ул.Щербаковская д.3, офис 1107

Данный компонент на территории Российской Федерации

Вы можете приобрести в компании MosChip.

Для оперативного оформления запроса Вам необходимо перейти по данной ссылке:

http://moschip.ru/get-element

Вы можете разместить у нас заказ для любого Вашего проекта, будь то серийное производство или разработка единичного прибора.

В нашем ассортименте представлены ведущие мировые производители активных и пассивных электронных компонентов.

Нашей специализацией является поставка электронной компонентной базы двойного назначения, продукции таких производителей как XILINX, Intel (ex.ALTERA), Vicor, Microchip, Texas Instruments, Analog Devices, Mini-Circuits, Amphenol, Glenair.

Сотрудничество с глобальными дистрибьюторами электронных компонентов, предоставляет возможность заказывать и получать с международных складов практически любой перечень компонентов в оптимальные для Вас сроки.

На всех этапах разработки и производства наши партнеры могут получить квалифицированную поддержку опытных инженеров.

Система менеджмента качества компании отвечает требованиям в соответствии с ГОСТ Р ИСО 9001, ГОСТ РВ 0015-002 и ЭС РД 009

Офис по работе с юридическими лицами:

105318, г.Москва, ул.Щербаковская д.3, офис 1107, 1118, ДЦ «Щербаковский»

Телефон: +7 495 668-12-70 (многоканальный)

Факс: +7 495 668-12-70 (доб.304)

E-mail: info@moschip.ru

Skype отдела продаж:
moschip.ru
moschip.ru_4
moschip.ru_6
moschip.ru_9