NUMBER C-5917631

3rd ANGLE PROJECTION

METRIC

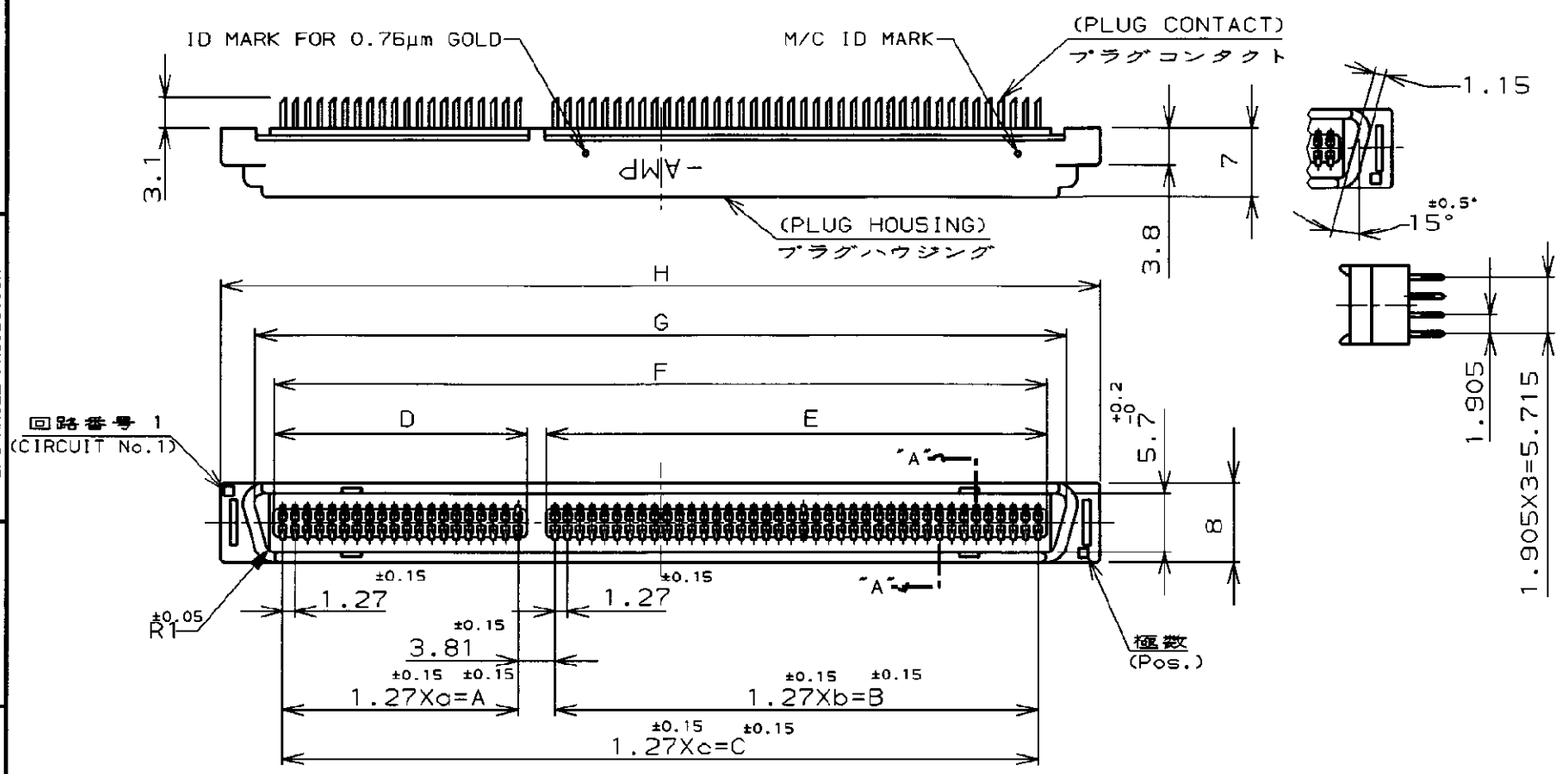

NOTE:

1. MATERIAL:HOUSING;THERMOPLASTICS (UL 94V-0) BLACK
   CONTACT:COPPER ALLOY
2. FINISH:CONTACT:Au AT CONTACT AREA
   TIN AT TINE, OVER Ni
3. THESE PRODUCTS WERE COATED BY ANTI-FLUX MIGRATION AGENT.

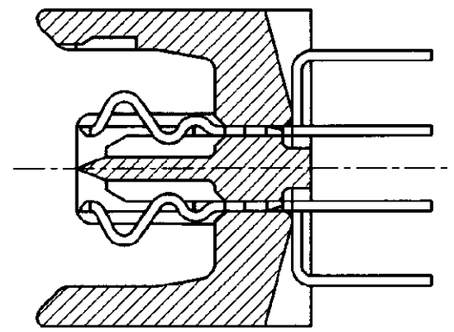

SECT."A"-"A"

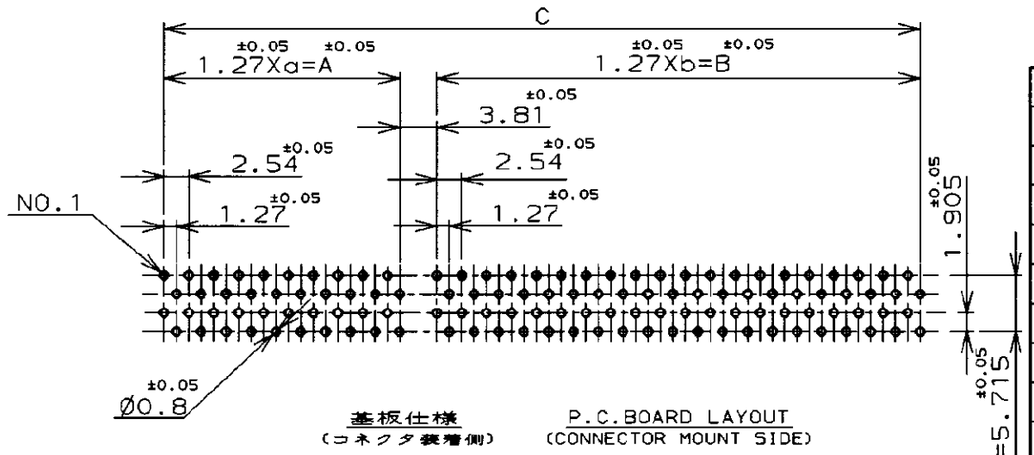

基板仕様
(コネクタ装着側)

P.C.BOARD LAYOUT
(CONNECTOR MOUNT SIDE)

29	36.83	49	62.23	〃	102.87	38.63	64.03	104.67	108.11	115.49	0.76μm	160	2-	-7
19	24.13	39	49.53	〃	77.47	25.93	51.33	79.27	82.71	90.09	0.76μm	120	2-	-5
〃	〃	〃	〃	49	62.23	〃	〃	64.03	67.47	74.85	0.76μm	100	2-	-4
〃	〃	〃	〃	39	49.53	〃	〃	51.33	54.77	62.15	0.76μm	80	2-	-3
39	49.53	49	62.23	〃	115.57	51.33	64.03	117.37	120.81	128.19	0.3μm	180		-8
29	36.83	49	62.23	〃	102.87	38.63	64.03	104.67	108.11	115.49	0.3μm	160		-7
29	36.83	39	49.53	〃	90.17	38.63	51.33	91.97	95.41	102.79	0.3μm	140		-6
19	24.13	39	49.53	〃	77.47	25.93	51.33	79.27	82.71	90.09	0.3μm	120		-5
〃	〃	〃	〃	49	62.23	〃	〃	64.03	67.47	74.85	0.3μm	100		-4
〃	〃	〃	〃	39	49.53	〃	〃	51.33	54.77	62.15	0.3μm	80		-3
〃	〃	〃	〃	29	36.83	〃	〃	38.63	42.07	49.45	0.3μm	60		-2
〃	〃	〃	〃	19	24.13	〃	〃	25.93	29.37	36.75	0.3μm	40	5917631-1	
a	A	b	B	c	C	D	E	F	G	H	GOLD PLATING	Pos.	P/N	

注記:

1. 材料:ハウジング;熱可塑性樹脂 (UL 94V-0) 色:黒
   コンタクト:銅合金

鉛フリー
LEAD FREE

2. 表面仕上げ;
   コンタクト:全面ニッケル下地めっき
   接触部金めっき、脚部すずめっき

3. 本製品はフラックス上がり防止処理済み

DIMENSIONS IN MILLIMETERS. DO NOT SCALE PRINT

PRINT DIST

LTR	DESCRIPTION	DATE	DWN	APVD
O	RELEASED (FJB0-0582-04)	09JUN04	T.K	I.E

Tyco Electronics AMP K.K.
Kawasaki, Japan

WIRE RANGE	mm² (AWG -)
INSULATION DIA	- mmø
MATERIAL	1
FINISH	2
DE. T.KAWAMAE 09JUN04	
CHK. I.ENOMOTO 09JUN04	APP. I.ENOMOTO 09JUN04

NAME: AMP FH CONNECTOR PLUG (VERTICAL)

GENERAL TOLERANCE
0<M≤ 10 : ±0.2
10<M≤ 30 : ±0.25
30<M≤100 : ±0.3
ANGLES : ±3°

SIZE B | LOC J | NUMBER C-5917631

SCALE NTS | REV. O | SHEET 1 OF 1

NOT the LATEST REVISION

CUSTOMER DRAWING

AMP-J
REV. 10/'83

Общество с ограниченной ответственностью «МосЧип» ИНН 7719860671 / КПП 771901001
Адрес: 105318, г.Москва, ул.Щербаковская д.3, офис 1107

Данный компонент на территории Российской Федерации

Вы можете приобрести в компании MosChip.

Для оперативного оформления запроса Вам необходимо перейти по данной ссылке:

http://moschip.ru/get-element

Вы можете разместить у нас заказ для любого Вашего проекта, будь то серийное производство или разработка единичного прибора.

В нашем ассортименте представлены ведущие мировые производители активных и пассивных электронных компонентов.

Нашей специализацией является поставка электронной компонентной базы двойного назначения, продукции таких производителей как XILINX, Intel (ex.ALTERA), Vicor, Microchip, Texas Instruments, Analog Devices, Mini-Circuits, Amphenol, Glenair.

Сотрудничество с глобальными дистрибьюторами электронных компонентов, предоставляет возможность заказывать и получать с международных складов практически любой перечень компонентов в оптимальные для Вас сроки.

На всех этапах разработки и производства наши партнеры могут получить квалифицированную поддержку опытных инженеров.

Система менеджмента качества компании отвечает требованиям в соответствии с ГОСТ Р ИСО 9001, ГОСТ РВ 0015-002 и ЭС РД 009

Офис по работе с юридическими лицами:

105318, г.Москва, ул.Щербаковская д.3, офис 1107, 1118, ДЦ «Щербаковский»

Телефон: +7 495 668-12-70 (многоканальный)

Факс: +7 495 668-12-70 (доб.304)

E-mail: info@moschip.ru

Skype отдела продаж:
moschip.ru
moschip.ru_4
moschip.ru_6
moschip.ru_9