M 32EN11-6

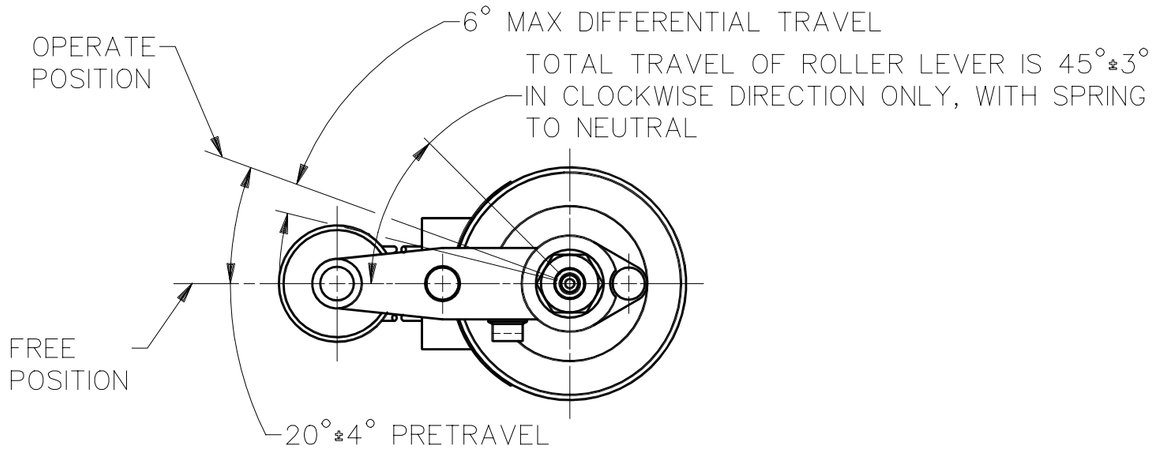

CHARACTERISTICS

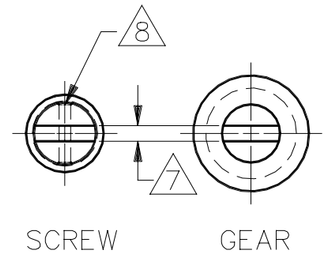

ROLLER LEVER MAY BE ADJUSTED FOR AN INFINITE NUMBER OF POSITIONS THRU 360°. ADJUSTMENT IS MADE BY LOOSENING THE LOCK NUT AND THEN THE SCREW AND TURNING GEAR UNTIL LEVER IS IN DESIRED POSITION. SCREW AND LOCK NUT ON SHAFT IS THEN TIGHTENED TO POSITIVELY LOCK LEVER IN POSITION.

LEVER ADJUSTMENT DETAIL
SCALE 2:1

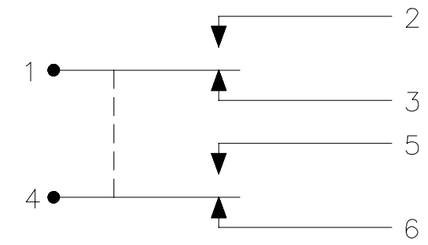

CIRCUIT DIAGRAM

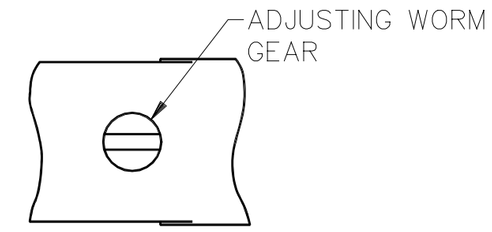

VIEW A–A
SCALE 2:1

NOTES
1 – CORROSION RESISTANT STEEL ENCLOSURE
2 – SWITCH SEALED PER MIL–S–8805, SYMBOL 4
3 CORROSION RESISTANT STEEL SHAFT, BUSHING AND PINS
4 DO NOT APPLY MORE THAN 20–25 INCH–POUNDS OF TORQUE WHEN TIGHTENING LOCKING NUT
5 CIRCUIT DIAGRAM, CATALOG LISTING AND MILITARY STANDARD NO. MS 21320–3 ARE SHOWN ON NAMEPLATE
6 HARDWARE MAY BE PACKAGED UNASSEMBLED PER MIL–S–8805
7 .050 WIDE X .050 DEEP SLOT
8 Ø.037 HOLE FOR WIRE LOCKING
9 6X NO 18 LEAD WIRE IN ACCORDANCE WITH SPEC MIL–W–22759/7 PERMANENTLY MARKED AT 3" INTERVALS OR LESS WITH SWITCH CIRCUIT IDENTIFICATION NUMBER FOLLOWED BY WIRE GAUGE NO (1–18, 2–18 ETC)

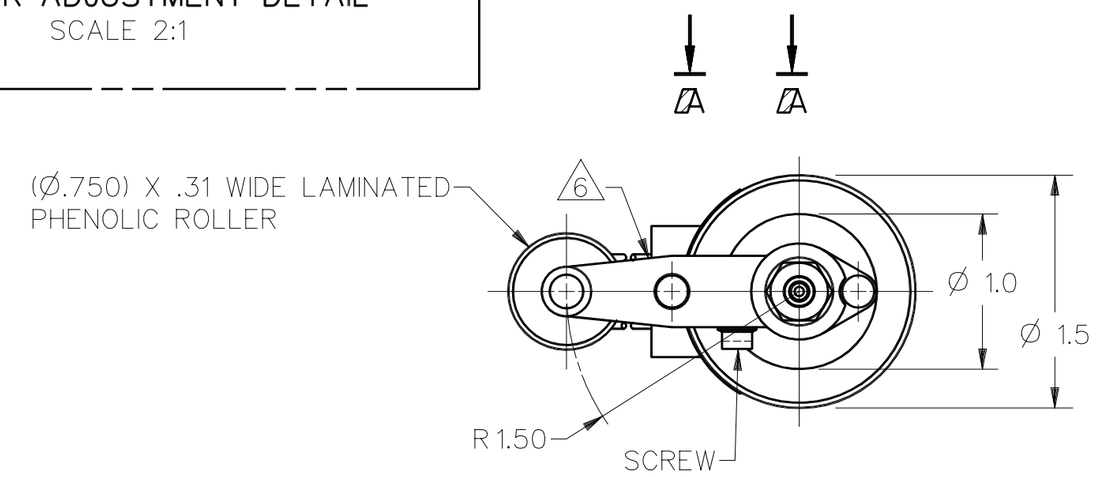

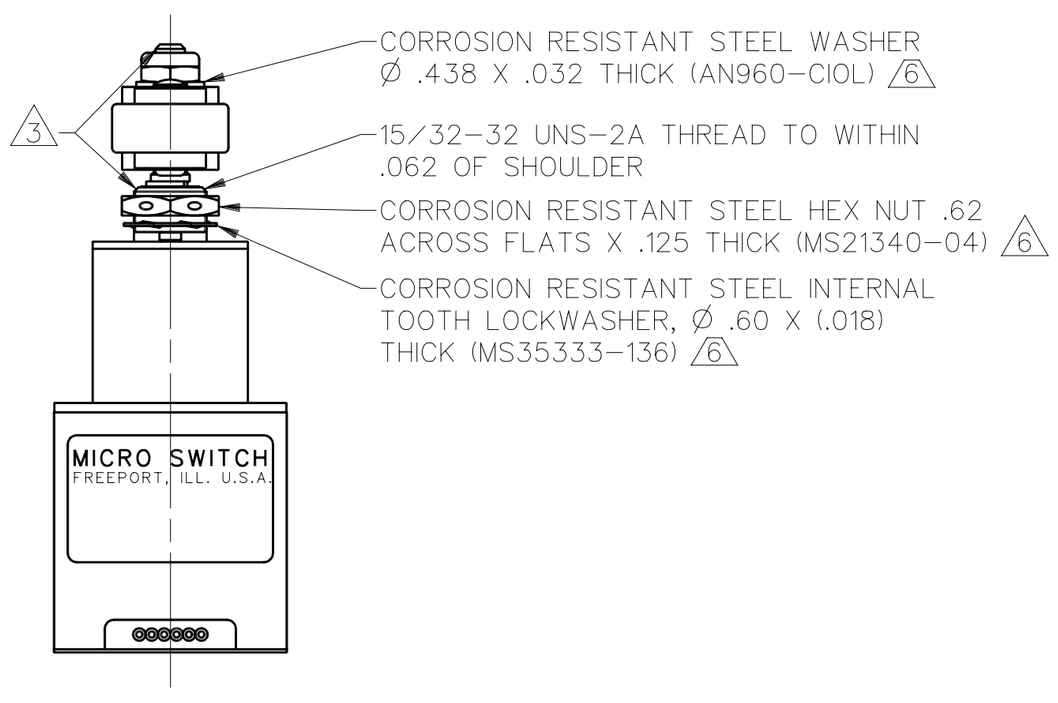

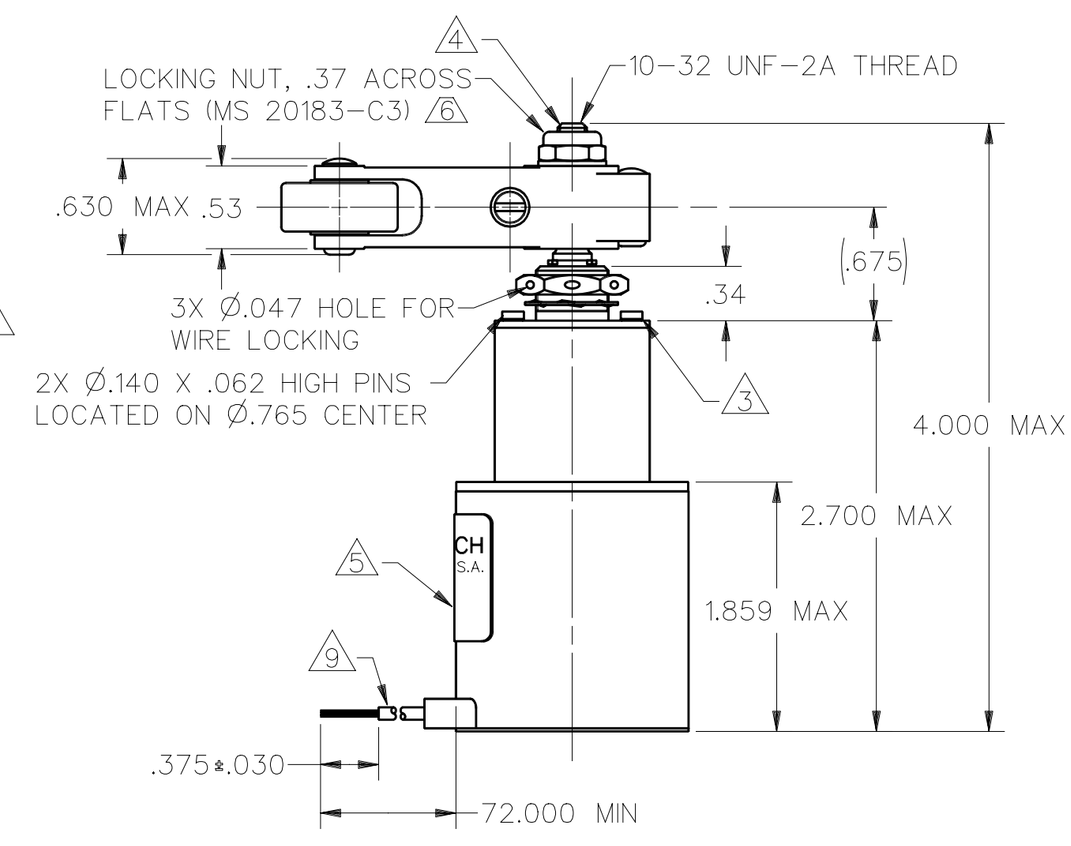

CHARACTERISTICS	ELECTRICAL DATA		
OPERATING TORQUE — — — — 12–25 IN LB	CONTACT ARRANGEMENT (SEE CIRCUIT DIAGRAM)		
RELEASE TORQUE — — — — — 4 IN LB MIN	28 VDC		
PRETRAVEL	LOAD	SEA LEVEL	50,000 FT
DIFFERENTIAL TRAVEL } SEE DETAIL	RES	10	10
OVERTRAVEL	IND	6	3
FREE POSITION	MOTOR	6	
FULL OVERTRAVEL TORQUE 40 IN–LB MAX			

MASTER REDUCED
ANSI Y14.5M–1982 APPLIES

THIS DRAWING COVERS A PROPRIETARY ITEM AND IS THE PROPERTY OF MICRO SWITCH. A DIVISION OF HONEYWELL. THIS DRAWING IS NOT TO BE COPIED OR USED WITHOUT THE APPROVAL OF MICRO SWITCH.

MICRO SWITCH a Honeywell Division
FED. MFG. CODE 91929

SWITCH–ENCLOSED

CATALOG LISTING
32EN11–6

MILITARY STD PART NUMBER
MS 21320–3

THIRD ANGLE PROJECTION
SCALE FULL
DO NOT SCALE PRINT

UNLESS OTHERWISE SPECIFIED TOLERANCES ARE

ONE PLACE	(.0)	±.030
TWO PLACES	(.00)	±.015
THREE PLACES	(.000)	±.005
ANGLES		±

WEIGHT 15.5 OZ

32EN11–6 | REPLACES
M | RELEASE NO. SR5371
DRAWING NUMBER
ISSUE 30
CHECK
REVISIONS
A CO 76965 G R T 9 DEC 93
B CO–78255 MAM 31 AUG 94
CHECK
CHECK
CHECK
DDM/CAD DRAWN
G R T 7 DEC 93

Общество с ограниченной ответственностью «МосЧип» ИНН 7719860671 / КПП 771901001
Адрес: 105318, г.Москва, ул.Щербаковская д.3, офис 1107

Данный компонент на территории Российской Федерации

Вы можете приобрести в компании MosChip.

Для оперативного оформления запроса Вам необходимо перейти по данной ссылке:

http://moschip.ru/get-element

Вы можете разместить у нас заказ для любого Вашего проекта, будь то серийное производство или разработка единичного прибора.

В нашем ассортименте представлены ведущие мировые производители активных и пассивных электронных компонентов.

Нашей специализацией является поставка электронной компонентной базы двойного назначения, продукции таких производителей как XILINX, Intel (ex.ALTERA), Vicor, Microchip, Texas Instruments, Analog Devices, Mini-Circuits, Amphenol, Glenair.

Сотрудничество с глобальными дистрибьюторами электронных компонентов, предоставляет возможность заказывать и получать с международных складов практически любой перечень компонентов в оптимальные для Вас сроки.

На всех этапах разработки и производства наши партнеры могут получить квалифицированную поддержку опытных инженеров.

Система менеджмента качества компании отвечает требованиям в соответствии с ГОСТ Р ИСО 9001, ГОСТ РВ 0015-002 и ЭС РД 009

Офис по работе с юридическими лицами:

105318, г.Москва, ул.Щербаковская д.3, офис 1107, 1118, ДЦ «Щербаковский»

Телефон: +7 495 668-12-70 (многоканальный)

Факс: +7 495 668-12-70 (доб.304)

E-mail: info@moschip.ru

Skype отдела продаж:
moschip.ru
moschip.ru_4
moschip.ru_6
moschip.ru_9