THIS DRAWING IS UNPUBLISHED. RELEASED FOR PUBLICATION ,19 .
© COPYRIGHT 19 BY AMP INCORPORATED. ALL RIGHTS RESERVED.

LOC	DIST
DF	XO

REVISIONS

P	LTR	DESCRIPTION	DATE	DWN	APVD
	A	REV PER OG3D-0113-02 DBK	10-02	CT	-

COMPONENT	MATERIAL	FINISH
HOUSING	STAINLESS STEEL PER ASTM-A-484 OR ASTM-A-582 TYPE 303	PASSIVATED PER QQ-P-35 -
- DIELECTRIC -	PTFE FLUORCARBON PER ASTM-D-1457 -	- - -
- CENTER CONTACT -	BERYLLIUM COPPER PER ASTM-B-196 OR ASTM-B-197 ALLOY C17300, CONDITION H	GOLD PLATED PER ASTM-B-488 -
- "O"-RING -	FLUORSILICONE PER MIL-R-25988 -	- - -
- EMI "O"-RING -	CONDUCTIVE SILVER FILLED FLUOROSILICONE MIL-G-83528 TYPE F	- - -

ENVIRONMENTAL

TEMPERATURE RATING: -65°C TO +105°C
VIBRATION: MIL-STD-202, METHOD 204, CONDITION D
SHOCK: MIL-STD-202, METHOD 213, CONDITION 1
MOISTURE RESISTANCE: MIL-STD-202, METHOD 106
CORROSION: MIL-STD-202, METHOD 101, CONDITION B.
THERMAL SHOCK: MIL-STD-202, METHOD 107, CONDITION B
-

MECHANICAL

INTERFACE DIMENSIONS: MIL-STD-348A FIG. 321-1
RECOMMENDED MATING TORQUE: NA
FORCE TO ENGAGE & DISENGAGE (IN-LBS MAX): 3.0 AND 1.5
WEIGHT (GRAMS): TBD
MATING CHARACTERISTICS: INSERTION (MAX LBS): 3.0
WITHDRAWAL (MIN OZ): 0.5
CABLE RETENTION: AXIAL FORCE (LBS): N/A
TORQUE (IN-OZ): N/A
CENTER CONTACT CAPTIVATION: AXIAL (LBS): 4.0
RADIAL (IN-OZ): N/A

ELECTRICAL

NORMAL IMPEDANCE (OHMS): 50±1
FREQUENCE RANGE (GHz): DC TO 28
VOLT RATING @ SEA LEVEL (VRMS MAX): 335
VSWR: 1.07+.01f(GHz)
INSERTION LOSS: (dB MAX): 05x $\sqrt{f(GHz)}$
RF LEAKAGE (dB MIN): -(90-f(GHz)) (INTERFACE ONLY FULLY MATED)
CORONA 70,000 FT (VRMS MIN): 250
DIELECTRIC WITHSTANDING VOLTAGE (VRMS MIN) AT SEA LEVEL: 675
I.R. (MEGOHMS MIN): 5000
RF HIGH POTENTIAL AT SEA LEVEL (VRMS MIN @ 5 MHz): 675
CONTACT RESISTANCE (MILLIOHMS MAX):
CENTER CONTACT: 6.0
OUTER CONTACT: 3.0
CABLE TO HOUSING: N/A

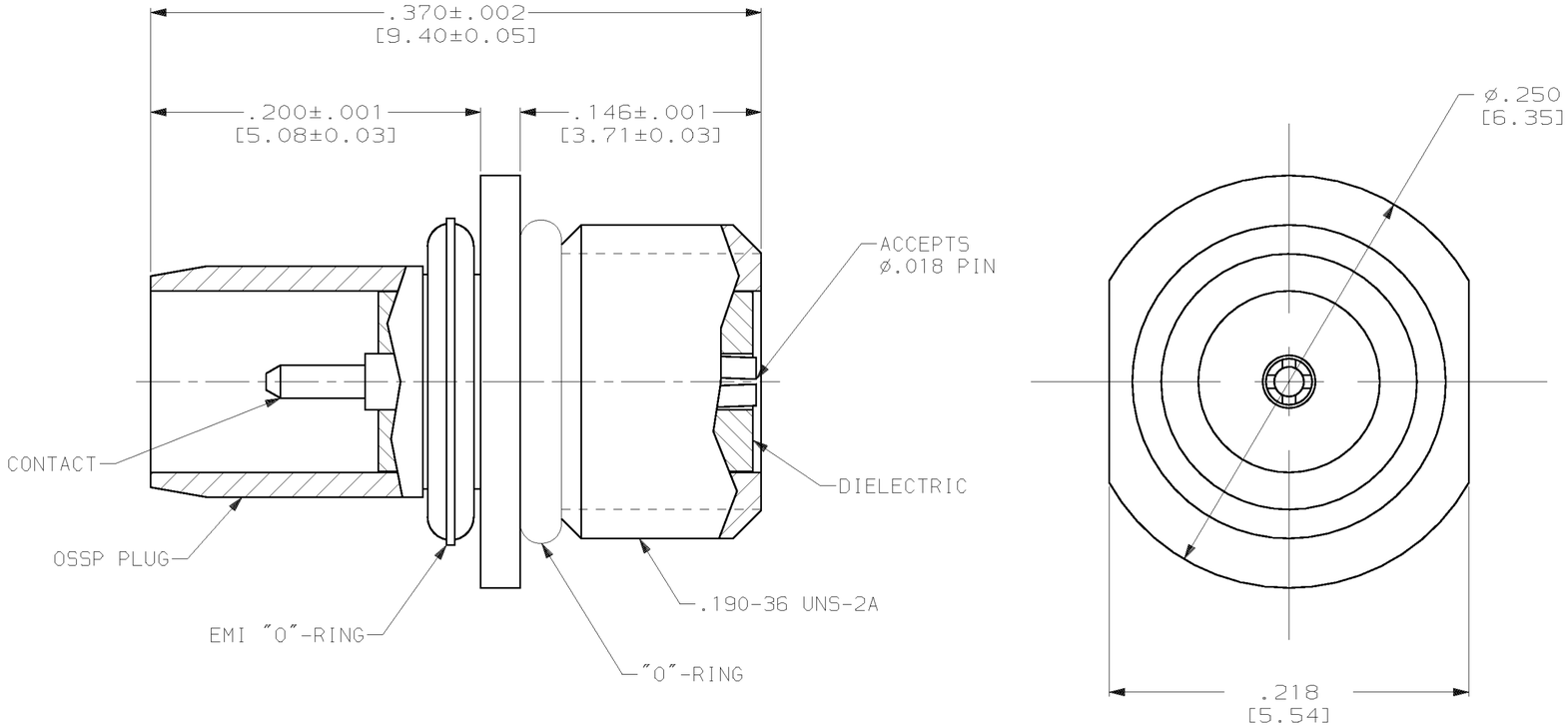

1218899-1
PART NO.

THIS DRAWING IS A CONTROLLED DOCUMENT.

DIMENSIONS: INCHES [mm]

TOLERANCES UNLESS OTHERWISE SPECIFIED:
0 PLC ±-
1 PLC ±-
2 PLC ±-
3 PLC ±.005 [0.13]
4 PLC ±-
ANGLES ±-

MATERIAL: SEE TABLE
FINISH: SEE TABLE

DWN C.C.THOMAS 3-9-01
CHK R.GROSS 3-9-01
APVD R.GROSS 3-9-01
PRODUCT SPEC –
APPLICATION SPEC –
WEIGHT –

AMP — TYCO Electronics Corporation, Harrisburg, PA 17105-3608

NAME: OSSP PLUG RECEPTACLE, RF

SIZE	CAGE CODE	DRAWING NO	RESTRICTED TO
A2	00779	C- 1218899	–

CUSTOMER DRAWING REF: 4757-5038-02 SCALE 15:1 SHEET 1 OF 1 REV A

AMP 1471-9 REV 11JUN97

Общество с ограниченной ответственностью «МосЧип» ИНН 7719860671 / КПП 771901001
Адрес: 105318, г.Москва, ул.Щербаковская д.3, офис 1107

Данный компонент на территории Российской Федерации

Вы можете приобрести в компании MosChip.

Для оперативного оформления запроса Вам необходимо перейти по данной ссылке:

http://moschip.ru/get-element

Вы можете разместить у нас заказ для любого Вашего проекта, будь то серийное производство или разработка единичного прибора.

В нашем ассортименте представлены ведущие мировые производители активных и пассивных электронных компонентов.

Нашей специализацией является поставка электронной компонентной базы двойного назначения, продукции таких производителей как XILINX, Intel (ex.ALTERA), Vicor, Microchip, Texas Instruments, Analog Devices, Mini-Circuits, Amphenol, Glenair.

Сотрудничество с глобальными дистрибьюторами электронных компонентов, предоставляет возможность заказывать и получать с международных складов практически любой перечень компонентов в оптимальные для Вас сроки.

На всех этапах разработки и производства наши партнеры могут получить квалифицированную поддержку опытных инженеров.

Система менеджмента качества компании отвечает требованиям в соответствии с ГОСТ Р ИСО 9001, ГОСТ РВ 0015-002 и ЭС РД 009

Офис по работе с юридическими лицами:

105318, г.Москва, ул.Щербаковская д.3, офис 1107, 1118, ДЦ «Щербаковский»

Телефон: +7 495 668-12-70 (многоканальный)

Факс: +7 495 668-12-70 (доб.304)

E-mail: info@moschip.ru

Skype отдела продаж:
moschip.ru
moschip.ru_4
moschip.ru_6
moschip.ru_9