THIS DRAWING IS UNPUBLISHED.
VERTRAULICHE UNVEROEFFENTLICHTE ZEICHNUNG
© COPYRIGHT 1997 BY AMP INCORPORATED. ALL RIGHTS RESERVED.
ALLE RECHTE VORBEHALTEN

RELEASED FOR PUBLICATION ,1997
FREI FUER VEROEFFENTLICHUNG

MATED WITH:
PASSEND ZU:
SB

| LOC | DIST |
|---|---|
| A1 | – |

PROJEKT NR.:
–

**REVISIONS**
AENDERUNGEN

| P | LTR | DESCRIPTION BESCHREIBUNG | DATE | DWN | APVD |
|---|---|---|---|---|---|
| | A1 | Zeichnung erstellt | 21.04.98 | AR | AK |

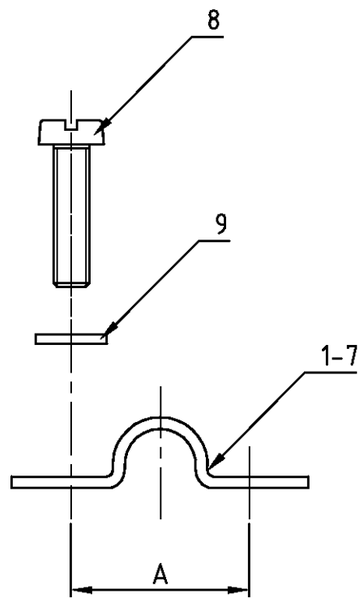


| 7-9 | 6-9 | 5-9 | 4-9 | 3-9 | 2-9 | 1-9 | AMP PART NO | DESCRIPTION | MATERIAL | SURFACE | DIM "A" | ITEM NO | NOTES |
|---|---|---|---|---|---|---|---|---|---|---|---|---|---|
| 2 | 2 | 2 | 2 | 2 | 2 | 2 | | Federring A3 | Steel/Stahl | verzinkt | | 9 | |
| 2 | 2 | 2 | 2 | 2 | 2 | 2 | | Schraube M3 x 12 | Steel/Stahl | verzinkt | | 8 | |
| 1 | | | | | | | | Schelle 10 mm | Steel/Stahl | verzinkt | 20 | 7 | |
| | 1 | | | | | | | Schelle 9 mm | Steel/Stahl | verzinkt | 20 | 6 | |
| | | 1 | | | | | | Schelle 8 mm | Steel/Stahl | verzinkt | 20 | 5 | |
| | | | 1 | | | | | Schelle 7 mm | Steel/Stahl | verzinkt | 20 | 4 | |
| | | | | 1 | | | | Schelle 6 mm | Steel/Stahl | verzinkt | 16 | 3 | |
| | | | | | 1 | | | Schelle 5 mm | Steel/Stahl | verzinkt | 15 | 2 | |
| | | | | | | 1 | | Schelle 4,5 mm | Steel/Stahl | verzinkt | 16 | 1 | |
| Schellenset 10 mm | Schellenset 9 mm | Schellenset 8 mm | Schellenset 7 mm | Schellenset 6 mm | Schellenset 5 mm | Schellenset 4,5 mm | ORDERING TEXT | | | | | | |

THIS DRAWING IS A CONTROLLED DOCUMENT FOR AMP INCORPORATED. IT IS SUBJECT TO CHANGE AND THE CONTROLLING ENGINEERING ORGANIZATION SHOULD BE CONTACTED FOR THE LATEST REVISION.
DIESES ZEICHNUNGSDOKUMENT WIRD DURCH AMP INCORPORATED KONTROLLIERT. AENDERUNGEN, DIE DEM TECHNISCHEN FORTSCHRITT DIENEN, SIND VORBEHALTEN. DEN JEWEILS LETZTGUELTIGEN AENDERUNGSSTAND ERFAHREN SIE AUF ANFRAGE.

DIMENSIONS:
DIMENSIONEN:
mm

TOLERANCES UNLESS OTHERWISE SPECIFIED:
ALLGEMEINTOLERANZEN
n. ISO 8015
n. ISO 2768 – mH –E
n. DIN 16901 – 140
0 PLC ±-
1 PLC ±-
2 PLC ±-
3 PLC ±-
ANGLES /WINKEL ±-

MATERIAL
–

FINISH /OBERFLAECHE/FARBE
–

| | | |
|---|---|---|
| DWN Rösgen | 21.04.1998 | |
| CHK Kramer | 21.04.98 | |
| APVD – | – | |
| PRODUCT SPEC PRODUKTSPEZ. – | | |
| APPLICATION SPEC VERARBEITUNGSSPEZ. – | | |
| WEIGHT GEWICHT – | | |

AMP
HTS Elektrotechnik
53819 Neunkirchen, Germany

NAME
CABLE CLAMP
SCHELLENSET

| SIZE | CAGE CODE | DRAWING NO ZEICHNUNGS-NR. | RESTRICTED TO NUR FUER |
|---|---|---|---|
| A3 | 00779 | C-1106302 | – |

CUSTOMER DRAWING /KUNDENZEICHNUNG

| MASSSTAB | BLATT | OF VON | REV |
|---|---|---|---|
| 1:1 | 1 | 1 | A1 |

Общество с ограниченной ответственностью «МосЧип» ИНН 7719860671 / КПП 771901001
Адрес: 105318, г.Москва, ул.Щербаковская д.3, офис 1107

**Данный компонент на территории Российской Федерации**

**Вы можете приобрести в компании MosChip.**

Для оперативного оформления запроса Вам необходимо перейти по данной ссылке:

http://moschip.ru/get-element

Вы можете разместить у нас заказ для любого Вашего проекта, будь то серийное производство или разработка единичного прибора.

В нашем ассортименте представлены ведущие мировые производители активных и пассивных электронных компонентов.

Нашей специализацией является поставка электронной компонентной базы двойного назначения, продукции таких производителей как XILINX, Intel (ex.ALTERA), Vicor, Microchip, Texas Instruments, Analog Devices, Mini-Circuits, Amphenol, Glenair.

Сотрудничество с глобальными дистрибьюторами электронных компонентов, предоставляет возможность заказывать и получать с международных складов практически любой перечень компонентов в оптимальные для Вас сроки.

На всех этапах разработки и производства наши партнеры могут получить квалифицированную поддержку опытных инженеров.

Система менеджмента качества компании отвечает требованиям в соответствии с ГОСТ Р ИСО 9001, ГОСТ РВ 0015-002 и ЭС РД 009

**Офис по работе с юридическими лицами:**

105318, г.Москва, ул.Щербаковская д.3, офис 1107, 1118, ДЦ «Щербаковский»

Телефон: +7 495 668-12-70 (многоканальный)

Факс: +7 495 668-12-70 (доб.304)

E-mail: info@moschip.ru

Skype отдела продаж:
moschip.ru
moschip.ru_4
moschip.ru_6
moschip.ru_9