MICRO SWITCH
a Honeywell Division
FED. MFG. CODE 91929

SWITCH ENCLOSED

CATALOG LISTING
ML-1409

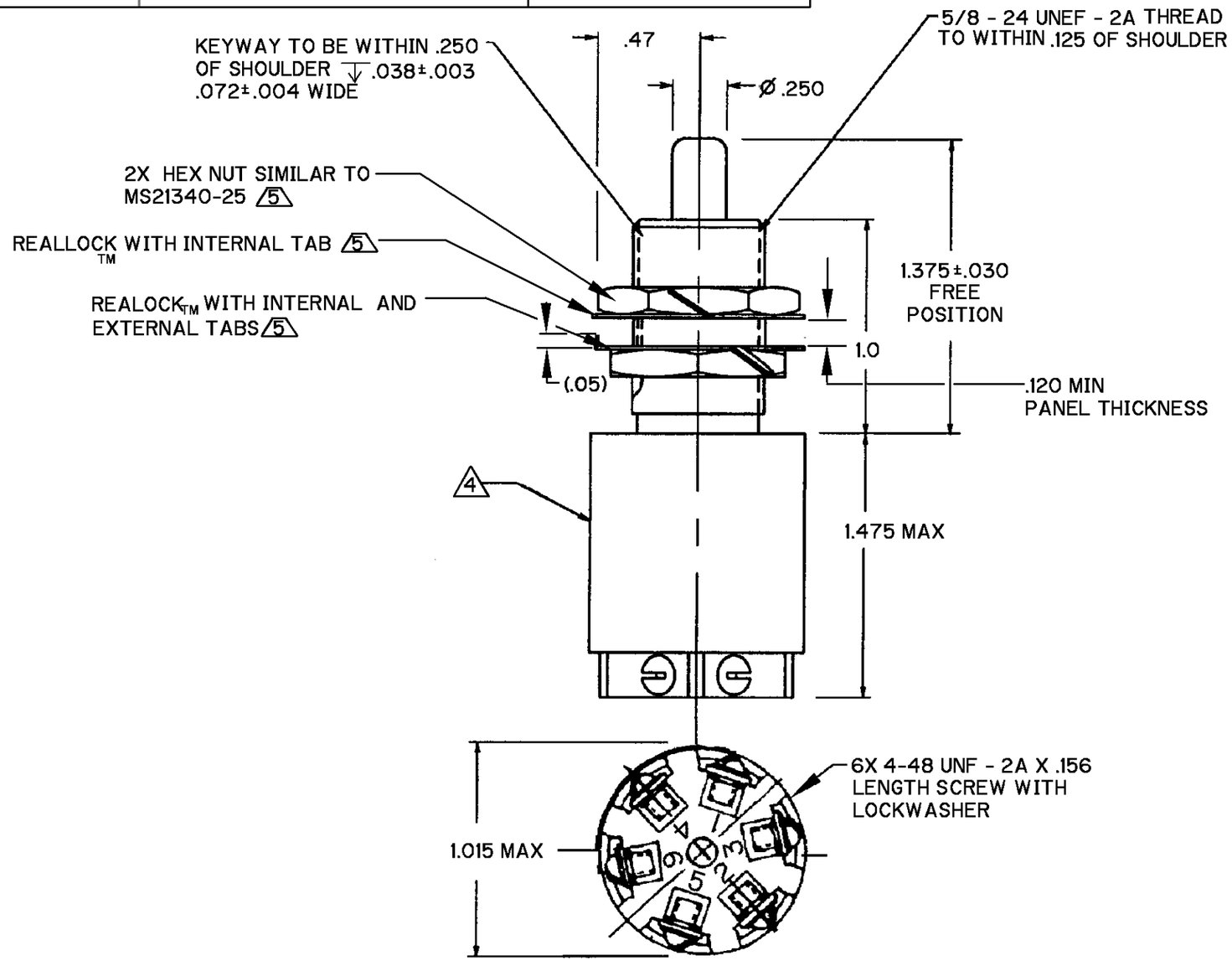

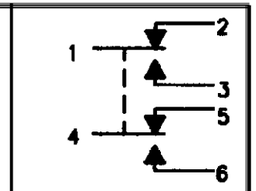

CIRCUIT DIAGRAM

NOTES
1 - COINCIDENCE OF OPERATING POINTS: CIRCUIT 1,2,3 TO CLOSE .005 MIN BEFORE CIRCUIT 4,5,6
2 - CORROSION RESISTANT STEEL ENCLOSURE, BUSHING AND PLUNGER
3 - SWITCH SEALED PER MIL - PRF - 8805 SYMBOL 4
4 PRINT CIRCUIT DIAGRAM, CATALOG LISTING AND DATE CODE ON NAME PLATE
5 HARDWARE FURNISHED UNASSEMBLED PER MIL - PRF - 8805

THIS DRAWING COVERS A PROPRIETARY ITEM AND IS THE PROPERTY OF MICRO SWITCH. A DIVISION OF HONEYWELL. THIS DRAWING IS NOT TO BE COPIED OR USED WITHOUT THE APPROVAL OF MICRO SWITCH

THIRD ANGLE PROJECTION

SCALE 2 : 1

DO NOT SCALE PRINT

UNLESS OTHERWISE SPECIFIED TOLERANCES ARE

ONE PLACE	(.0)	±.030
TWO PLACE	(.00)	±.015
THREE PLACE	(.000)	±.005
ANGLES		± 4°

WEIGHT

CHARACTERISTICS

OPERATING FORCE - - - - - - 6 - 12 LBS
FULL OVERTRAVEL FORCE - - - 30 LBS MAX
RELEASE FORCE - - - - - - - 4 LBS MIN
PRETRAVEL - - - - - - - - - .040 MAX
DIFFERENTIAL TRAVEL - - - .020 MAX
OVERTRAVEL - - - - - - - - .250 MIN

ELECTRICAL DATA

CONTACT ARRANGEMENT 2X SPDT SILVER

LOAD (AMPS)	28 VDC SEA LEVEL	28 VDC 50,000 FT.
RES	7	7
IND	4	2.5
MOTOR	4	

FORMTEK	DRAWN G J W	24 SEP 99	CHECK
			CHECK
		24 SEP 99	S A V
			CHECK
			CHECK
			CHECK
			REPLACES

REVISIONS

ISSUE 1 | CATALOG LISTING ML-1409 | PAGE 1 OF 1 | RELEASE NO. PR-24175

Общество с ограниченной ответственностью «МосЧип» ИНН 7719860671 / КПП 771901001
Адрес: 105318, г.Москва, ул.Щербаковская д.3, офис 1107

Данный компонент на территории Российской Федерации

Вы можете приобрести в компании MosChip.

Для оперативного оформления запроса Вам необходимо перейти по данной ссылке:

http://moschip.ru/get-element

Вы можете разместить у нас заказ для любого Вашего проекта, будь то серийное производство или разработка единичного прибора.

В нашем ассортименте представлены ведущие мировые производители активных и пассивных электронных компонентов.

Нашей специализацией является поставка электронной компонентной базы двойного назначения, продукции таких производителей как XILINX, Intel (ex.ALTERA), Vicor, Microchip, Texas Instruments, Analog Devices, Mini-Circuits, Amphenol, Glenair.

Сотрудничество с глобальными дистрибьюторами электронных компонентов, предоставляет возможность заказывать и получать с международных складов практически любой перечень компонентов в оптимальные для Вас сроки.

На всех этапах разработки и производства наши партнеры могут получить квалифицированную поддержку опытных инженеров.

Система менеджмента качества компании отвечает требованиям в соответствии с ГОСТ Р ИСО 9001, ГОСТ РВ 0015-002 и ЭС РД 009

Офис по работе с юридическими лицами:

105318, г.Москва, ул.Щербаковская д.3, офис 1107, 1118, ДЦ «Щербаковский»

Телефон: +7 495 668-12-70 (многоканальный)

Факс: +7 495 668-12-70 (доб.304)

E-mail: info@moschip.ru

Skype отдела продаж:
moschip.ru
moschip.ru_4
moschip.ru_6
moschip.ru_9