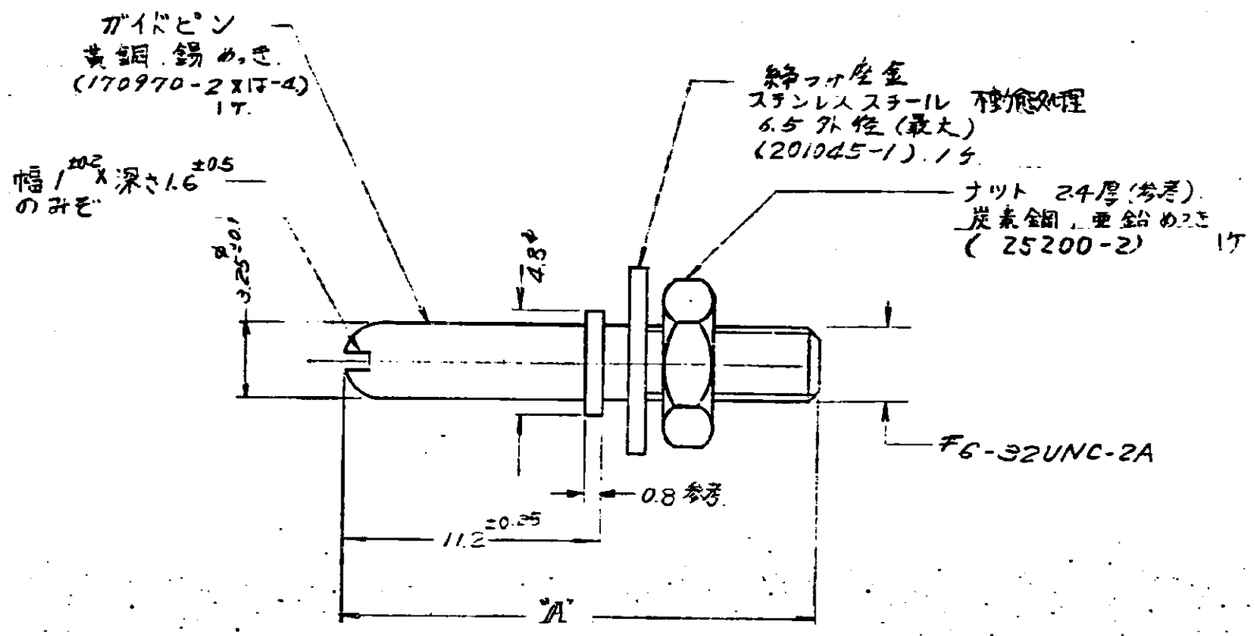

注記;

⚠ 類似品型番 201046-4

OBSOLETE	~~242~~	~~1 -2~~
	21.2	171084-1 ⚠
	"A"	番号 (NUMBER)

H	REVISED PER ECR-17-004338	C.L	N.Y
G	REVISED J-12020		
F	ECN J82-5727		
E	REDRAWN WITH CHANGE		
D	ECN J6-5255		
C	REVISED		
B	REVISED TOLERANCE		
A	REVISED		
	RELEASED		

C-171084

部品番号 NUMBER	部品名 NAME	備考 REMARKS
	参考図面 (CUSTOMER COPY) REFERENCE ONLY	
材質 MATERIAL: 上参照	電線 WIRE RANGE: AWG	TE Connectivity
仕上 FINISH: 上参照	絶縁 INSULATION DIA.	
TOLERANCE EXCEPT AS NOTED	SCALE 4:1	C-171084 REV. H
	NAME: ニーライトピン	

© 1970 by AMP Japan Ltd. ALL RIGHTS RESERVED. AMP PRODUCTS COVERED BY PATENTS AND OR PATENTS PENDING

Общество с ограниченной ответственностью «МосЧип» ИНН 7719860671 / КПП 771901001
Адрес: 105318, г.Москва, ул.Щербаковская д.3, офис 1107

Данный компонент на территории Российской Федерации

Вы можете приобрести в компании MosChip.

Для оперативного оформления запроса Вам необходимо перейти по данной ссылке:

http://moschip.ru/get-element

Вы можете разместить у нас заказ для любого Вашего проекта, будь то серийное производство или разработка единичного прибора.

В нашем ассортименте представлены ведущие мировые производители активных и пассивных электронных компонентов.

Нашей специализацией является поставка электронной компонентной базы двойного назначения, продукции таких производителей как XILINX, Intel (ex.ALTERA), Vicor, Microchip, Texas Instruments, Analog Devices, Mini-Circuits, Amphenol, Glenair.

Сотрудничество с глобальными дистрибьюторами электронных компонентов, предоставляет возможность заказывать и получать с международных складов практически любой перечень компонентов в оптимальные для Вас сроки.

На всех этапах разработки и производства наши партнеры могут получить квалифицированную поддержку опытных инженеров.

Система менеджмента качества компании отвечает требованиям в соответствии с ГОСТ Р ИСО 9001, ГОСТ РВ 0015-002 и ЭС РД 009

Офис по работе с юридическими лицами:

105318, г.Москва, ул.Щербаковская д.3, офис 1107, 1118, ДЦ «Щербаковский»

Телефон: +7 495 668-12-70 (многоканальный)

Факс: +7 495 668-12-70 (доб.304)

E-mail: info@moschip.ru

Skype отдела продаж:
moschip.ru
moschip.ru_4
moschip.ru_6
moschip.ru_9