THIS DRAWING IS UNPUBLISHED. RELEASED FOR PUBLICATION 20
© COPYRIGHT 20 - ALL RIGHTS RESERVED.

LOC	DIST
CM	00

REVISIONS

P	LTR	DESCRIPTION	DATE	DWN	APVD
	A1	REVISED PER ECO-11-005027	07MAY2011	RK	HMR
	A2	REVISED PER ECO-17-007352	10MAY2017	CX	DZ
	A3	REVISED PER ECR-17-012975	05SEP2017	JB	DZ

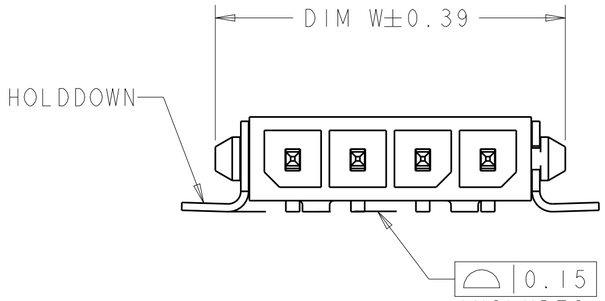

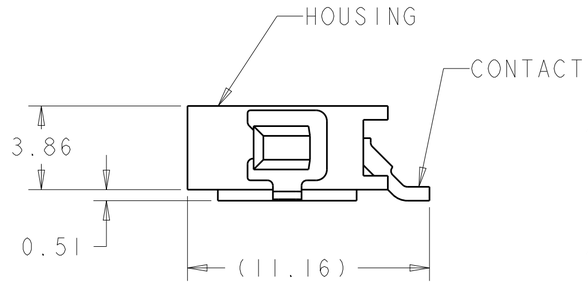

1. MATERIAL: CONTACTS - BRASS
   HOUSING - UL 94V-0 RATED HIGH TEMP NYLON, COLOR BLACK.
   HOLDDOWNS - PHOSPHOR BRONZE.
2. PLATING: CONTACTS - 2.54µm MINIMUM TIN OVER 1.27µm MINIMUM NICKEL. LEAD FREE PLATING.
   HOLDDOWNS - 2.54µm MINIMUM TIN OVER 1.27µm MINIMUM NICKEL.LEAD FREE PLATING.
3. RECOMMENDED PC BOARD THICKNESS OF 1.57.
4. PLATING: CONTACTS - 2.54µm MINIMUM TIN OVER 1.27µm MINIMUM NICKEL.LEAD FREE PLATING .
   0.762µm MINIMUM GOLD ON MATING END.
   HOLDDOWNS - 2.54µm MINIMUM TIN OVER 1.27µm MINIMUM NICKEL.LEAD FREE PLATING.
5. PRELIMINARY DRAWING NOT RELEASED FOR PRODUCTION.

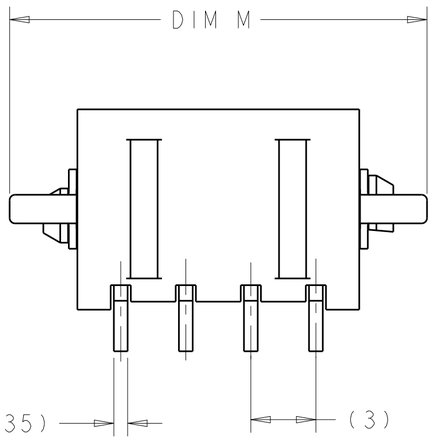

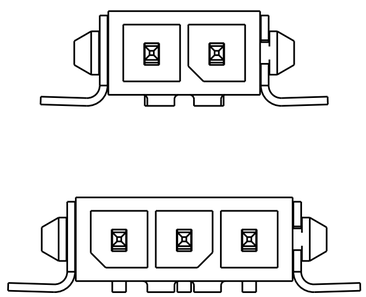

KEYING BY POSITION SIZE

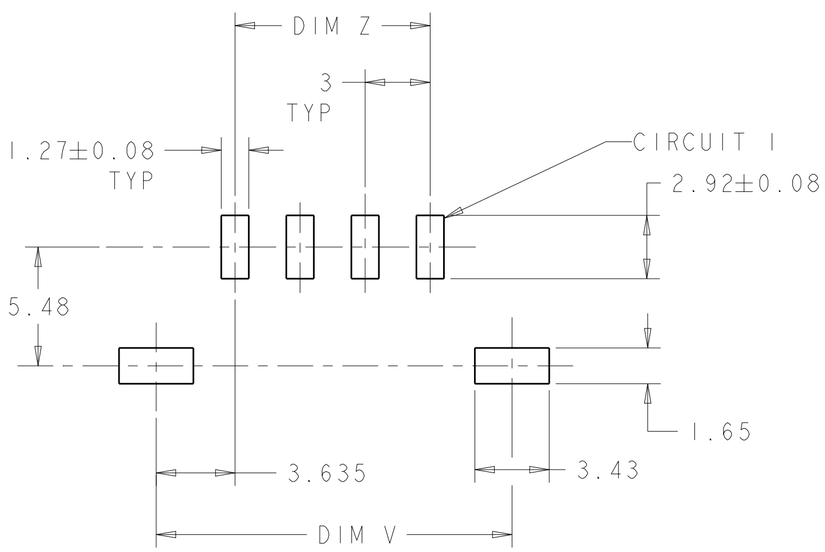

PCB LAYOUT COMPONENT SIDE 3

5	4	13.25	3	10	10.41	2	2-2029030-2
	4	13.25	3	10	10.41	2	1-2029030-2
	2	19.25	9	16	16.41	4	2029030-4
	2	16.25	6	13	13.41	3	2029030-3
	2	13.25	3	10	10.41	2	2029030-2
	FINISH	DIM M	DIM Z	DIM W	DIM V	NO. OF POSN	PART NUMBER

THIS DRAWING IS A CONTROLLED DOCUMENT.

DIMENSIONS: mm

TOLERANCES UNLESS OTHERWISE SPECIFIED:
0 PLC ±0.13
1 PLC ±0.13
2 PLC ±0.13
3 PLC ±0.13
4 PLC ±-
ANGLES ±-
FINISH -

MATERIAL 1 -

DWN K. WHITAKER 27NOV2007
CHK C. JONES 27NOV2007
APVD C. JONES 27NOV2007
PRODUCT SPEC -
APPLICATION SPEC -
WEIGHT -

TE Connectivity

NAME RT ANG SURF MNT HDR ASSY,SGL LATCH, TIN POSTS,SURF MOUNT HOLDDOWNS, SINGLE ROW, MICRO MATE-N-LOK(TM)

SIZE	CAGE CODE	DRAWING NO	RESTRICTED TO
A2	00779	C-2029030	-

CUSTOMER DRAWING | SCALE 5:1 | SHEET 1 OF 1 | REV A3

Общество с ограниченной ответственностью «МосЧип» ИНН 7719860671 / КПП 771901001
Адрес: 105318, г.Москва, ул.Щербаковская д.3, офис 1107

Данный компонент на территории Российской Федерации

Вы можете приобрести в компании MosChip.

Для оперативного оформления запроса Вам необходимо перейти по данной ссылке:

http://moschip.ru/get-element

Вы можете разместить у нас заказ для любого Вашего проекта, будь то серийное производство или разработка единичного прибора.

В нашем ассортименте представлены ведущие мировые производители активных и пассивных электронных компонентов.

Нашей специализацией является поставка электронной компонентной базы двойного назначения, продукции таких производителей как XILINX, Intel (ex.ALTERA), Vicor, Microchip, Texas Instruments, Analog Devices, Mini-Circuits, Amphenol, Glenair.

Сотрудничество с глобальными дистрибьюторами электронных компонентов, предоставляет возможность заказывать и получать с международных складов практически любой перечень компонентов в оптимальные для Вас сроки.

На всех этапах разработки и производства наши партнеры могут получить квалифицированную поддержку опытных инженеров.

Система менеджмента качества компании отвечает требованиям в соответствии с ГОСТ Р ИСО 9001, ГОСТ РВ 0015-002 и ЭС РД 009

Офис по работе с юридическими лицами:

105318, г.Москва, ул.Щербаковская д.3, офис 1107, 1118, ДЦ «Щербаковский»

Телефон: +7 495 668-12-70 (многоканальный)

Факс: +7 495 668-12-70 (доб.304)

E-mail: info@moschip.ru

Skype отдела продаж:
moschip.ru
moschip.ru_4
moschip.ru_6
moschip.ru_9