121-100
Series 74 Helical Convoluted Tubing (AMS-T-81914)
Type C: Convoluted Tubing with External Shield and Jacket

Glenair®

Series 74 TYPE C EXTERNAL SHIELD AND JACKET

Product Series
121 - Convoluted Tubing

Class
1 - Standard Wall
2 - Thin Wall[2]

Tubing Size
(See Table I)

Material
K - PEEK[4]
E - ETFE
F - FEP
P - PFA
T - PTFE[3]

Jacket
E - EPDM
N - Neoprene
H - Hypalon®
V - Viton

121 - 100 - 1 - 1 - 16 B K T H

Basic Part Number

Convolution
1 - Standard
2 - Close

Color
B - Black
C - Natural

Shield
A - Composite AmberStrand®
C - Stainless Steel
N - Nickel/Copper
S - SnCuFe
T - Tin/Copper

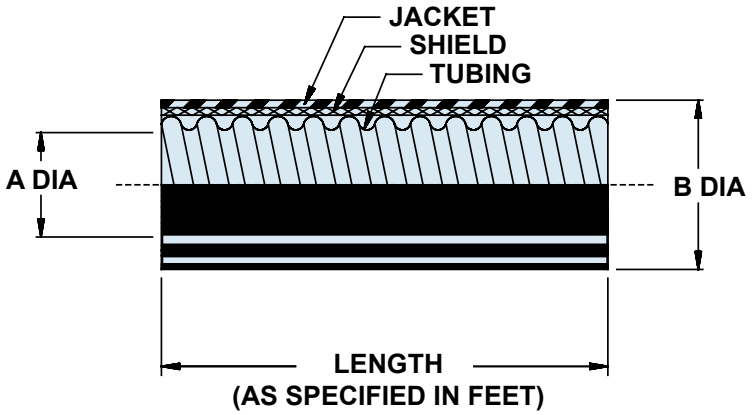

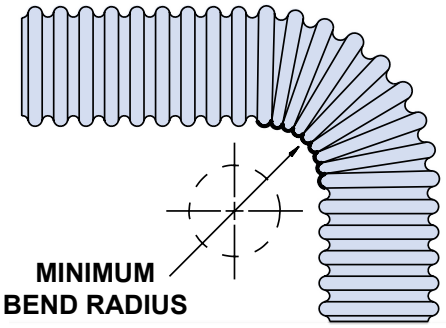

TABLE I: TUBING SIZE ORDER NUMBER AND DIMENSIONS

TUBING SIZE	FRACTIONAL SIZE REF	A INSIDE DIA MIN		B DIA MAX		MINIMUM BEND RADIUS	
06	3/16	.181	(4.6)	.490	(12.4)	.50	(12.7)
09	9/32	.273	(6.9)	.584	(14.8)	.75	(19.1)
10	5/16	.306	(7.8)	.620	(15.7)	.75	(19.1)
12	3/8	.359	(9.1)	.680	(17.3)	.88	(22.4)
14	7/16	.427	(10.8)	.741	(18.8)	1.00	(25.4)
16	1/2	.480	(12.2)	.820	(20.8)	1.25	(31.8)
20	5/8	.603	(15.3)	.940	(23.9)	1.50	(38.1)
24	3/4	.725	(18.4)	1.100	(27.9)	1.75	(44.5)
28	7/8	.860	(21.8)	1.243	(31.6)	1.88	(47.8)
32	1	.970	(24.6)	1.396	(35.5)	2.25	(57.2)
40	1 1/4	1.205	(30.6)	1.709	(43.4)	2.75	(69.9)
48	1 1/2	1.437	(36.5)	2.002	(50.9)	3.25	(82.6)
56	1 3/4	1.688	(42.9)	2.327	(59.1)	3.63	(92.2)
64	2	1.937	(49.2)	2.502	(63.6)	4.25	(108.0)

APPLICATION NOTES

1. Metric dimensions (mm) are in parentheses and are for reference only.
2. Consult factory for thin-wall, close convolution combination.
3. For PTFE maximum lengths - consult factory.
4. Consult factory for PEEK™ min/max dimensions.

© 2009 Glenair, Inc. CAGE Code 06324 Printed in U.S.A.

Общество с ограниченной ответственностью «МосЧип» ИНН 7719860671 / КПП 771901001
Адрес: 105318, г.Москва, ул.Щербаковская д.3, офис 1107

Данный компонент на территории Российской Федерации

Вы можете приобрести в компании MosChip.

Для оперативного оформления запроса Вам необходимо перейти по данной ссылке:

http://moschip.ru/get-element

Вы можете разместить у нас заказ для любого Вашего проекта, будь то серийное производство или разработка единичного прибора.

В нашем ассортименте представлены ведущие мировые производители активных и пассивных электронных компонентов.

Нашей специализацией является поставка электронной компонентной базы двойного назначения, продукции таких производителей как XILINX, Intel (ex.ALTERA), Vicor, Microchip, Texas Instruments, Analog Devices, Mini-Circuits, Amphenol, Glenair.

Сотрудничество с глобальными дистрибьюторами электронных компонентов, предоставляет возможность заказывать и получать с международных складов практически любой перечень компонентов в оптимальные для Вас сроки.

На всех этапах разработки и производства наши партнеры могут получить квалифицированную поддержку опытных инженеров.

Система менеджмента качества компании отвечает требованиям в соответствии с ГОСТ Р ИСО 9001, ГОСТ РВ 0015-002 и ЭС РД 009

Офис по работе с юридическими лицами:

105318, г.Москва, ул.Щербаковская д.3, офис 1107, 1118, ДЦ «Щербаковский»

Телефон: +7 495 668-12-70 (многоканальный)

Факс: +7 495 668-12-70 (доб.304)

E-mail: info@moschip.ru

Skype отдела продаж:
moschip.ru
moschip.ru_4
moschip.ru_6
moschip.ru_9