THIS DRAWING IS UNPUBLISHED. RELEASED FOR PUBLICATION 2006
© COPYRIGHT 2006 BY - ALL RIGHTS RESERVED.

REVISIONS

P	LTR	DESCRIPTION	DATE	DWN	APVD
	A2	PN3-2; 5-2; 6-2 OBSOLETE Eg00-1426-03	15.05.03	SR	SM
	A3	ECR-09-005436	11MAR2010	VG	MH
	A4	ECR-16-016696	18AUG2017	GCM	MKO

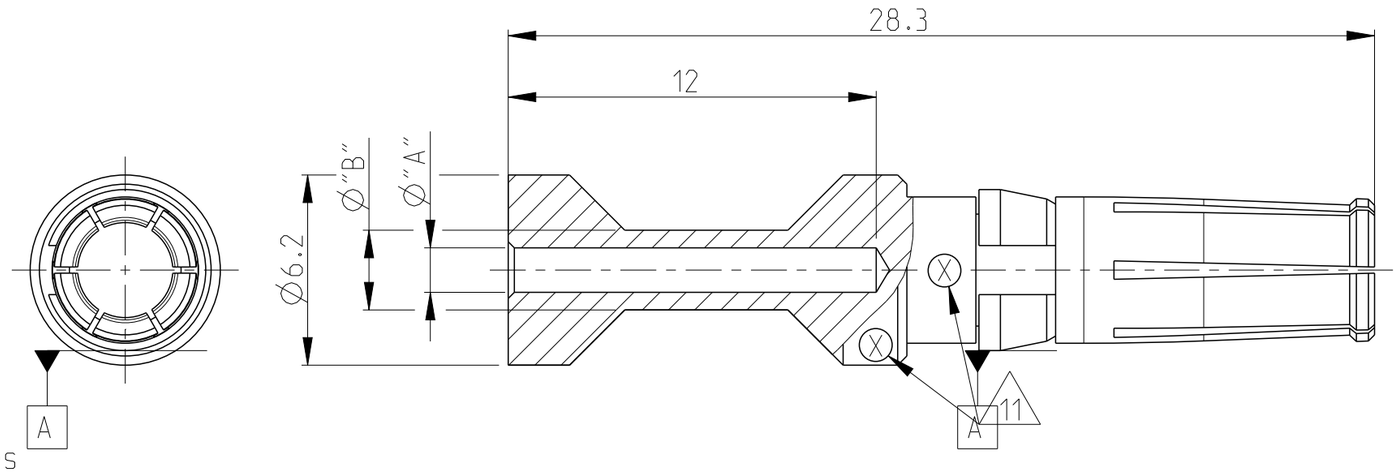

Notes

1. MATERIAL: BRASS
2. FINISH SILVER PLATING: 2 µm Ag MIN. OVER Cu
3. FINISH GOLD PLATING: 0.75 µm Au MIN. OVER Ni
4. NO VENTILATION HOLE REQUIRED AT CROSS-SECTION >4.0 MM²
5. WEIGHT: 2.8 g, VOLUME: 324mm² (APPROX.)
6. SUITABLE PIN CONTACT: CUSTOMER DRAWING 1105251
7. SUITABLE INSERTS: SERIES HSM, CUSTOMER DRAWING
8. SUITABLE CRIMP TOOL: PN 1-1105850-8
9. SUITABLE INSERTION TOOL: PN 0-1102855-6
10. SUITABLE EXTRACTION TOOL: PN 0-1102855-4
11. CROSS-SECTION MARKING
12. STANDARDS: DIN EN 61984, DIN EN 60664-1

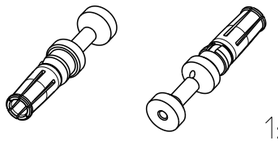

1:1

ORDERING TEXT	PLATING	CROSS SECTION [MM²]	DIMENSIONS "A"	DIMENSIONS "B"	CROSS-SECTION MARKINGS (11)	STRIPPING-LENGTH [mm]
OBSOLETE ~~HSM.Bu.C.Au 10.0mm²~~	GOLD (3)	~~10~~	~~4.35~~	~~5.9~~	~~8~~	~~12~~
OBSOLETE ~~HSM.Bu.C.Au 6.0mm²~~		~~6.0~~	~~3.5~~	~~4.9~~	~~7~~	~~12~~
OBSOLETE ~~HSM.Bu.C.Au 4.0mm²~~		4.0	2.85	3.9	6	12
OBSOLETE ~~HSM.Bu.C.Au 2.5mm²~~		~~2.5~~	~~2.2~~	~~3.2~~	~~5~~	~~12~~
OBSOLETE ~~HSM.Bu.C.Au 1.5mm²~~		~~1.5~~	~~1.8~~	~~3.0~~	~~4~~	~~12~~
OBSOLETE ~~HSM.Bu.C.Au 0.75mm²~~		0.75-1.0	1.45	2.6	3	12
HSM.Bu.C.Ag 10.0mm²	SILBER (2)	10	4.35	5.9	8	12
HSM.Bu.C.Ag 6.0mm²		6.0	3.5	4.9	7	12
HSM.Bu.C.Ag 4.0mm²		4.0	2.85	3.9	6	12
HSM.Bu.C.Ag 2.5mm²		2.5	2.2	3.2	5	12
HSM.Bu.C.Ag 1.5mm²		1.5	1.8	3.0	4	12
HSM.Bu.C.Ag 0.75mm²		0.75-1.0	1.45	2.6	3	12

PARTS LIST

THIS DRAWING IS A CONTROLLED DOCUMENT.

DIMENSIONS: mm

TOLERANCES UNLESS OTHERWISE SPECIFIED:
0 PLC ±
1 PLC ±
2 PLC ±
3 PLC ±
4 PLC ±
ANGLES ±0.5°

MATERIAL (1)

FINISH (2) (3)

DWN K.SCHROEDER 03APR2008
CHK H.BRAUN 03APR2008
APVD T.SCHNURPFEIL 03APR2008
PRODUCT SPEC
APPLICATION SPEC
WEIGHT

TE Connectivity

NAME SOCKET CONTACT SERIES HSM

SIZE	CAGE CODE	DRAWING NO	RESTRICTED TO
A3	00779	C-1105251	-

CUSTOMER DRAWING

SCALE 5:1 SHEET 1 OF 1 REV A4

Общество с ограниченной ответственностью «МосЧип» ИНН 7719860671 / КПП 771901001
Адрес: 105318, г.Москва, ул.Щербаковская д.3, офис 1107

Данный компонент на территории Российской Федерации

Вы можете приобрести в компании MosChip.

Для оперативного оформления запроса Вам необходимо перейти по данной ссылке:

http://moschip.ru/get-element

Вы можете разместить у нас заказ для любого Вашего проекта, будь то серийное производство или разработка единичного прибора.

В нашем ассортименте представлены ведущие мировые производители активных и пассивных электронных компонентов.

Нашей специализацией является поставка электронной компонентной базы двойного назначения, продукции таких производителей как XILINX, Intel (ex.ALTERA), Vicor, Microchip, Texas Instruments, Analog Devices, Mini-Circuits, Amphenol, Glenair.

Сотрудничество с глобальными дистрибьюторами электронных компонентов, предоставляет возможность заказывать и получать с международных складов практически любой перечень компонентов в оптимальные для Вас сроки.

На всех этапах разработки и производства наши партнеры могут получить квалифицированную поддержку опытных инженеров.

Система менеджмента качества компании отвечает требованиям в соответствии с ГОСТ Р ИСО 9001, ГОСТ РВ 0015-002 и ЭС РД 009

Офис по работе с юридическими лицами:

105318, г.Москва, ул.Щербаковская д.3, офис 1107, 1118, ДЦ «Щербаковский»

Телефон: +7 495 668-12-70 (многоканальный)

Факс: +7 495 668-12-70 (доб.304)

E-mail: info@moschip.ru

Skype отдела продаж:
moschip.ru
moschip.ru_4
moschip.ru_6
moschip.ru_9