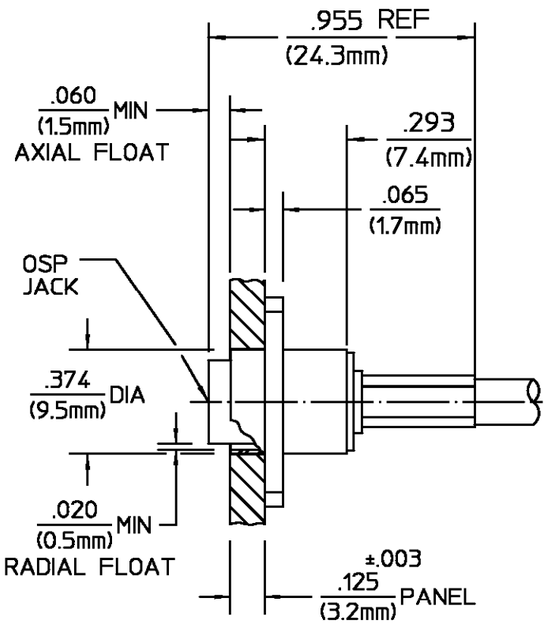


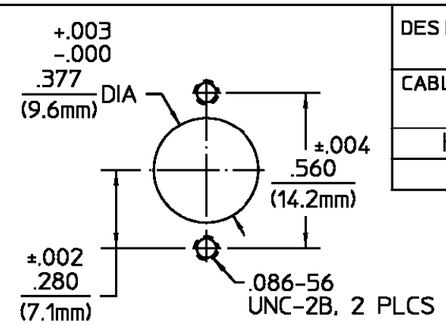


RECOMMENDED MOUNTING HOLE

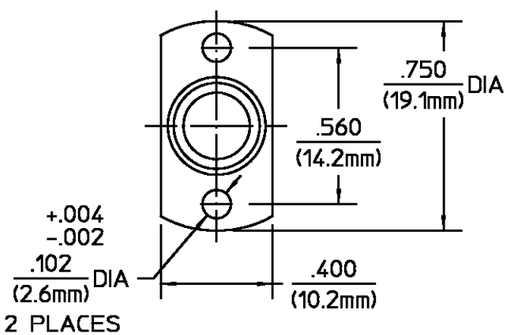


| DESIGNED FOR USE WITH RD-316/U CABLE | |
|---|---|
| CABLE ENTRY DIAMETER MINIMUM | |
| HOUSING | .066 |
| FERRULE | .137 |

REVISIONS

| REV | DESCRIPTION | DATE | APPROVED |
|---|---|---|---|
| $01_0$ | RELEASED | 3/1/96 | PCV |

| ELECTRICAL | |
|---|---|
| Nominal Impedance (Ohms) | 50 |
| Frequency Range (GHz) | DC to 6 |
| Return Loss 20.0 dB Min | |
| Insertion Loss (dB MAX) | .05 $\sqrt{f(GHz)}$ |
| RF Leakage (dB MIN) (Interface Only, Fully Mated) | -[60-f(GHz)] |
| Corona, 70,000 Ft (VRMS MIN) | 190 |
| Dielectric Withstanding Voltage (VRMS MIN) @ Sea Level | 500 |
| Contact Resistance (Milliohms MAX) | |
| Center Contact | 2.0 |
| Outer Contact | 5.0 |
| RF High Potential @ Sea Level (VRMS MIN @ 5 MHz) | 500 |
| I.R.(Megohms MIN) | 10000 |

| MECHANICAL | |
|---|---|
| Mating Characteristics: | |
| Insertion (MAX Lbs) | 3 |
| Withdrawal (MIN Oz) | 1.0 |
| Force to Engage (Lbs MAX) | 3 |
| & Disengage (Lbs MAX) | 1.5 |
| Center Contact Captivation | |
| Axial (Lbs) | 6 |
| Cable Retention | |
| Axial Force (Lbs MIN) | 10.0 |

ENVIRONMENTAL

Temperature Rating -40° to +105°C
Vibration MIL-STD-1344, Method 2005, Condition V-F
Shock MIL-STD-1344, Method 2004 Condition A
Thermal Shock MIL-STD-1344 Method 1003, Condition A
Moisture Resistance MIL-STD-1344 Method 1002, Cond B, Type I
Corrosion - MIL-STD-1344, Method 1001, 48 Hrs

| COMPONENT | MATERIAL | FINISH |
|---|---|---|
| OUTER HOUSING | NYLON | N/A |
| INNER HOUSING FLAT WASHER | BRASS PER ASTM-B-16, HALF HARD | WHITE BRONZE PLATE |
| DIELECTRIC | TFE FLUOROCARBON PER ASTM-D-1457 | N/A |
| INNER CONTACT | BERYLLIUM COPPER PER ASTM B 196, ALLOY C17300, CONDITION H | GOLD PLATE PER MIL-G-45204 |
| CENTER CONTACT | BRASS PER ASTM-B-16 HALF HARD | GOLD PLATE PER MIL-G-45204 |
| CONTACT RING | BERYLLIUM COPPER PER ASTM B 194, ALLOY C17200, CONDITION H | GOLD PLATE PER MIL-G-45204 |
| RETAINING RING | BERYLLIUM COPPER PER ASTM B 194, ALLOY C17200, CONDITION H | WHITE BRONZE |
| FERRULE | COPPER OR BRASS ALLOY ROCKWELL F65 MAXIMUM | WHITE BRONZE |
| SPRING | SPRING STEEL | WHITE BRONZE |

UNLESS OTHERWISE SPECIFIED DIMENSIONS ARE IN INCHES
TOLERANCE ON
FRAC. ± 1/64 DEC. ±.005 ANGLES ± 1°

DRAWN BY CDP DATE 1/29/96
CHECKED BY
APP'D BY PCV 3/1/96

AMP

AMP Incorporated
140 Fourth Avenue
Waltham, MA 02451-7599

These drawings and specifications are the property of Omni Spectra Incorporated and shall not be reproduced or copied or used in whole or in part as the basis for the manufacture or sale of item(s) without written permission.

USE ASS'Y PROCEDURE

NO. A.P. 44-001
408-04590

TITLE OSP FLOATING 2 HOLE FLANGE MOUNT CABLE JACK - CRIMP ATTACHMENT - COMMERCIAL

| SIZE | CODE IDENT NO. | | REV |
|---|---|---|---|
| B | 26805 | 4436-7316-36 | $01_0$ |
| SCALE 2:1 | | | SHEET 1 OF 1 |

CUSTOMER DRAWING

AMP PART # 1059327-1
SHEET 1 OF 1 REV A

Общество с ограниченной ответственностью «МосЧип» ИНН 7719860671 / КПП 771901001
Адрес: 105318, г.Москва, ул.Щербаковская д.3, офис 1107

**Данный компонент на территории Российской Федерации**

**Вы можете приобрести в компании MosChip.**

Для оперативного оформления запроса Вам необходимо перейти по данной ссылке:

http://moschip.ru/get-element

Вы можете разместить у нас заказ для любого Вашего проекта, будь то серийное производство или разработка единичного прибора.

В нашем ассортименте представлены ведущие мировые производители активных и пассивных электронных компонентов.

Нашей специализацией является поставка электронной компонентной базы двойного назначения, продукции таких производителей как XILINX, Intel (ex.ALTERA), Vicor, Microchip, Texas Instruments, Analog Devices, Mini-Circuits, Amphenol, Glenair.

Сотрудничество с глобальными дистрибьюторами электронных компонентов, предоставляет возможность заказывать и получать с международных складов практически любой перечень компонентов в оптимальные для Вас сроки.

На всех этапах разработки и производства наши партнеры могут получить квалифицированную поддержку опытных инженеров.

Система менеджмента качества компании отвечает требованиям в соответствии с ГОСТ Р ИСО 9001, ГОСТ РВ 0015-002 и ЭС РД 009

**Офис по работе с юридическими лицами:**

105318, г.Москва, ул.Щербаковская д.3, офис 1107, 1118, ДЦ «Щербаковский»

Телефон: +7 495 668-12-70 (многоканальный)

Факс: +7 495 668-12-70 (доб.304)

E-mail: info@moschip.ru

Skype отдела продаж:
moschip.ru
moschip.ru_4
moschip.ru_6
moschip.ru_9