THIS DRAWING IS UNPUBLISHED. RELEASED FOR PUBLICATION 2008
© COPYRIGHT 2008 BY TYCO ELECTRONICS CORPORATION. ALL RIGHTS RESERVED.

LOC	DIST
A1	–

REVISIONS

P	LTR	DESCRIPTION	DATE	DWN	APVD
	2	VARIANTE 1-964108-1/-2 HINZU	22-04-92	Kürschner	
	A1	REDRAWN TO PRO/E	26.01.09	DZ	TK
	A2	**REVISED PER ECO-09-026444**	**27NOV09**	**KK**	**AEG**

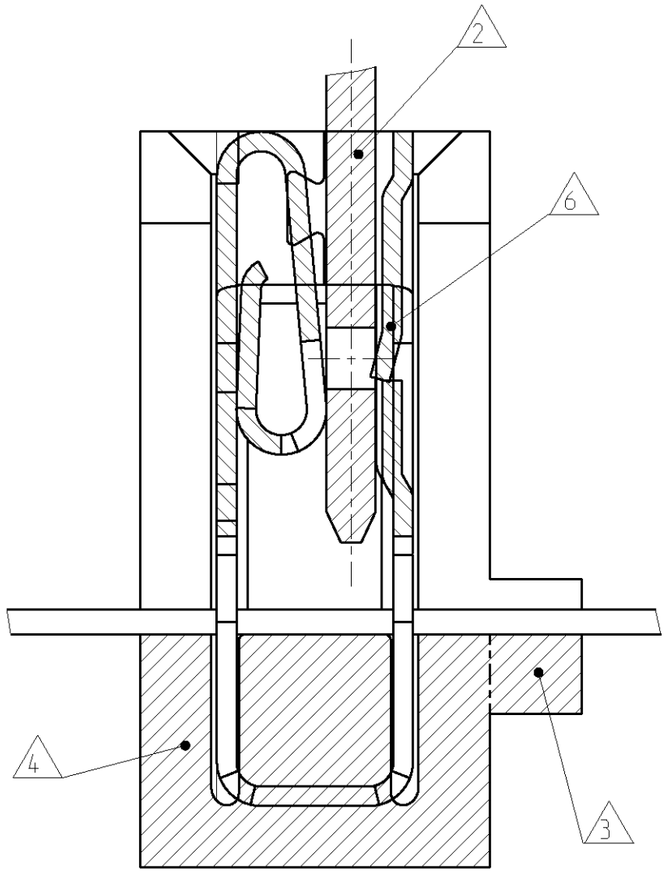

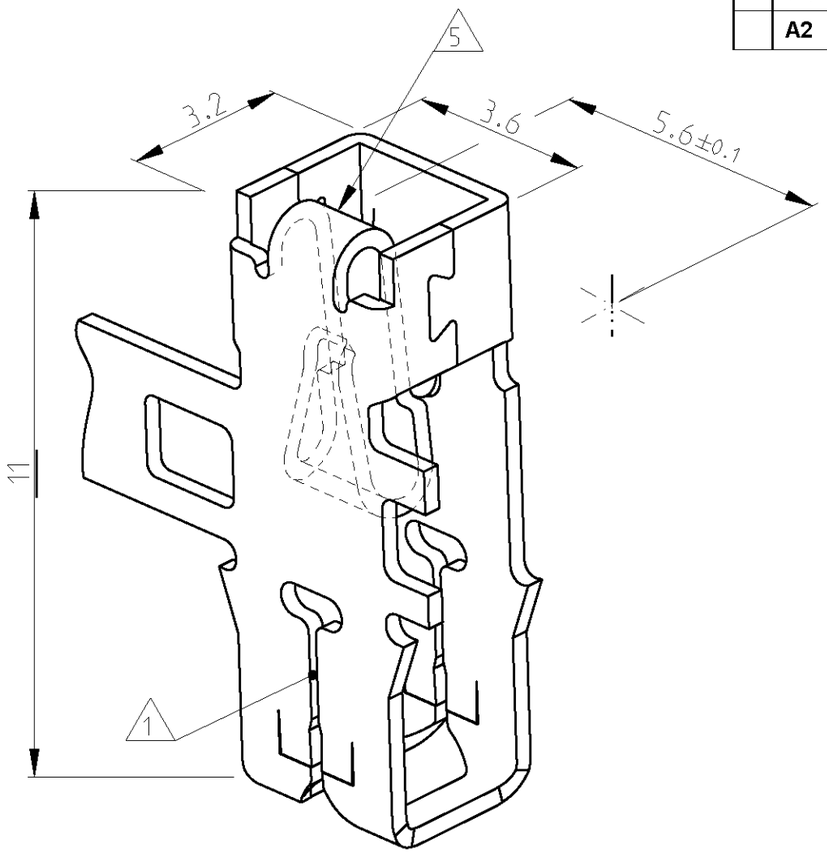

1. Kontakt geeignet fuer:
Lackdraht ∅0.265-0.40mm
(Einzeldraht oder zwei Draehte gleichen Durchmessers)
Slot accepts:
SINGLE MAGNET WIRE ∅0.265-0.40mm
DOUBLE MAGNET WIRE SAME DIAMETERS

2. Flachstecker A2.8-0.5mm oder A2.8-0.8mm nach DIN 46244
Flat pin A2.8-0.5mm or A2.8-0.8mm according to DIN 46244

3. Bereich wird beim Kontaktieren abgetrennt
AREA WILL BE CUTTED OF BY TERMINATION

4. Kontakt-Kammer nach Zeichnung 411-18514
CAVITY ACCORDING DWG 411-18514

5. Kennziffer fuer Lackdrahtbereich (6)
IDENTIFICATION NO. (6)

6. Unter Vorstrich-Zahl 1-...
auch "ohne" Rastnase lieferbar
UNDER PRAEFIX NO: 1- ....
also without locking nose available

7. **OBSOLETE PARTS: OBSOLETE CIS STREAMLINING PER D.RENAUD/D.SINISI**

ORDER-NR.	POS.	PIECE	Discription	MATERIAL	SURFACE COLOUR
–	–	–	–	–	–
7 ~~1-964108-2~~ 6	A	–	MAG-MATE Kontakt"without"	CuNiSi	posttinned
1-964108-1 6	A	–	MAG-MATE Kontakt"without"	CuNiSi	pretinned
964108-2	A	–	MAG-MATE Kontakt "with"	CuNiSi	posttinned
7 ~~964108-1~~	A	–	MAG-MATE Kontakt "with"	CuNiSi	pretinned

THIS DRAWING IS A CONTROLLED DOCUMENT FOR TYCO ELECTRONICS CORPORATION. IT IS SUBJECT TO CHANGE AND THE CONTROLLING ENGINEERING ORGANIZATION SHOULD BE CONTACTED FOR THE LATEST REVISION.

DIMENSIONS: mm

TOLERANCES UNLESS OTHERWISE SPECIFIED: ±0.2mm
0 PLC ±
1 PLC ±
2 PLC ±
3 PLC ±
4 PLC ±
ANGLES ±1°

MATERIAL: SEE TABLE
FINISH: SEE TABLE

DWN A.HOLCH 17-12-91
CHK H.PLÖßER 17-12-91
APVD –
PRODUCT SPEC 108-2012
APPLICATION SPEC 114-2046
WEIGHT –

Tyco Electronics
Tyco Electronics AMP GmbH
64625 Bensheim (Germany)

NAME: MAG-MATE TERMINAL WITH TAB-RECEPT. 2.8-0.5/0.8

SIZE	CAGE CODE	DRAWING NO	RESTRICTED TO
A3	00779	C-964108	–

CUSTOMER DRAWING | SCALE 10:1 | SHEET 1 OF 1 | REV **A2**

AMP 1470-19 REV 31MAR2000

Pro/ENGINEER DRAWING

Общество с ограниченной ответственностью «МосЧип» ИНН 7719860671 / КПП 771901001
Адрес: 105318, г.Москва, ул.Щербаковская д.3, офис 1107

Данный компонент на территории Российской Федерации

Вы можете приобрести в компании MosChip.

Для оперативного оформления запроса Вам необходимо перейти по данной ссылке:

http://moschip.ru/get-element

Вы можете разместить у нас заказ для любого Вашего проекта, будь то серийное производство или разработка единичного прибора.

В нашем ассортименте представлены ведущие мировые производители активных и пассивных электронных компонентов.

Нашей специализацией является поставка электронной компонентной базы двойного назначения, продукции таких производителей как XILINX, Intel (ex.ALTERA), Vicor, Microchip, Texas Instruments, Analog Devices, Mini-Circuits, Amphenol, Glenair.

Сотрудничество с глобальными дистрибьюторами электронных компонентов, предоставляет возможность заказывать и получать с международных складов практически любой перечень компонентов в оптимальные для Вас сроки.

На всех этапах разработки и производства наши партнеры могут получить квалифицированную поддержку опытных инженеров.

Система менеджмента качества компании отвечает требованиям в соответствии с ГОСТ Р ИСО 9001, ГОСТ РВ 0015-002 и ЭС РД 009

Офис по работе с юридическими лицами:

105318, г.Москва, ул.Щербаковская д.3, офис 1107, 1118, ДЦ «Щербаковский»

Телефон: +7 495 668-12-70 (многоканальный)

Факс: +7 495 668-12-70 (доб.304)

E-mail: info@moschip.ru

Skype отдела продаж:
moschip.ru
moschip.ru_4
moschip.ru_6
moschip.ru_9