7153 Northland Dr., Brooklyn Park, MN 55428 Phone: (763)-504-3525 Fax: (763-531-8235)

www.e-switch.com

PS1057 PANEL MOUNT PUSH BUTTON SWITCHES

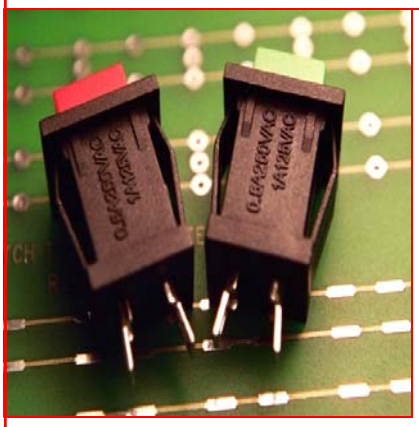

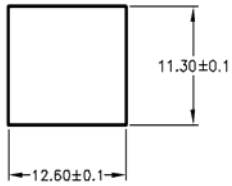

RECOMMENDED PANEL MOUNT

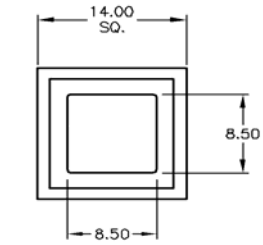

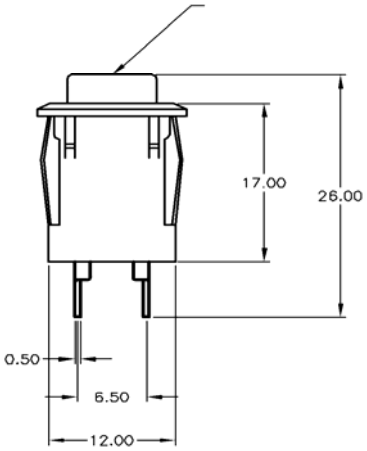

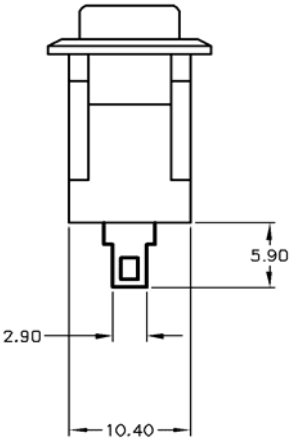

MECHANICAL SPECIFICATIONS

Mechanical Life:	6,000 Cycles
Electrical Life:	6,000 cycles

ELECTRICAL SPECIFICATIONS

Contact Rating:	1A@125VAC .5A@250VAC
Contact Resistance (Initial Max):	50m Ohms
Insulation Resistance:	500VDC 100M Ohms Min.
Dielectric Strength:	1000VAC 1 minute

ENVIRONMENTAL SPECIFICATIONS

Operating/Storage Temp:	-20°C to 65°C

2002/95/EC (ROHS)Comp

How To Order

SERIES	CIRCUIT	CAP COLOR
PS1057	A=OFF-(ON) ( )=Momentary	BLK=BLACK RED=RED GRN=GREEN WHT=WHITE

Общество с ограниченной ответственностью «МосЧип» ИНН 7719860671 / КПП 771901001
Адрес: 105318, г.Москва, ул.Щербаковская д.3, офис 1107

Данный компонент на территории Российской Федерации

Вы можете приобрести в компании MosChip.

Для оперативного оформления запроса Вам необходимо перейти по данной ссылке:

http://moschip.ru/get-element

Вы можете разместить у нас заказ для любого Вашего проекта, будь то серийное производство или разработка единичного прибора.

В нашем ассортименте представлены ведущие мировые производители активных и пассивных электронных компонентов.

Нашей специализацией является поставка электронной компонентной базы двойного назначения, продукции таких производителей как XILINX, Intel (ex.ALTERA), Vicor, Microchip, Texas Instruments, Analog Devices, Mini-Circuits, Amphenol, Glenair.

Сотрудничество с глобальными дистрибьюторами электронных компонентов, предоставляет возможность заказывать и получать с международных складов практически любой перечень компонентов в оптимальные для Вас сроки.

На всех этапах разработки и производства наши партнеры могут получить квалифицированную поддержку опытных инженеров.

Система менеджмента качества компании отвечает требованиям в соответствии с ГОСТ Р ИСО 9001, ГОСТ РВ 0015-002 и ЭС РД 009

Офис по работе с юридическими лицами:

105318, г.Москва, ул.Щербаковская д.3, офис 1107, 1118, ДЦ «Щербаковский»

Телефон: +7 495 668-12-70 (многоканальный)

Факс: +7 495 668-12-70 (доб.304)

E-mail: info@moschip.ru

Skype отдела продаж:
moschip.ru
moschip.ru_4
moschip.ru_6
moschip.ru_9