© THIS DRAWING IS THE EXCLUSIVE PROPERTY OF MARQUARDT. WITHOUT THEIR CONSENT IT MAY NOT BE REPRODUCED OR GIVEN TO THIRD PARTIES.

CONFIDENTIAL

VERTRAULICH

© Alle Rechte bei Marquardt, auch fuer den Fall von Schutzrechtsanmeldungen. Jede Verfuegungsbefugnis, wie Kopier- und Weitergaberecht, bei uns.

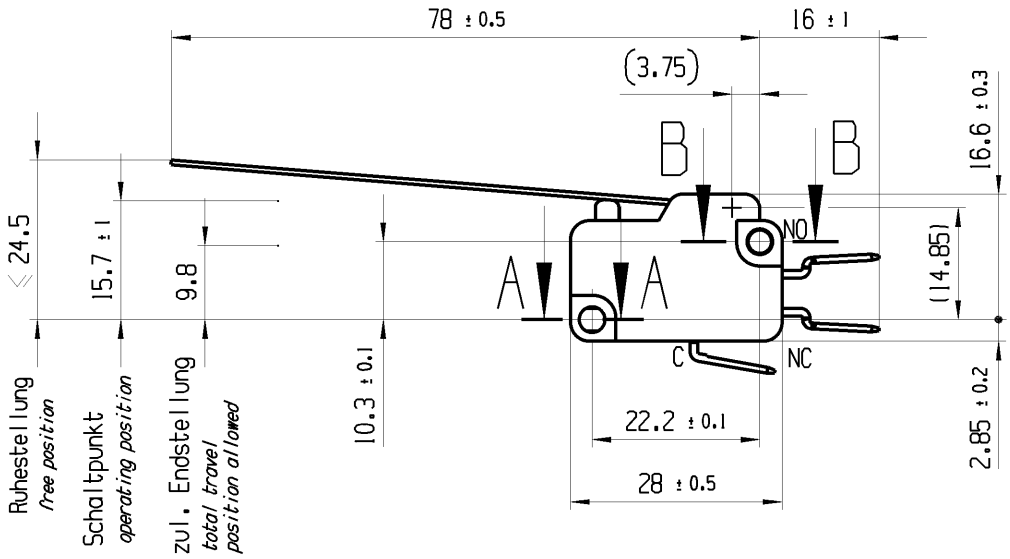

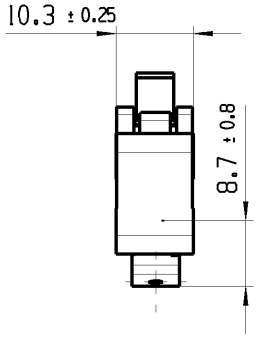

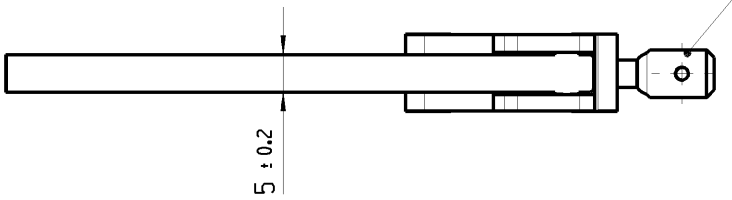

Flachstecker 6.3 x 0.8
EN 61058 / EN 61210 / DIN 46244
blade terminal 6.3 x 0.8
EN 61058 / EN 61210 / DIN 46244

A-A
2:1

B-B
2:1

Aufschrift
marking

1006 µ T100
6(2.5) /400~ 50E3
10(4) /400~ 10E3
05

10A 125V AC 1/4HP
10A 250V AC 1/4HP
R44

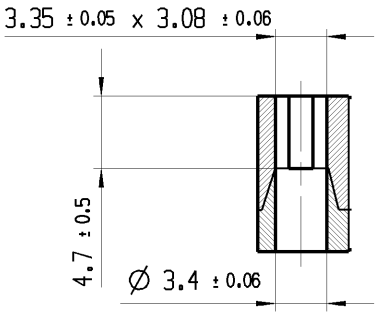

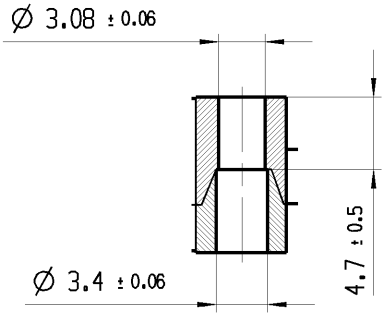

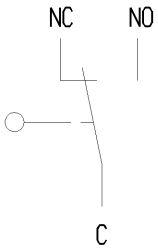

Herstellort / -jahr / -woche
date code of manufacture:
place / year / week

Wechsler 1-polig
single pole changeover

Schalt-Betaetigungskraft 0.3 bis 0.55 N
actuating force *0.3 up to 0.55 N*

Differenzweg ≤ 1.8 mm
movement differential

fuer Form und Lage FOR SHAPE AND LOC.			Allgemeintoleranzen UNTOLERANCED DIMENSIONS					Pause COPY	Blatt SHEET 01		TYP	Zeichn./DRAWING NO.	Index
fuer Winkel FOR ANGLE ± 2°			PROJEKTION	Abmasse und Nennmassbereiche Angaben in mm ALL DIMENSIONS ARE IN MILLIMETRES		Laenge LENGTH	Radien RADII		Original Din A4	Massstab SCALE 1:1	K	10061301	f
					0-6	± 0.1	± 0.2						
					>6-15	± 0.15	± 0.3						
					>15-30	± 0.2	± 0.5						
					>30-70	± 0.3	± 10%						
					>70-120	± 0.4							
					>120	± 0.8			0 10 20 30mm				

Ausg. ISSUE	Aenderung REVISION	gez. DRAWN BY		Ausg. ISSUE	Aenderung REVISION	gez. DRAWN BY
c	22549	24.11.93	GO			
b	22163	06.05.93	BLE	f	85450	29.10.13 BRC
a	18450	19.02.88	WA	e	26264	18.11.99 PFU
	15499	21.11.83	MK	d	26765	12.11.98 PFU

CAD: NX V6.0

gez./DRAWN BY 09.10.13 BRC
gepr./CHECKED BY

Ersatz fuer/REPLACEMENT OF
Zg.gl.Nr.v.12.11.1998

SCHNAPPSCHALTER
snap action switch

MARQUARDT

Общество с ограниченной ответственностью «МосЧип» ИНН 7719860671 / КПП 771901001
Адрес: 105318, г.Москва, ул.Щербаковская д.3, офис 1107

Данный компонент на территории Российской Федерации

Вы можете приобрести в компании MosChip.

Для оперативного оформления запроса Вам необходимо перейти по данной ссылке:

http://moschip.ru/get-element

Вы можете разместить у нас заказ для любого Вашего проекта, будь то серийное производство или разработка единичного прибора.

В нашем ассортименте представлены ведущие мировые производители активных и пассивных электронных компонентов.

Нашей специализацией является поставка электронной компонентной базы двойного назначения, продукции таких производителей как XILINX, Intel (ex.ALTERA), Vicor, Microchip, Texas Instruments, Analog Devices, Mini-Circuits, Amphenol, Glenair.

Сотрудничество с глобальными дистрибьюторами электронных компонентов, предоставляет возможность заказывать и получать с международных складов практически любой перечень компонентов в оптимальные для Вас сроки.

На всех этапах разработки и производства наши партнеры могут получить квалифицированную поддержку опытных инженеров.

Система менеджмента качества компании отвечает требованиям в соответствии с ГОСТ Р ИСО 9001, ГОСТ РВ 0015-002 и ЭС РД 009

Офис по работе с юридическими лицами:

105318, г.Москва, ул.Щербаковская д.3, офис 1107, 1118, ДЦ «Щербаковский»

Телефон: +7 495 668-12-70 (многоканальный)

Факс: +7 495 668-12-70 (доб.304)

E-mail: info@moschip.ru

Skype отдела продаж:
moschip.ru
moschip.ru_4
moschip.ru_6
moschip.ru_9