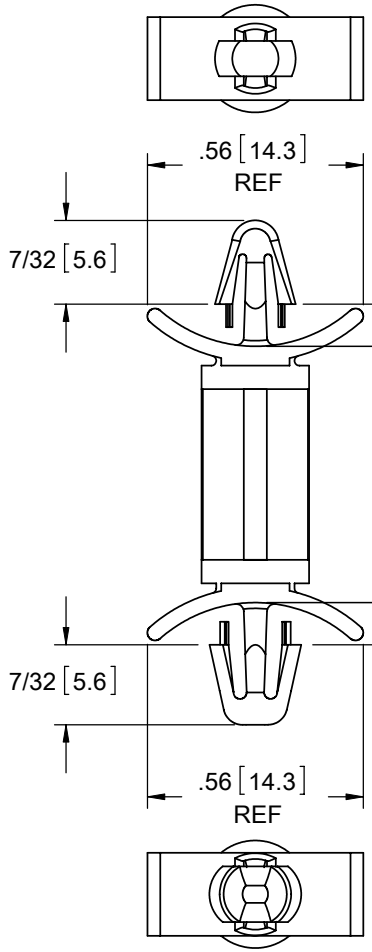

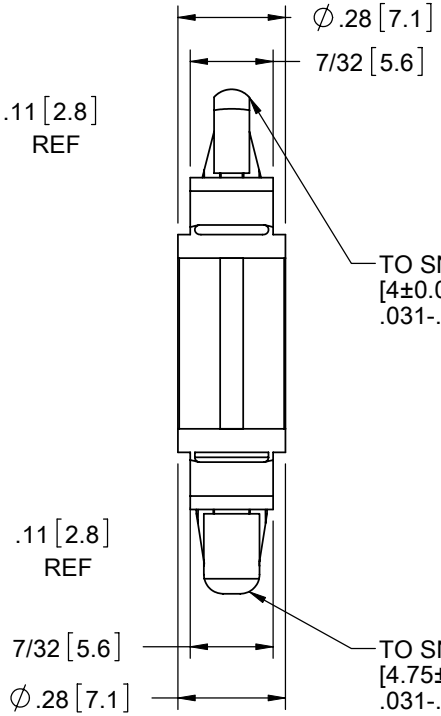

TO SNAP-LOCK IN A .156±.003
[4±0.08] DIA. HOLE, IN A
.031-.078 [0.79-1.98] PANEL THICKNESS

TO SNAP-LOCK IN A .187±.003
[4.75±0.08] DIA. HOLE, IN A
.031-.078 [0.79-1.98] PANEL THICKNESS

MATERIAL: NYLON 6/6 UL 94 V-2 (RMS-01) COLOR: NATURAL PART NO.	MATERIAL: NYLON 6/6 UL 94 V-0 (RMS-19) COLOR: NATURAL PART NO.	DIM. "A"±.015 [0.4]
DLCBS3-3-01	DLCBS3-3-19	3/16 [4.8]
DLCBS3-4-01	DLCBS3-4-19	1/4 [6.4]
DLCBS3-6-01	DLCBS3-6-19	3/8 [9.5]
DLCBS3-8-01	DLCBS3-8-19	1/2 [12.7]
DLCBS3-10-01	DLCBS3-10-19	5/8 [15.9]
DLCBS3-12-01	DLCBS3-12-19	3/4 [19.1]
DLCBS3-14-01	DLCBS3-14-19	7/8 [22.2]

NOTES:
1. MATERIAL: NYLON 6/6 UL 94 HB (RMS-73)
   COLOR: NATURAL.
   AVAILABLE BY SPECIAL ORDER ONLY.
   TO ORDER USE P/N DLCBS3-X-73
2. MATERIAL; NYLON 6/6, UL 94 V-0, UV STABILIZED, (RMS-46)
   COLOR: BLACK.
   AVAILABLE BY SPECIAL ORDER ONLY.
   TO ORDER USE P/N: DLCBS3-X-UVB
3. ALTERNATE UNITS FOR REFERENCE ONLY.

AVAILABLE BY SPECIAL ORDER- NAFTA REGION ONLY

REV.	DESCRIPTION	ENGR.	DATE
G	REDRAWN, SEE ECN #1208 FOR CHANGES	SK	11/29/06
-	SEE ENGINEERING FOR REVISIONS A-F	---	------

TITLE: DUAL LOCKING CIRCUIT BOARD SUPPORT, TYPE 3

DWG IN IN [MM]

CREATED USING SOLIDWORKS

TOLERANCES UNLESS NOTED
.XX=±.010
.XXX=±.005
FRAC.=±1/64
ANG.=±1°

FILE #: DLCBS3 | DWN: SK | APP: RT | FINAL

SHEET: 1 OF 1 | SHEET SIZE: A | DT: 11/27/06 | CHKD: SJ

RE: RICHCO, INC.

RICHCO, INC.
ENG@RICHCO-INC.COM
(773) 539-4060

PART # SEE TABLE

PRINT TYPE CA

Общество с ограниченной ответственностью «МосЧип» ИНН 7719860671 / КПП 771901001
Адрес: 105318, г.Москва, ул.Щербаковская д.3, офис 1107

Данный компонент на территории Российской Федерации

Вы можете приобрести в компании MosChip.

Для оперативного оформления запроса Вам необходимо перейти по данной ссылке:

http://moschip.ru/get-element

Вы можете разместить у нас заказ для любого Вашего проекта, будь то серийное производство или разработка единичного прибора.

В нашем ассортименте представлены ведущие мировые производители активных и пассивных электронных компонентов.

Нашей специализацией является поставка электронной компонентной базы двойного назначения, продукции таких производителей как XILINX, Intel (ex.ALTERA), Vicor, Microchip, Texas Instruments, Analog Devices, Mini-Circuits, Amphenol, Glenair.

Сотрудничество с глобальными дистрибьюторами электронных компонентов, предоставляет возможность заказывать и получать с международных складов практически любой перечень компонентов в оптимальные для Вас сроки.

На всех этапах разработки и производства наши партнеры могут получить квалифицированную поддержку опытных инженеров.

Система менеджмента качества компании отвечает требованиям в соответствии с ГОСТ Р ИСО 9001, ГОСТ РВ 0015-002 и ЭС РД 009

Офис по работе с юридическими лицами:

105318, г.Москва, ул.Щербаковская д.3, офис 1107, 1118, ДЦ «Щербаковский»

Телефон: +7 495 668-12-70 (многоканальный)

Факс: +7 495 668-12-70 (доб.304)

E-mail: info@moschip.ru

Skype отдела продаж:
moschip.ru
moschip.ru_4
moschip.ru_6
moschip.ru_9