| MATERIAL NUMBER | OLD PART NUMBER | FINISHED LENGTH |
|---|---|---|
| 120090-0032 | 4R4P06A27C300 | 11.81″ +.75″ -0 [.3M +19.1 -0] |
| 120090-0033 | 4R4P06A27M010 | 3.28′ +2.19″ -0 [1.0M +55.6 -0] |

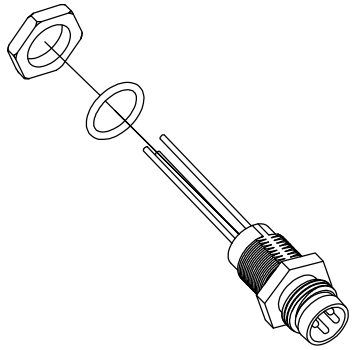

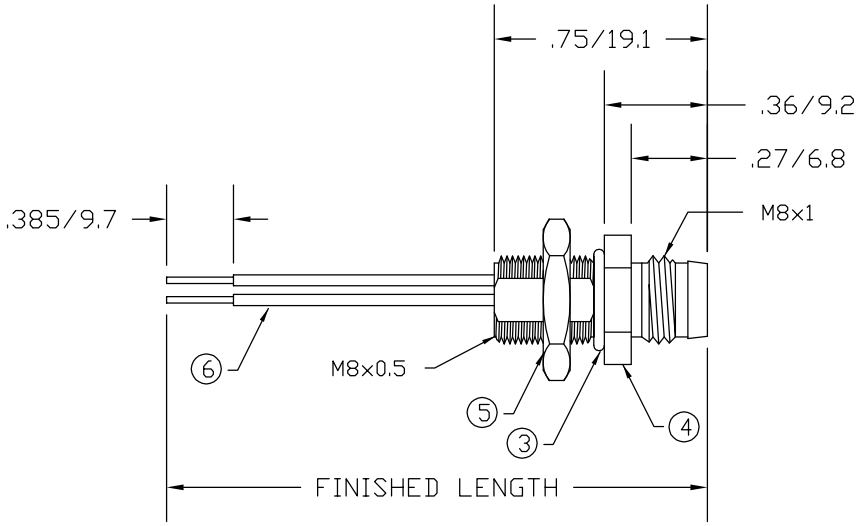


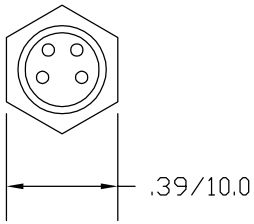


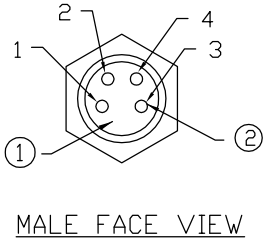


MALE FACE VIEW

| | |
|---|---|
| 1 | BROWN |
| 2 | WHITE |
| 3 | BLUE |
| 4 | BLACK |

WIRING DIAGRAM

| | |
|---|---|
| VOLTAGE RATING | 60 VAC/ 75 VDC |
| AMPERAGE RATING | 4 AMPS |
| PROTECTION | IP67 |
| OPERATING TEMPERATURE | -20°C TO 105°C |
| UL CERTIFICATIONS | UL LISTED, FILE NO. E152210 |
| CSA CERTIFICATIONS | CSA CERTIFIED, FILE NO. LR6837 |

| ITEM | COMPONENT | MATERIAL | FINISH |
|---|---|---|---|
| 1 | INSERT | POLYURETHANE | BLACK |
| 2 | CONTACT PIN | COPPER ALLOY | GOLD OVER NICKEL |
| 3 | O-RING | NITRILE | BLACK |
| 4 | RECEPTALCLE SHELL | BRASS | NICKEL PLATED |
| 5 | LOCKNUT | BRASS | NICKEL PLATED |
| 6 | CONDUCTOR- 24 AWG, (.22mm) COPPER STRANDING) 3 CONDUCTOR | PVC | SEE WIRING DIAGRAM |

RLSD DRAWING
EC NO: WNA2010-0131 8/25/09 —
DRWN: BWOODMAN
CH'KD: JM
APPR: JFMURPHY 2009/08/27
DESCRIPTION
REV A

QUALITY SYMBOLS
▼=0
C=0

GENERAL TOLERANCES (UNLESS SPECIFIED)

| | mm | INCH |
|---|---|---|
| 4 PLACES | ±---- | ±--- |
| 3 PLACES | ±---- | ±--- |
| 2 PLACES | ±---- | ±.01 |
| 1 PLACE | ±0.3 | ±--- |
| ANGULAR ±---° | | |

DRAFT WHERE APPLICABLE MUST REMAIN WITHIN DIMENSIONS

DIMENSION STYLE: IN/MM
SCALE: ---
DESIGN UNITS: ----
THIRD ANGLE PROJECTION

DRAWN BY: BW DATE: 2009/08/25
CHECKED BY: TW DATE: 2009/08/25
APPROVED BY: JFMURPHY DATE: 2009/08/26

TITLE
M8 RECEPTACLE
4 POLE MALE
M8X0.5 MOUNTING THREADS

molex MOLEX INCORPORATED

MATERIAL NO.: SEE CHART
DOCUMENT NO.: SD-120090-007
SHEET NO.: 1 OF 1
SIZE: A

THIS DRAWING CONTAINS INFORMATION THAT IS PROPRIETARY TO MOLEX INCORPORATED AND SHOULD NOT BE USED WITHOUT WRITTEN PERMISSION

Общество с ограниченной ответственностью «МосЧип» ИНН 7719860671 / КПП 771901001
Адрес: 105318, г.Москва, ул.Щербаковская д.3, офис 1107

**Данный компонент на территории Российской Федерации**

**Вы можете приобрести в компании MosChip.**

Для оперативного оформления запроса Вам необходимо перейти по данной ссылке:

http://moschip.ru/get-element

Вы можете разместить у нас заказ для любого Вашего проекта, будь то серийное производство или разработка единичного прибора.

В нашем ассортименте представлены ведущие мировые производители активных и пассивных электронных компонентов.

Нашей специализацией является поставка электронной компонентной базы двойного назначения, продукции таких производителей как XILINX, Intel (ex.ALTERA), Vicor, Microchip, Texas Instruments, Analog Devices, Mini-Circuits, Amphenol, Glenair.

Сотрудничество с глобальными дистрибьюторами электронных компонентов, предоставляет возможность заказывать и получать с международных складов практически любой перечень компонентов в оптимальные для Вас сроки.

На всех этапах разработки и производства наши партнеры могут получить квалифицированную поддержку опытных инженеров.

Система менеджмента качества компании отвечает требованиям в соответствии с ГОСТ Р ИСО 9001, ГОСТ РВ 0015-002 и ЭС РД 009

**Офис по работе с юридическими лицами:**

105318, г.Москва, ул.Щербаковская д.3, офис 1107, 1118, ДЦ «Щербаковский»

Телефон: +7 495 668-12-70 (многоканальный)

Факс: +7 495 668-12-70 (доб.304)

E-mail: info@moschip.ru

Skype отдела продаж:
moschip.ru
moschip.ru_4
moschip.ru_6
moschip.ru_9