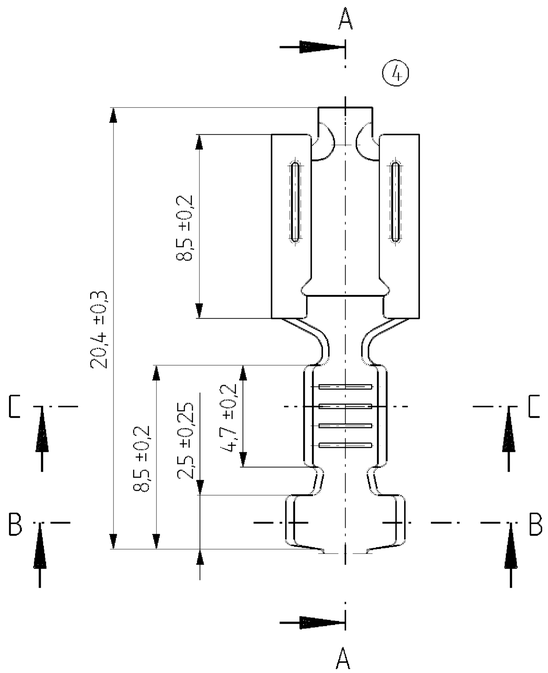

A–A

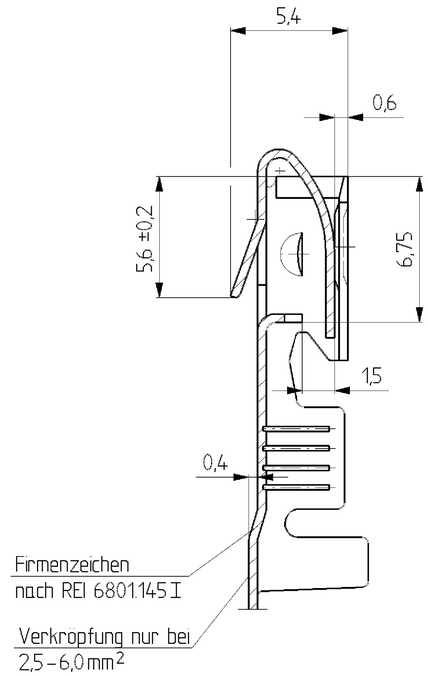

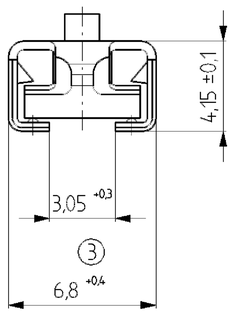

B–B

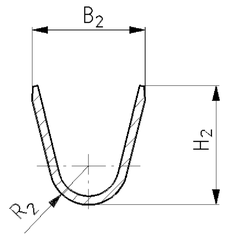

C–C

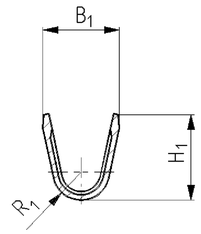

																	5		2
–	–	–	–	2,4	1,8	6,4	5,6	6,0	5,4	0,4 ±0,025	f. Sn3	CuZn9Sn3	–	>2,5–6,0	–	unsealed	15345270	–	415 349
–	–	–	–	1,8	1,3	5,5	4,0	5,5	3,8	0,4 ±0,025	f. Sn3	CuZn9Sn3	–	>1,0–2,5	–	unsealed	15344726	–	415 332
–	–	–	–	1,4	1,0	4,5	3,0	4,5	3,0	0,4 ±0,025	f. Sn3	CuZn9Sn3	–	0,5–1,0	–	unsealed	15344725	–	415 324
–	–	–	–	2,4	1,8	6,4	5,6	6,0	5,4	0,4 ±0,025	blk.	CuZn9Sn3	–	>2,5–6,0	–	unsealed	15345269	–	414 997
–	–	–	–	1,8	1,3	5,5	4,0	5,5	3,8	0,4 ±0,025	blk.	CuZn9Sn3	–	>1,0–2,5	–	unsealed	15344724	–	414 988
–	–	–	–	1,4	1,0	4,5	3,0	4,5	3,0	0,4 ±0,025	blk.	CuZn9Sn3	–	0,5–1,0	–	unsealed	12015832	–	414 970
L_3	L_2	L_1	X_1	R_2 ±0,2	R_1 ±0,2	H_2 ±0,2	H_1 ±0,2	B_2 ±0,2	B_1 ±0,2	Material Dicke M-Thickness	Oberfläche Surface	Werkstoff Material	Ltg.-Typ Cable-Type	Querschn. Cross-Section	Normkammer Cavity	Ausführung Version	Part-No.: Part-No.:	Kunden Teile-Nr.: Customer Part-No.:	ID-Nr.: ID-No.:

Feld Zone	Index Lfd Nr. Index number		Änderung / Revision	Datum Date	Name	Geprüft Checked
A1	AA	05	Drawing-No. 13974309 hinzu	19.07.12	P.RUS	M.SKR
A4		5	Part-No in Tabelle aufgenommen	16.06.00	Ijuttner	Evasa
F 7		4	Coining hinzu	18.11.98	K/Gutt.	Red.
B 7		3	Maß 6,05 entfernt	18.11.96	M.Sach	Red.
A 3		2	Identnummern waren vertauscht	23.10.96	M.Sach	Red.
		1	Zeichnung auf CAD neu erstellt	27.07.95	K/Schn.	Pakel

Maßstab / Scale
1:1

Weitergabe sowie Vervielfältigung dieser Unterlage, Verwertung und Mitteilung ihres Inhalts nicht gestattet, soweit nicht ausdrücklich zugestanden. Zuwiderhandlungen verpflichten zu Schadenersatz. Alle Rechte für den Fall der Patenterteilung oder Gebrauchsmuster-Eintragung vorbehalten.

Copying of this document, and giving it to others and the use or communication of the contents thereof, are forbidden without express authority. Offenders are liable to the payment of damages. All rights are reserved in the event of the grant of a patent or the registration of a utility model or design.

CAD INTERGRAPH

DELPHI Automotive Systems
D-42367 Wuppertal

1995	Datum/Date	Name
Bearb. Drawn by	27.07.	K/Schn.
Gepr. Checked by	31.07.	Pak.
Norm Gepr. Standard chk.	25.11.98	R.Wis

Teil Nr.: Part No.: siehe Tabelle / see chart

Werkstoff Material: siehe Tabelle / see chart

nicht tolerierte Maße
< 1 mm = ± 0,08
1 – 12 mm = ± 0,15
> 12 mm = ± 0,25
Winkel ± 4°

Benennung / Title
Flachsteckhulse Metri + – Pack 630
unsealed
Receptacle Metri – Pack 630 female

Maßstab/Scale: 5:1 / 1:1

Projektion / Projection

Zeichnungs-Nr. / Drawing-No.: 6801.180/ . . .

Teil / Piece — Blatt / Page — von / from

Status: K

Ersatz für / Replacement for: 6801.180/K mit Index 2 vom 30.06.1993

Drawing-No.: 13874309 5

Format A2

Archives: 30.JN00

DELPHI Automotive Systems

Общество с ограниченной ответственностью «МосЧип» ИНН 7719860671 / КПП 771901001
Адрес: 105318, г.Москва, ул.Щербаковская д.3, офис 1107

Данный компонент на территории Российской Федерации

Вы можете приобрести в компании MosChip.

Для оперативного оформления запроса Вам необходимо перейти по данной ссылке:

http://moschip.ru/get-element

Вы можете разместить у нас заказ для любого Вашего проекта, будь то серийное производство или разработка единичного прибора.

В нашем ассортименте представлены ведущие мировые производители активных и пассивных электронных компонентов.

Нашей специализацией является поставка электронной компонентной базы двойного назначения, продукции таких производителей как XILINX, Intel (ex.ALTERA), Vicor, Microchip, Texas Instruments, Analog Devices, Mini-Circuits, Amphenol, Glenair.

Сотрудничество с глобальными дистрибьюторами электронных компонентов, предоставляет возможность заказывать и получать с международных складов практически любой перечень компонентов в оптимальные для Вас сроки.

На всех этапах разработки и производства наши партнеры могут получить квалифицированную поддержку опытных инженеров.

Система менеджмента качества компании отвечает требованиям в соответствии с ГОСТ Р ИСО 9001, ГОСТ РВ 0015-002 и ЭС РД 009

Офис по работе с юридическими лицами:

105318, г.Москва, ул.Щербаковская д.3, офис 1107, 1118, ДЦ «Щербаковский»

Телефон: +7 495 668-12-70 (многоканальный)

Факс: +7 495 668-12-70 (доб.304)

E-mail: info@moschip.ru

Skype отдела продаж:
moschip.ru
moschip.ru_4
moschip.ru_6
moschip.ru_9