Produkt-Nr.:		1	2	3	4	5	6	7	8	9	0	00			
6450.xxx End-Nr.	000 ◥	001 ◢	002 ◢	003 ◢	004 ◢	005 ◢	006 ◢	007 ◢	008 ◢	009 ◢	010 ◢	011			
Produkt-Nr.:														+	−
6450.xxx End-Nr.														028	029
Produkt-Nr.:		●				#									
6450.xxx End-Nr.		031				035									
Produkt-Nr.:									C		E			H	
6450.xxx End-Nr.									053 ◢		055 ◢			058 ◢	
Produkt-Nr.:	J		L	M	N	O		Q	R	S			V	W	X
6450.xxx End-Nr.	060 ◢		062 ◢	063 ◢	064 ◢	065 ◢		067 ◢	068 ◢	069 ◢			072 ◢	073 ◢	074 ◢
Produkt-Nr.:	Y	Z													
6450.xxx End-Nr.	075 ◢	076 ◢													
Produkt-Nr.:						⏲				⇨					
6450.xxx End-Nr.						095				099					
Produkt-Nr.:															
6450.xxx End-Nr.															
Produkt-Nr.:															
6450.xxx End-Nr.															
Produkt-Nr.:															
6450.xxx End-Nr.															
Produkt-Nr.:													?		>>
6450.xxx End-Nr.													162		164
Produkt-Nr.:	⧉	⇔		→	•										
6450.xxx End-Nr.	165	166		168	169										
Produkt-Nr.:															
6450.xxx End-Nr.															
Produkt-Nr.:															
6450.xxx End-Nr.															

Die Zeichen entsprechen etwa der Darstellung!
Sign correspond nearly to representation!

blue white	blau weiß	9
green white	gruen weiß	8
yellow white	gelb weiß	7
red white	rot weiß	6
anthracite white	anthrazit weiß	5
brown white	braun weiß	4
dark grey white	dunkelgrau weiß	3
	ergograu	2
grey white	grau weiß	1
Key-button Sign	Tastenknopf Zeichen	End-Nr.

* Anmerkung: Die mit ◥ (ohne Zeichen) und ◢ (mit Zeichen) versehenen Ausfuehrungen entsprechen dem Standardprogramm. Alle nicht so gekennzeichneten Zeichen und Farben sind nur auf Anfrage lieferbar!
Bei Bestellung von Tastenknoepfen ohne Zeichen bleibt die End-Nr. entsprechend der Tastenknopffarbe dieselbe.

All versions which are marked ◥ (with out sign) and ◢ (with sign) are according to our standard program. All symbols and colours which are not marked in that way are available on request only!
In case there are ordered buttons without symbol, the last 3 digits of the number remain unchanged which is in accordance with the number of the button's colour.

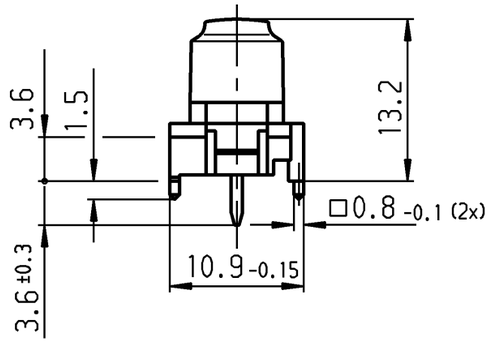

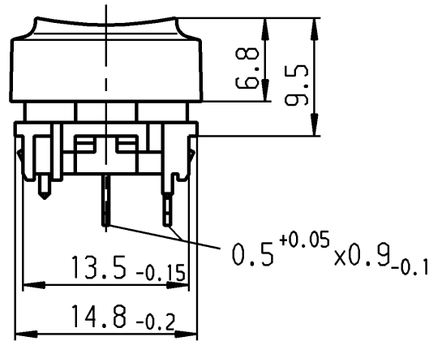

Recommended cut-out for snap-in fixing
(edge opposite to snap-in direction)

Empfohlener Ausschnitt fuer Rastbefestigung
(Grat gegenueber Bestueckungsseite)

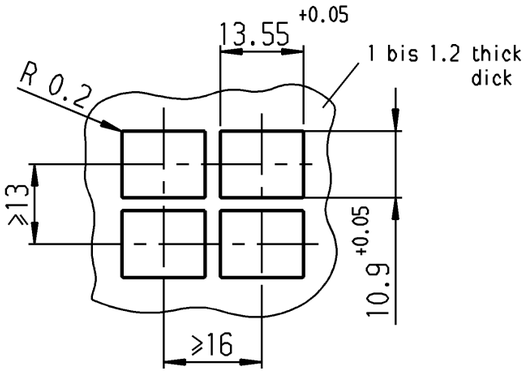

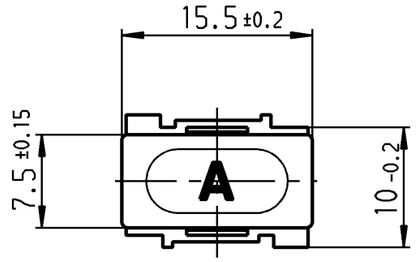

Recommended terminal layout, side of component;
tolerance as per DIN IEC 326 item 3 very fine.
Empfohlenes Lochbild, Bauteileseite;
Toleranz nach DIN IEC 326 Teil 3 sehr fein

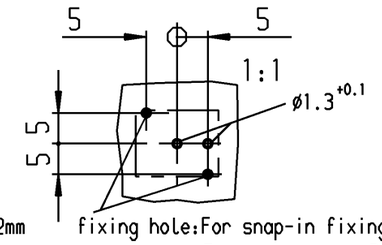

fixing hole: For snap-in fixing ø1,3 +0,1
For mounting on PC-board
fitted for the desired place.

Fixierloch: Fuer Rahmenmontage ø1,3 +0,1
Fuer Lpl-Montage an den
gewuenschten Sitz angepasst.

SPNO

Schließer 1-polig

total travel	Gesamtweg	1.4 mm ±0.2mm
actuating force	Betaetigungskraft	ca. 0.7 N
voltage rating	Schaltspannung	max. 28 V
	Schaltstrom	max. 100 mA

Marking
Aufschrift
ⓜ

Schutzvermerk nach DIN 34 beachten
COPYRIGHT RESERVED

| Allgemeintoleranzen/UNTOLERANCED DIMENSIONS | | | | | | | | | | | | | | |

Общество с ограниченной ответственностью «МосЧип» ИНН 7719860671 / КПП 771901001
Адрес: 105318, г.Москва, ул.Щербаковская д.3, офис 1107

Данный компонент на территории Российской Федерации

Вы можете приобрести в компании MosChip.

Для оперативного оформления запроса Вам необходимо перейти по данной ссылке:

http://moschip.ru/get-element

Вы можете разместить у нас заказ для любого Вашего проекта, будь то серийное производство или разработка единичного прибора.

В нашем ассортименте представлены ведущие мировые производители активных и пассивных электронных компонентов.

Нашей специализацией является поставка электронной компонентной базы двойного назначения, продукции таких производителей как XILINX, Intel (ex.ALTERA), Vicor, Microchip, Texas Instruments, Analog Devices, Mini-Circuits, Amphenol, Glenair.

Сотрудничество с глобальными дистрибьюторами электронных компонентов, предоставляет возможность заказывать и получать с международных складов практически любой перечень компонентов в оптимальные для Вас сроки.

На всех этапах разработки и производства наши партнеры могут получить квалифицированную поддержку опытных инженеров.

Система менеджмента качества компании отвечает требованиям в соответствии с ГОСТ Р ИСО 9001, ГОСТ РВ 0015-002 и ЭС РД 009

Офис по работе с юридическими лицами:

105318, г.Москва, ул.Щербаковская д.3, офис 1107, 1118, ДЦ «Щербаковский»

Телефон: +7 495 668-12-70 (многоканальный)

Факс: +7 495 668-12-70 (доб.304)

E-mail: info@moschip.ru

Skype отдела продаж:
moschip.ru
moschip.ru_4
moschip.ru_6
moschip.ru_9