DRW. NO.	Sheet. No.
A114187-001	/

特認通知書配布	設計変更通知書番号

記号x数	変 更 内 容 REVISION DESCRIPTION	承認	検図	担当	年月日	変更通知書No.
B x						
C x						
D x						
E x						
F x						

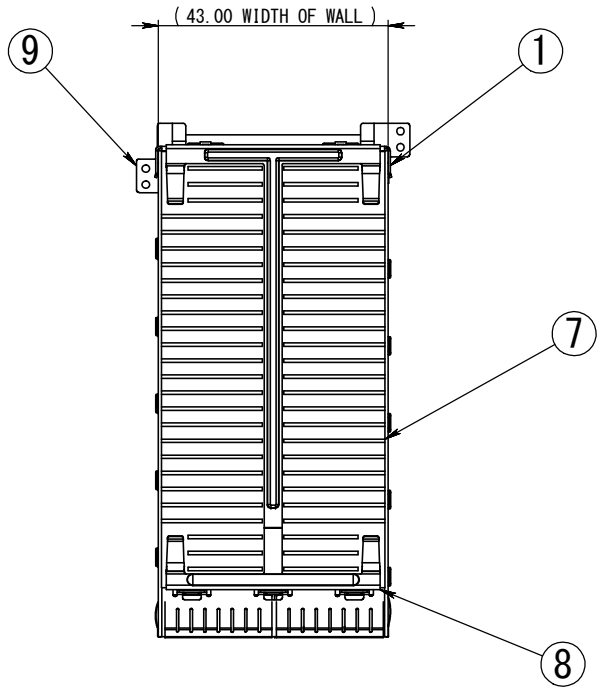

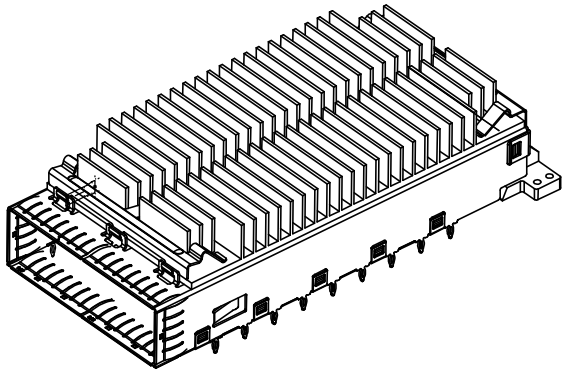

SEC. X-X

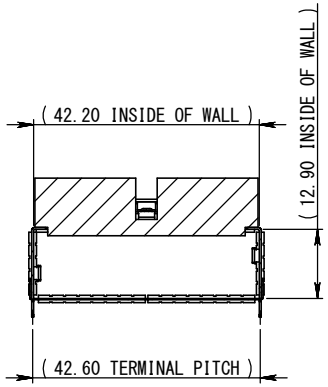

記事 Note
1. 性能・取り扱いは仕様書F114177-001による。
   Performance and handling shall conform to the Specification(F114177-001).
2. 梱包は梱包仕様書 R114187-001による。
   Packaging shall conform to the Specification (R114187-001).

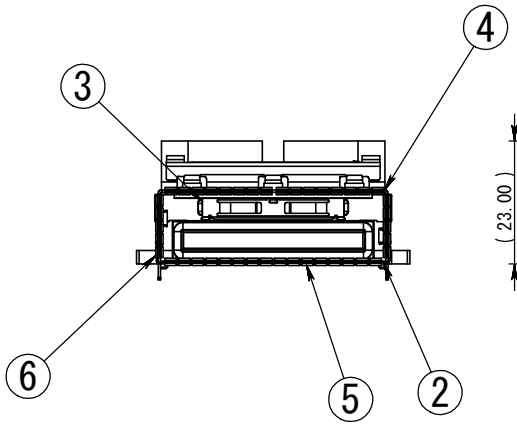

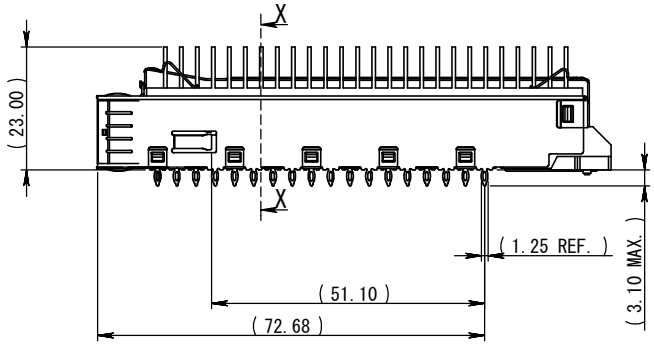

部品番号 ITEM	部品名 DESCRIPTION	個数 QNT.	材質・寸度 MATERIAL	記事 CONTENT
9	Connector Cover Assy	1	Zn	Ni
8	Heatsink Clip	1	SUS	脱脂処理(degreasing)
7	Heatsink	1	AL	Alumite
6	EMI Finger-Side	2	SUS	脱脂処理(degreasing)
5	EMI Finger-Bottom	2	SUS	脱脂処理(degreasing)
4	EMI Finger-Top	2	SUS	脱脂処理(degreasing)
3	Eject Spring	1	Nickel Silver	脱脂処理(degreasing)
2	Bottom Cage	1	Nickel Silver	脱脂処理(degreasing)
1	Outer Cage	1	Nickel Silver	脱脂処理(degreasing)

指定外寸法公差 ±0.3
Tolerances ±0.3 unless otherwise specified.
( )寸法は参考値 ( ) Reference Value.

尺度 SCALE	1/1	承認 APP.	承認 APP.	検図 CHK.	製図 DRW.	設計 DSGN.
単位 DIMENSION	mm		12/10/26	12/10/26	12/10/26	12/10/26
三角図法 3RD. ANGLE PROJECTION			T. Ito	S. Yoshida	M. Saito	T. Ito

山一電機株式会社
YAMAICHI ELECTRONICS Co.,Ltd.

分類(CLASS) CFP2 Single mecha set

名称(TITLE) CN121A-104-0003

図番(DRW. NO.) A114187-001 | Sheet. No. / | REV. A

A3-B1-SW006

Общество с ограниченной ответственностью «МосЧип» ИНН 7719860671 / КПП 771901001
Адрес: 105318, г.Москва, ул.Щербаковская д.3, офис 1107

Данный компонент на территории Российской Федерации

Вы можете приобрести в компании MosChip.

Для оперативного оформления запроса Вам необходимо перейти по данной ссылке:

http://moschip.ru/get-element

Вы можете разместить у нас заказ для любого Вашего проекта, будь то серийное производство или разработка единичного прибора.

В нашем ассортименте представлены ведущие мировые производители активных и пассивных электронных компонентов.

Нашей специализацией является поставка электронной компонентной базы двойного назначения, продукции таких производителей как XILINX, Intel (ex.ALTERA), Vicor, Microchip, Texas Instruments, Analog Devices, Mini-Circuits, Amphenol, Glenair.

Сотрудничество с глобальными дистрибьюторами электронных компонентов, предоставляет возможность заказывать и получать с международных складов практически любой перечень компонентов в оптимальные для Вас сроки.

На всех этапах разработки и производства наши партнеры могут получить квалифицированную поддержку опытных инженеров.

Система менеджмента качества компании отвечает требованиям в соответствии с ГОСТ Р ИСО 9001, ГОСТ РВ 0015-002 и ЭС РД 009

Офис по работе с юридическими лицами:

105318, г.Москва, ул.Щербаковская д.3, офис 1107, 1118, ДЦ «Щербаковский»

Телефон: +7 495 668-12-70 (многоканальный)

Факс: +7 495 668-12-70 (доб.304)

E-mail: info@moschip.ru

Skype отдела продаж:
moschip.ru
moschip.ru_4
moschip.ru_6
moschip.ru_9