THIS DRAWING IS UNPUBLISHED. RELEASED FOR PUBLICATION . . OCT 1988
© COPYRIGHT 1988 By – ALL RIGHTS RESERVED.

REVISIONS

P	LTR	DESCRIPTION	DATE	DWN	APVD
	S	REVISED PER ECO-17-008763	22JAN2018	RG	SH

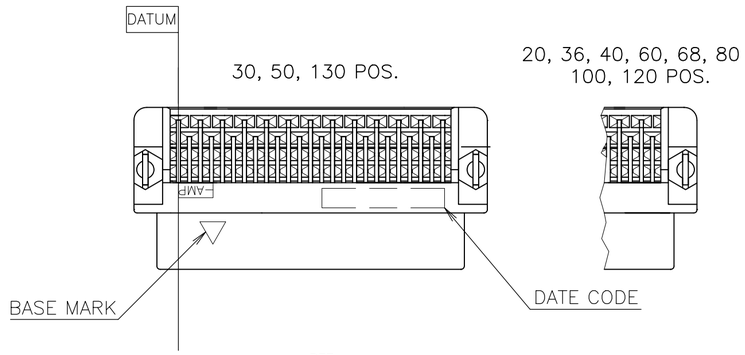

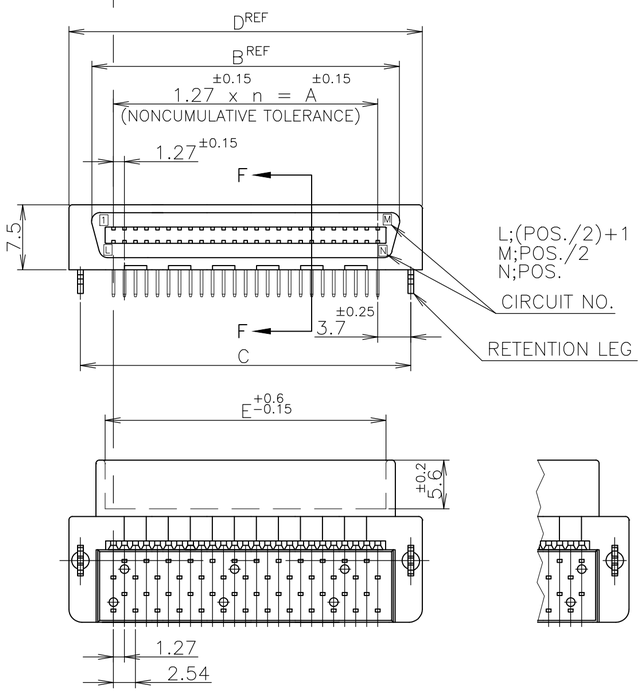

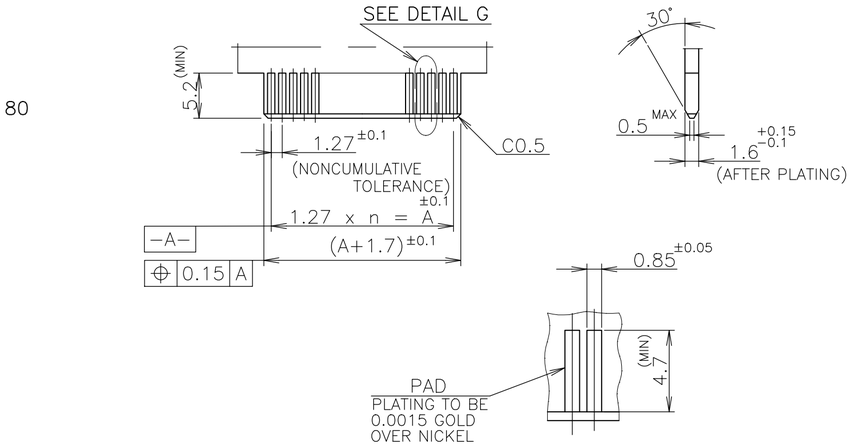

DETAIL G

RECOMMENDED P.C. BOARD DIMMENSIONS. 4

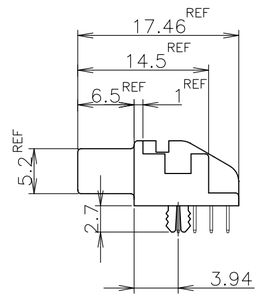

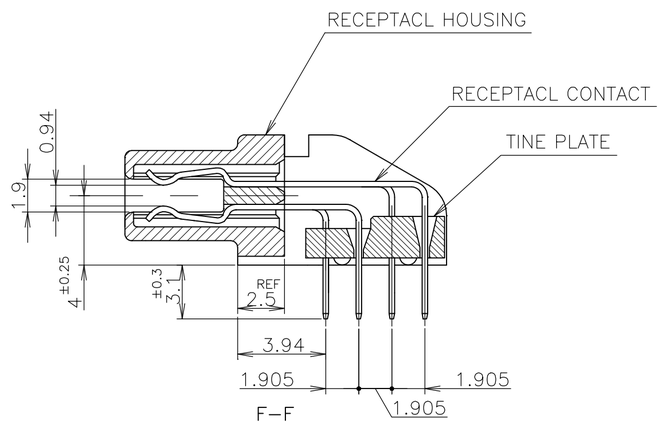

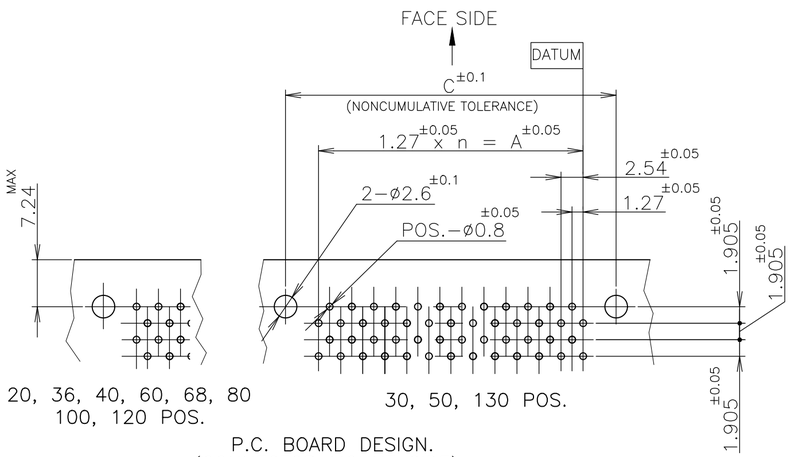

P.C. BOARD DESIGN.
(CONNECTOR MOUNT SIDE)

1 NUMBER "n" IS COUNTED FROM DATUM
(CIRCUIT NO.1 IS "AMP" MARK SIDE.)

2 MATERIAL: HOUSING, 66 NYLON (GF) UL 94V–0, BLACK.
: CONTACT, PHOSPHOR BRONZE.
: RETENTION LEG; BRASS.

3 FINISH: CONTACT; Au AT CONTACT AREA (SEE TABLE),
TIN AT TINE, OVER Ni.
RETENTION LEG; TIN UNDER Ni.

4 P.C. BOARD THK MUST BE 1.6 ±0.16 FOR CARD EDGE CONNECTOR

	PART NO.		Au PLATE	POS.	n	A	B	C	D	E
OBSOLETE	~~6–~~	~~–2~~		~~130~~	~~64~~	~~81.28~~	~~86.82~~	~~88.68~~	~~92.48~~	~~83.18~~
OBSOLETE	~~6–~~	~~–1~~		~~120~~	~~59~~	~~74.93~~	~~80.47~~	~~82.33~~	~~86.13~~	~~76.83~~
	6–	–0		100	49	62.23	67.77	69.63	73.43	64.13
	5–	–9		80	39	49.53	55.07	56.93	60.73	51.43
OBSOLETE	~~5–~~	~~–8~~		~~68~~	~~33~~	~~41.91~~	~~47.45~~	~~49.31~~	~~53.11~~	~~43.81~~
	5–	–7		60	29	36.83	42.37	44.23	48.03	38.73
	5–	–6		50	24	30.48	36.02	37.88	41.68	32.38
	5–	–5		40	19	24.13	29.67	31.53	35.33	26.03
OBSOLETE	~~5–~~	~~–3~~		~~30~~	~~14~~	~~17.78~~	~~23.32~~	~~25.18~~	~~28.98~~	~~19.68~~
	5–	–1	0.00076	20	9	11.43	16.97	18.83	22.63	13.33
	4–	–2		130	64	81.28	86.82	88.68	92.48	83.18
OBSOLETE	~~4–~~	~~–1~~		~~120~~	~~59~~	~~74.93~~	~~80.47~~	~~82.33~~	~~86.13~~	~~76.83~~
	4–	–0		100	49	62.23	67.77	69.63	73.43	64.13
OBSOLETE	~~3–~~	~~–9~~		~~80~~	~~39~~	~~49.53~~	~~55.07~~	~~56.93~~	~~60.73~~	~~51.43~~
	3–	–8		68	33	41.91	47.45	49.31	53.11	43.81
	3–	–7		60	29	36.83	42.37	44.23	48.03	38.73
	3–	–6		50	24	30.48	36.02	37.88	41.68	32.38
	3–	–5		40	19	24.13	29.67	31.53	35.33	26.03
	3–	–3		30	14	17.78	23.32	25.18	28.98	19.68
	3–	–1	0.0005	20	9	11.43	16.97	18.83	22.63	13.33
OBSOLETE	~~1–~~	~~–2~~		~~130~~	~~64~~	~~81.28~~	~~86.82~~	~~88.68~~	~~92.48~~	~~83.18~~
OBSOLETE	~~1–~~	~~–1~~		~~120~~	~~59~~	~~74.93~~	~~80.47~~	~~82.33~~	~~86.13~~	~~76.83~~
	1–	–0		100	49	62.23	67.77	69.63	73.43	64.13
OBSOLETE		~~–9~~		~~80~~	~~39~~	~~49.53~~	~~55.07~~	~~56.93~~	~~60.73~~	~~51.43~~
		–8		68	33	41.91	47.45	49.31	53.11	43.81
OBSOLETE		~~–7~~		~~60~~	~~29~~	~~36.83~~	~~42.37~~	~~44.23~~	~~48.03~~	~~38.73~~
		–6		50	24	30.48	36.02	37.88	41.68	32.38
		–5		40	19	24.13	29.67	31.53	35.33	26.03
OBSOLETE		~~–4~~		~~36~~	~~17~~	~~21.59~~	~~27.13~~	~~28.99~~	~~32.79~~	~~23.49~~
OBSOLETE		~~–3~~		~~30~~	~~14~~	~~17.78~~	~~23.32~~	~~25.18~~	~~28.98~~	~~19.68~~
	5175474–1		0.0002	20	9	11.43	16.97	18.83	22.63	13.33

5175474

LEAD FREE

GENERAL TOLERANCE
10 ≥ : ±0.2
30 ≥ > 10: ±0.25
100 ≥ > 30: ±0.3
ANGLES: ±3°

THIS DRAWING IS A CONTROLLED DOCUMENT.

DIMENSIONS: mm

TOLERANCES UNLESS OTHERWISE SPECIFIED:
0 PLC ±
1 PLC ±
2 PLC ±
3 PLC ±
4 PLC ±
ANGLES ±

MATERIAL 2

FINISH 3

DWN S.ISHIKAWA 13OCT88
CHK Steven Yao 19AUG2004
APVD Julyee Zhu 19AUG2004
PRODUCT SPEC 108–60038
APPLICATION SPEC –
WEIGHT ~~0.000000~~
CUSTOMER DRAWING

TE Connectivity Ltd.

NAME
CHAMP .050 CONNECTOR(B–T–B)
RECEPTACLE CONECTOR
HORIZONTAL WITH RETENTION LEG

SIZE A2 | CAGE CODE 00779 | DRAWING NO C–5175474 | RESTRICTED TO

SCALE NTS | SHEET 1 OF 1 | REV S

Общество с ограниченной ответственностью «МосЧип» ИНН 7719860671 / КПП 771901001
Адрес: 105318, г.Москва, ул.Щербаковская д.3, офис 1107

Данный компонент на территории Российской Федерации

Вы можете приобрести в компании MosChip.

Для оперативного оформления запроса Вам необходимо перейти по данной ссылке:

http://moschip.ru/get-element

Вы можете разместить у нас заказ для любого Вашего проекта, будь то серийное производство или разработка единичного прибора.

В нашем ассортименте представлены ведущие мировые производители активных и пассивных электронных компонентов.

Нашей специализацией является поставка электронной компонентной базы двойного назначения, продукции таких производителей как XILINX, Intel (ex.ALTERA), Vicor, Microchip, Texas Instruments, Analog Devices, Mini-Circuits, Amphenol, Glenair.

Сотрудничество с глобальными дистрибьюторами электронных компонентов, предоставляет возможность заказывать и получать с международных складов практически любой перечень компонентов в оптимальные для Вас сроки.

На всех этапах разработки и производства наши партнеры могут получить квалифицированную поддержку опытных инженеров.

Система менеджмента качества компании отвечает требованиям в соответствии с ГОСТ Р ИСО 9001, ГОСТ РВ 0015-002 и ЭС РД 009

Офис по работе с юридическими лицами:

105318, г.Москва, ул.Щербаковская д.3, офис 1107, 1118, ДЦ «Щербаковский»

Телефон: +7 495 668-12-70 (многоканальный)

Факс: +7 495 668-12-70 (доб.304)

E-mail: info@moschip.ru

Skype отдела продаж:
moschip.ru
moschip.ru_4
moschip.ru_6
moschip.ru_9