THIS DRAWING IS UNPUBLISHED. RELEASED FOR PUBLICATION –,– .
© COPYRIGHT – By – ALL RIGHTS RESERVED.

LOC	DIST
G	14

REVISIONS

P	LTR	DESCRIPTION	DATE	DWN	APVD
	C2	REVISED PER ECO–11–004917	11MAR11	RK	HMR

AMP WIRE RANGE	Listed	LR7189 Certified
16–14 AWG SOLID OR STRANDED	16–14 AWG SOLID OR STRANDED	16–14 AWG SOLID OR STRANDED

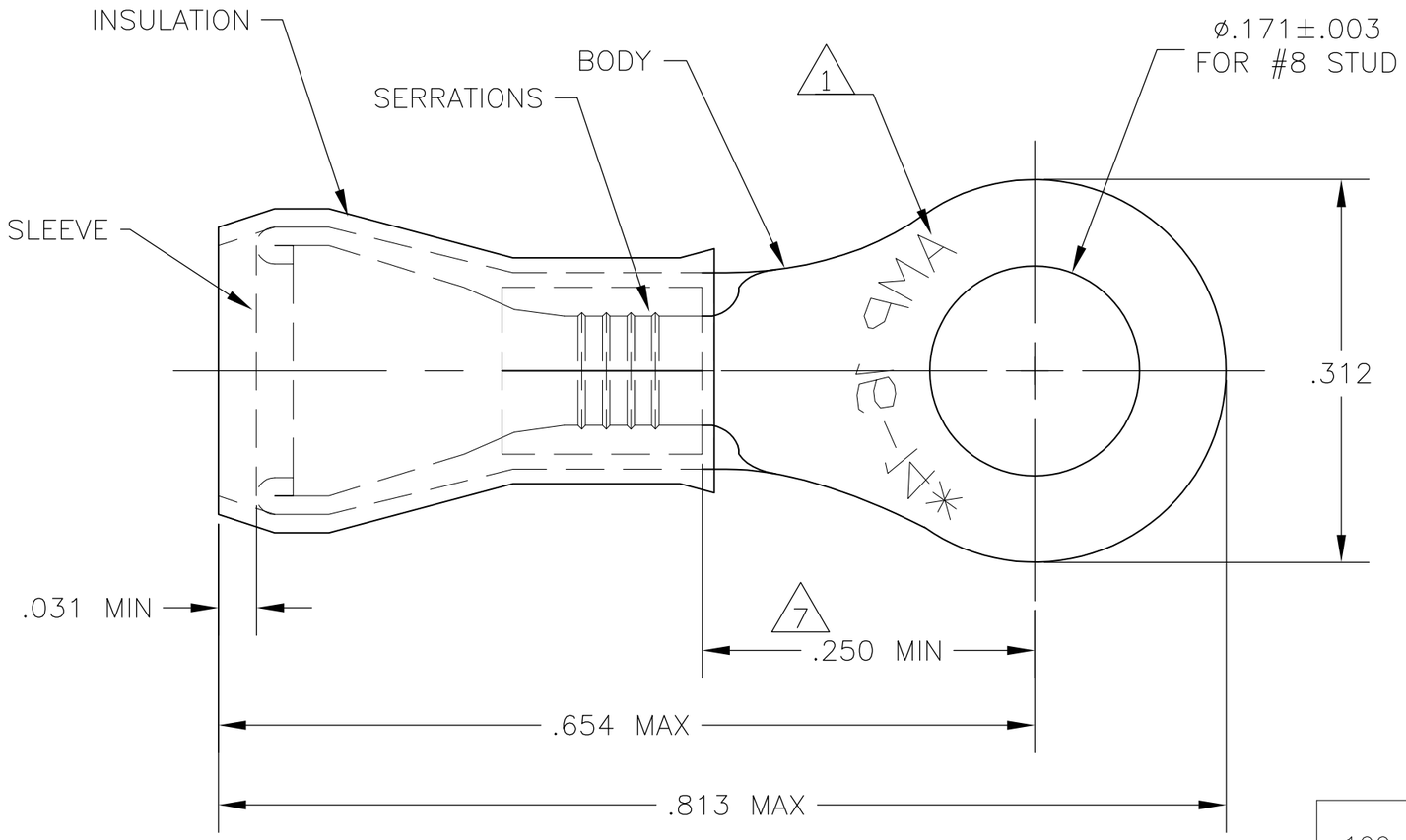

1. STAMP AMP 16–14*, APPROX AS SHOWN.
2. TONGUE THICKNESS IS .031±.002
3. FOR .115–.170 WIRE INSULATION DIA
4. MAX RECOMMENDED OPERATING TEMP IS 105°C.
5. 300 VOLT MAX RATING.
6. WIRE CROSS SECTIONAL AREA RANGE 1.04–2.62mm [2,050–5,180 CIR MILS]
7. APPLIES FROM EDGE OF METAL WIRE BBL TO CENTER OF STUD HOLE.

QTY	PACKAGING	MATERIAL / FINISH	PART NO
100	LOOSE PIECE, BOX	BODY & SLEEVE: COPPER PER ASTM B152 TIN PL. PER ASTM B–545 INSULATION: NYLON, TYPE I, PER ASTM D4066 COLOR: BLUE	8–53941–1
5000	ON TAPE, REEL		53941–2
1000	LOOSE PIECE		53941–1

THIS DRAWING IS A CONTROLLED DOCUMENT.

DIMENSIONS: INCHES

TOLERANCES UNLESS OTHERWISE SPECIFIED:

0 PLC	± –
1 PLC	± –
2 PLC	± –
3 PLC	± .008
4 PLC	± –
ANGLES	± 1°

MATERIAL: SEE TABLE

FINISH: SEE TABLE

DWN	jr ruth	02MAR10
CHK	T MICHIELUTTI	02MAR10
APVD	T MICHIELUTTI	02MAR10
PRODUCT SPEC	UL486A–UL486B	
APPLICATION SPEC	114–2157	
WEIGHT	–	

TE Connectivity

NAME: WIRE TERMINAL PIDG, RING TONGUE WIRE SIZE: 16–14

SIZE	CAGE CODE	DRAWING NO	RESTRICTED TO
A3	00779	C–53941	–

CUSTOMER DRAWING

SCALE	SHEET	REV
8:1	1 OF 1	C2

Общество с ограниченной ответственностью «МосЧип» ИНН 7719860671 / КПП 771901001
Адрес: 105318, г.Москва, ул.Щербаковская д.3, офис 1107

Данный компонент на территории Российской Федерации

Вы можете приобрести в компании MosChip.

Для оперативного оформления запроса Вам необходимо перейти по данной ссылке:

http://moschip.ru/get-element

Вы можете разместить у нас заказ для любого Вашего проекта, будь то серийное производство или разработка единичного прибора.

В нашем ассортименте представлены ведущие мировые производители активных и пассивных электронных компонентов.

Нашей специализацией является поставка электронной компонентной базы двойного назначения, продукции таких производителей как XILINX, Intel (ex.ALTERA), Vicor, Microchip, Texas Instruments, Analog Devices, Mini-Circuits, Amphenol, Glenair.

Сотрудничество с глобальными дистрибьюторами электронных компонентов, предоставляет возможность заказывать и получать с международных складов практически любой перечень компонентов в оптимальные для Вас сроки.

На всех этапах разработки и производства наши партнеры могут получить квалифицированную поддержку опытных инженеров.

Система менеджмента качества компании отвечает требованиям в соответствии с ГОСТ Р ИСО 9001, ГОСТ РВ 0015-002 и ЭС РД 009

Офис по работе с юридическими лицами:

105318, г.Москва, ул.Щербаковская д.3, офис 1107, 1118, ДЦ «Щербаковский»

Телефон: +7 495 668-12-70 (многоканальный)

Факс: +7 495 668-12-70 (доб.304)

E-mail: info@moschip.ru

Skype отдела продаж:
moschip.ru
moschip.ru_4
moschip.ru_6
moschip.ru_9