THIS DRAWING IS UNPUBLISHED. RELEASED FOR PUBLICATION -,- .
© COPYRIGHT - BY TYCO ELECTRONICS CORPORATION. ALL RIGHTS RESERVED.

LOC	DIST
FT	0

REVISIONS

P	LTR	DESCRIPTION	DATE	DWN	APVD
	A2	REVISED PER ECO-10-013614	13OCT10	HMR	CR

MATERIAL:
HOUSING: THERMOPLASTIC, UL94V-0, BLACK.
TERMINALS: BRIGHT TIN OVER COPPER ALLOY.
SCREWS: 6-32, STEEL, ZINC PLATING W/ CLR CHROMATE.

ELECTRICAL:
CURRENT RATING: 20A.
OPERATING VOLTAGE: 300V.
WIRE RANGE: 12-22 AWG.

ENVIRONMENTAL:
OPERATING TEMP.: 105°C MAX.

1 OBSOLETE PARTS: OBSOLETE CIS STREAMLINING PER D.RENAUD/D.SINISI

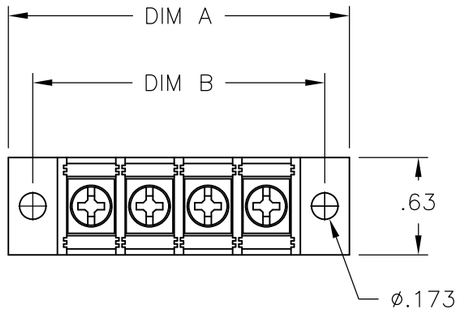

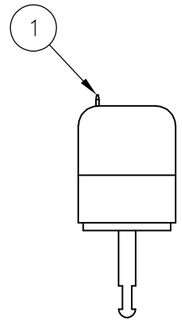

1 ~~3-796985-4~~

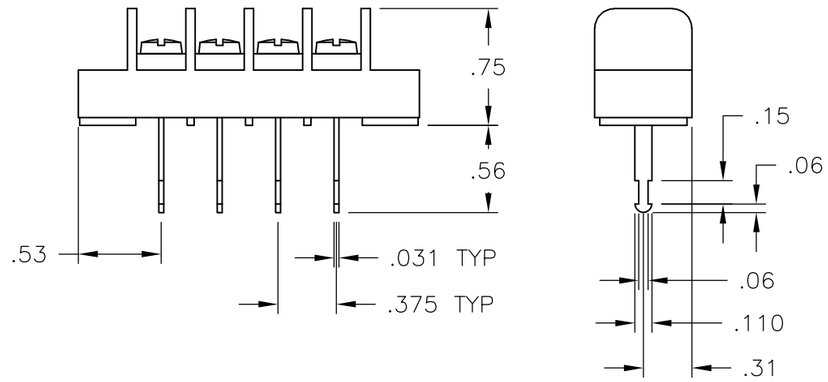

.250 QC TAB 90° SGL SIDED (1)	DIM B	DIM A	NO OF POS	CATALOG NUMBER	PART NUMBER
–	9.000	9.314	23	JC6-T207-23	2-1546701-8
–	8.625	8.939	22	JC6-T207-22	2-1546701-7
–	8.250	8.564	21	JC6-T207-21	2-1546701-6
–	7.875	8.189	20	JC6-T207-20	2-1546701-5
–	7.500	7.814	19	JC6-T207-19	2-1546701-4
–	7.125	7.439	18	JC6-T207-18	2-1546701-3
–	6.750	7.064	17	JC6-T207-17	2-1546701-2
–	6.375	6.689	16	JC6-T207-16	2-1546701-0
–	6.000	6.314	15	JC6-T207-15	1-1546701-9
–	5.625	5.939	14	JC6-T207-14	1-1546701-8
–	5.250	5.564	13	JC6-T207-13	1-1546701-7
–	4.875	5.189	12	JC6-T207-12	1-1546701-6
–	4.500	4.814	11	JC6-T207-11	1-1546701-5
–	4.125	4.439	10	JC6-T207-10	8-1437665-3
–	3.750	4.064	9	JC6-T207-09	1-1546701-4
–	3.375	3.689	8	JC6-T207-08	8-1437665-2
–	3.000	3.314	7	JC6-T207-07	1-1546701-3
–	2.625	2.939	6	JC6-T207-06	796985-2
SEE FIGURE	5	2.250	2.564	5	JC6-T207-05-148	1 ~~3-796985-4~~
–	2.250	2.564	5	JC6-T207-05	8-1437665-1
–	1.875	2.189	4	JC6-T207-04	8-1437665-0
–	1.500	1.814	3	JC6-T207-03	7-1437665-9
–	1.125	1.439	2	JC6-T207-02	7-1437665-8

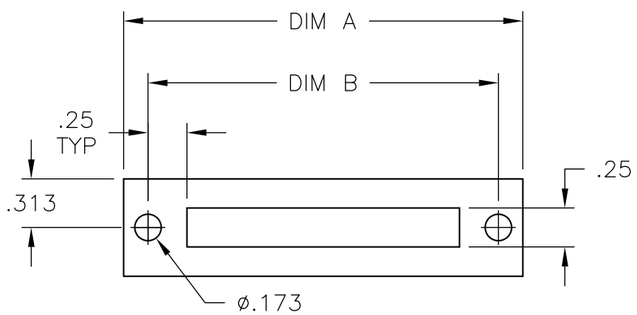

RECOMMENDED BOARD LAYOUT

THIS DRAWING IS A CONTROLLED DOCUMENT.

DIMENSIONS: INCHES

TOLERANCES UNLESS OTHERWISE SPECIFIED:
0 PLC ± –
1 PLC ± –
2 PLC ± .01
3 PLC ± .005
4 PLC ± –
ANGLES ± –

MATERIAL –
FINISH –

DWN S SCHLEGEL 10/24/06
CHK S YODER 10/24/06
APVD S YODER 10/24/06
PRODUCT SPEC –
APPLICATION SPEC –
WEIGHT –

Tyco Electronics
Tyco Electronics Corporation
Harrisburg, PA 17105-3608

NAME JC6-T207-XX ASSEMBLY

SIZE	CAGE CODE	DRAWING NO	RESTRICTED TO
A3	00779	C-7-1437665-8	–

CUSTOMER DRAWING | SCALE NTS | SHEET 1 OF 1 | REV A2

Общество с ограниченной ответственностью «МосЧип» ИНН 7719860671 / КПП 771901001
Адрес: 105318, г.Москва, ул.Щербаковская д.3, офис 1107

Данный компонент на территории Российской Федерации

Вы можете приобрести в компании MosChip.

Для оперативного оформления запроса Вам необходимо перейти по данной ссылке:

http://moschip.ru/get-element

Вы можете разместить у нас заказ для любого Вашего проекта, будь то серийное производство или разработка единичного прибора.

В нашем ассортименте представлены ведущие мировые производители активных и пассивных электронных компонентов.

Нашей специализацией является поставка электронной компонентной базы двойного назначения, продукции таких производителей как XILINX, Intel (ex.ALTERA), Vicor, Microchip, Texas Instruments, Analog Devices, Mini-Circuits, Amphenol, Glenair.

Сотрудничество с глобальными дистрибьюторами электронных компонентов, предоставляет возможность заказывать и получать с международных складов практически любой перечень компонентов в оптимальные для Вас сроки.

На всех этапах разработки и производства наши партнеры могут получить квалифицированную поддержку опытных инженеров.

Система менеджмента качества компании отвечает требованиям в соответствии с ГОСТ Р ИСО 9001, ГОСТ РВ 0015-002 и ЭС РД 009

Офис по работе с юридическими лицами:

105318, г.Москва, ул.Щербаковская д.3, офис 1107, 1118, ДЦ «Щербаковский»

Телефон: +7 495 668-12-70 (многоканальный)

Факс: +7 495 668-12-70 (доб.304)

E-mail: info@moschip.ru

Skype отдела продаж:
moschip.ru
moschip.ru_4
moschip.ru_6
moschip.ru_9