PRODUCT NUMBER	KEY NUMBER
72388-0011LF	1
72388-0021LF	2
72388-0031LF	3
72388-0041LF	4
72388-0051LF	5
72388-0061LF	6
72388-0071LF	7
72388-0081LF	8
72388-0091LF	9
72388-0101LF	10
72388-0111LF	11
72388-0121LF	12
72388-0131LF	13
72388-0141LF	14
72388-0151LF	15
72388-0161LF	16
72388-0171LF	17
72388-0181LF	18

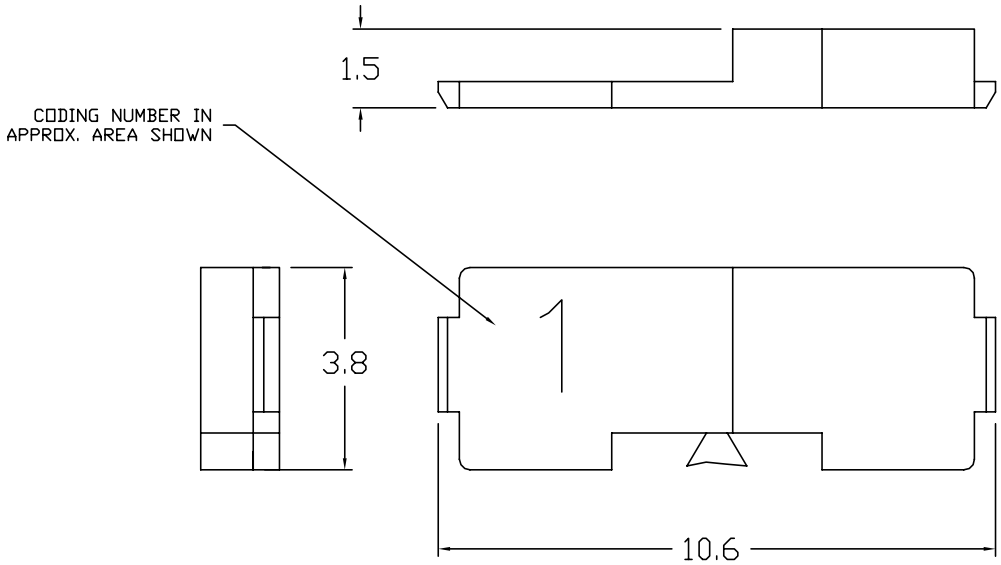

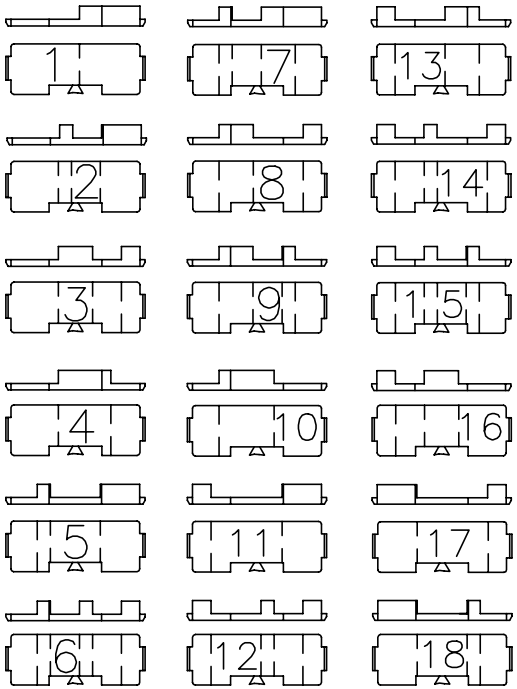

NOTES:

1. SEE APPLICATION SPECIFICATION, GS-20-002, GS-20-003 FOR INSTRUCTION ON WIRE INSERTION AND ASSEMBLY OF COMPONENTS FOR CONNECTORS USING THESE KEYS.
2. MATERIAL:
   GLASS FILLED 612 POLYAMIDE (UL 94 V-0).
3. THE PRODUCTS WHERE THE PART NUMBER ENDS IN LF MEET THE EUROPEAN UNION DIRECTIVES AND OTHER COUNTRY REGULATIONS AS DESCRIBED IN GS-22-008.
4. THESE PRODUCTS LISTED ON THIS DRAWING WILL NOT WITHSTAND WAVE SOLDER OR REFLOW OPERATIONS.
5. FOR LEAD FREE PART NUMBERS, ADD AN 'LF' SUFFIX. EXAMPLE 72388-0011LF.

rev	ecn no	dr	date
C	V05-0594	VS	2005-08-08
D	V06-0613	JRV	2006-06-22
E	N11-0090	A.ZH	2011-04-07

www.fciconnect.com

surface ISO 1302 | tolerance ISO 406 ISO 1101 | projection | MM

TOLERANCES UNLESS OTHERWISE SPECIFIED

Dr	J.R.VOLSTROF	1997-11-05	ANGULAR 0° ±2.0°	LINEAR 0.X ± 0.10	size A4
Eng	J.R.VOLSTROF	1997-11-05		0.XX ± 0.05	Scale 1:1
Chr	J.R.VOLSTROF	1997-11-05		0.XXX ± 0.02	ECN N11-0090
Appr	J.R.VOLSTROF	1997-11-05	Product family	METRAL	Spec ref RELEASE

title: METRAL 4&5 ROW CABLE CONNECTOR CODE KEY

dwg no 72388 Rev. E

catalog no | CUSTOMER | sheet 1 of 1

Copyright FCI.

REV F - 2006-04-17

Общество с ограниченной ответственностью «МосЧип» ИНН 7719860671 / КПП 771901001
Адрес: 105318, г.Москва, ул.Щербаковская д.3, офис 1107

Данный компонент на территории Российской Федерации

Вы можете приобрести в компании MosChip.

Для оперативного оформления запроса Вам необходимо перейти по данной ссылке:

http://moschip.ru/get-element

Вы можете разместить у нас заказ для любого Вашего проекта, будь то серийное производство или разработка единичного прибора.

В нашем ассортименте представлены ведущие мировые производители активных и пассивных электронных компонентов.

Нашей специализацией является поставка электронной компонентной базы двойного назначения, продукции таких производителей как XILINX, Intel (ex.ALTERA), Vicor, Microchip, Texas Instruments, Analog Devices, Mini-Circuits, Amphenol, Glenair.

Сотрудничество с глобальными дистрибьюторами электронных компонентов, предоставляет возможность заказывать и получать с международных складов практически любой перечень компонентов в оптимальные для Вас сроки.

На всех этапах разработки и производства наши партнеры могут получить квалифицированную поддержку опытных инженеров.

Система менеджмента качества компании отвечает требованиям в соответствии с ГОСТ Р ИСО 9001, ГОСТ РВ 0015-002 и ЭС РД 009

Офис по работе с юридическими лицами:

105318, г.Москва, ул.Щербаковская д.3, офис 1107, 1118, ДЦ «Щербаковский»

Телефон: +7 495 668-12-70 (многоканальный)

Факс: +7 495 668-12-70 (доб.304)

E-mail: info@moschip.ru

Skype отдела продаж:
moschip.ru
moschip.ru_4
moschip.ru_6
moschip.ru_9